Ihre Vorteile

- ☑ Federleichtes Verdrahten:
  Leiter einfach abisolieren und einstecken
- ☑ Farbliche Zuordnung der Klemmstellen zu den Aderfarben
- ☑ Einfache Potentialrangierung mittels standardisierter Steckbrücken
- ☑ Eindeutige Markierung erleichtert Erstinbetriebnahme, Wartung und Service
- ☑ Nachrüstung problemlos möglich

Damit diese Systeme schnell und einfach verdrahtet werden können, verfügt Phoenix Contact über spezielle KNX-Klemmen.

- Mit den Doppelstockklemmen wird Ihre KNX-Installation mit einer Baubreite von nur 3,5 mm pro Reihenklemme noch komfortabler.
- Zur einfacheren Zuordnung der Aderfarben in den Installations-verteilern besitzen die Klemmstellen der Reihenklemmen eine farbliche Zuordnung zu den entsprechenden Aderfarben.
- PTFIX -fixfertig auspacken anschliessen.

Webcode: #2686
Sie möchten mehr über KNX erfahren?
Besuchen Sie uns jetzt auf unserer Webseite!

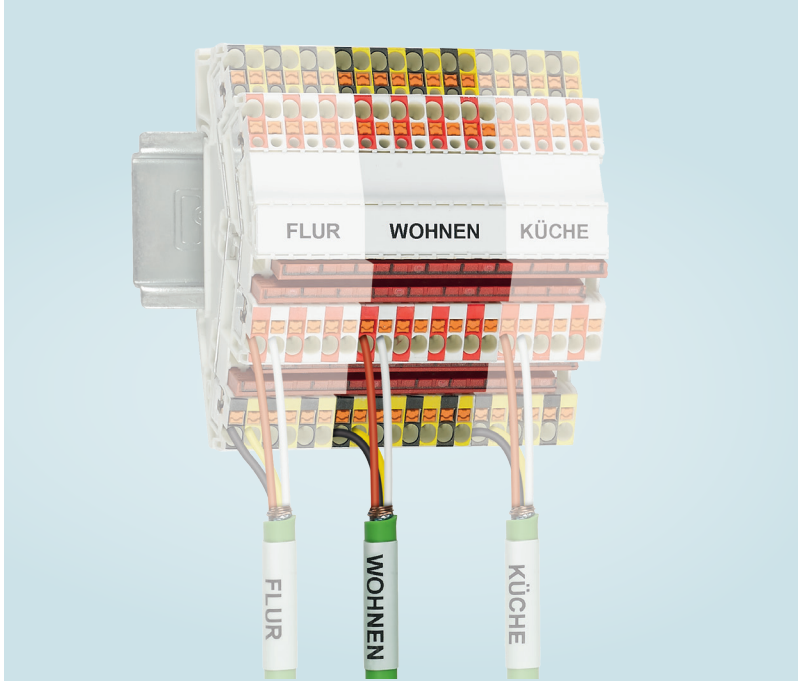

Installationsklemmen

KNX-Bussystem

PRINT@Switzerland 02.2025

KNX-Installationsklemmen

Die farbig kodierten, nur 3,5 mm schmalen Doppelstockklemmen der Familie PTTBS 1,5/S ermöglichen Ihnen eine eindeutige optische Zuordnung der Klemmstellen zu den Aderfarben.

Ihre KNX-Installation wird komfortabel im Installationsverteiler untergebracht und durch weisse Basisfarbgebung von der Lastverdrahtung getrennt.

Applikation

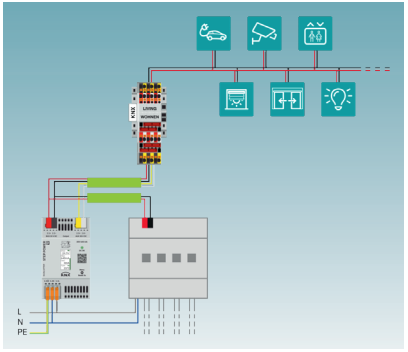

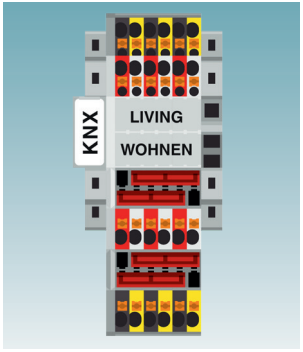

		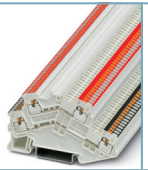			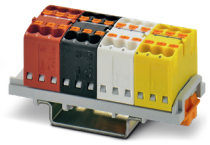	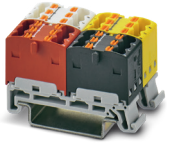
Beschreibung	Doppelstockklemme	Doppelstockklemme	Doppelstockklemme	Steckbrücke	Funktionsverteilerblock	Funktionsverteilerblock
Farbcodierung	paarweise	oben rot / unten schwarz	oben weiss / unten gelb	rot	gelb/weiss/schwarz/rot	gelb/weiss/schwarz/rot
Bezeichnung	PTTBS 1,5/S–KNX	PTTBS 1,5/S WH/U-BK/O-RD	PTTBS 1,5/S WH/U-YE/O-WH	FBS 20-3,5	PTFIX 1,5-KNX-NS35	PTFIX 1,5-KNX-NS35AD
Artikel-Nr.	3214663	3214662	3214661	3213069	1187192	1187193
ELDAS-NR. BARCODE	158320105	158320115	158320125	158901125	-	-