2023 年 6 月 28 日
フエニックス・コンタクト株式会社

1km までのギガビットイーサネット通信と給電可能な「ギガビットエクステンダ」発売

～電源いらずの遠隔カメラ撮影が可能に～

フエニックス・コンタクト株式会社（本社：神奈川県横浜市、代表：青木良行）は、1kmまでの距離においてギガビットイーサネット通信と給電が可能な「ギガビットエクステンダ（以下本製品）」を2023年7月11日（火）より日本国内で正式発売します。
本製品は、1km までに延長した同軸ケーブルもしくはツイストペアケーブルの両端にそれぞれ設置すると、それらのケーブルを通して本製品のイーサネットポートに接続されている機器間でのギガビットイーサネット通信が可能になります。さらに PoL(Power Over Link)機能により、遠隔の PoE 製品への給電も可能となります。電源なしの遠隔地に監視カメラを設置することや、既設のアナログカメラ用ケーブルを利用してのデジタル化などが可能になります。

図１：本製品外観（同軸ケーブル接続タイプとツイストペアケーブル接続タイプ）

主な特長

- **1km までのギガビットイーサネット通信：**イーサネットの制約 100m を超えて同軸ケーブルもしくはツイストペアケーブルで、1km までのギガビット通信が可能になります。
- **1km 先への給電(PoL)で電源フリー：**監視カメラなどの PoE 機器を設置する場所に、本機器用も含めて電源が不要になるため、設置の自由度が増します。また設置コストや設置時間を削減できます。
- **既存設備の配線が利用可能：**既設のアナログカメラ用の同軸ケーブルやツイストペアケーブルを使っての通信、給電も可能で、導入コストや導入期間を削減し、デジタル化を図ることができます。
- **多彩な接続トポロジ：**ポイントツーポイント、ライン、スター、リングといった多彩な接続トポロジが可能です。リング接続では経路冗長が可能です(PoL 機能は要無効)。
- **プラグ&プレイ：**設定は、PoL 機能を有効/無効にする DIP スイッチのみのため、簡単に動作を開始できます。
- **任意のプロトコルに対応：**　あらゆるイーサネット上のプロトコルの転送が可能です。

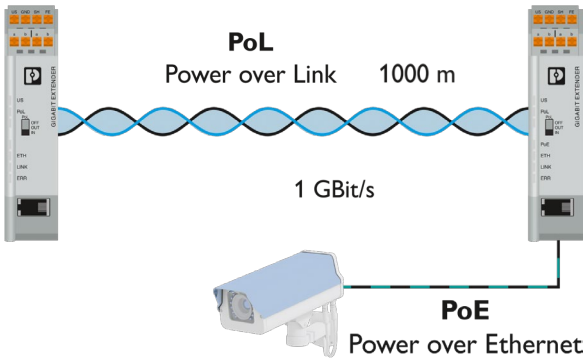

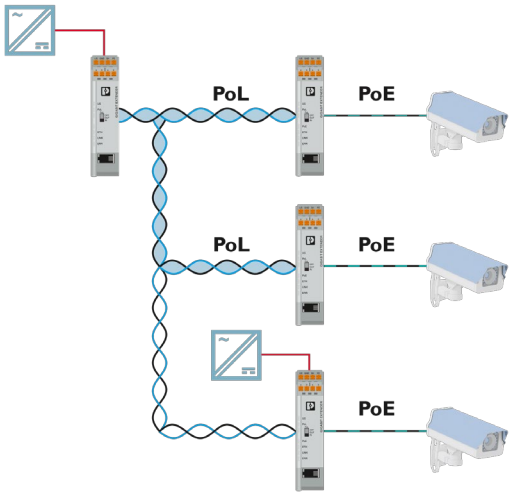

図２（上） 遠隔のPoEカメラへの給電とギガビット通信

図３（右） 可能なスタートポロジーの例

主な仕様

項目	仕様
サイズ	W23xH101xD115 (mm)
動作温度範囲	-40～60℃ (PoE 使用時ディレーティングあり)(*2)
通信ポート(Ethernet)	Ethernet x 1 (RJ45)　10/100/1000 Mbps (オートネゴシエーション)
通信ポート(エクステンダ)	G.hn x 1 (同軸ケーブル接続用 ：BNC(メス)、ツイストペアケーブル接続用 ：Push-in 端子)(*1) 1Gbps(*2)。AES 暗号化。
リモート給電能力	45W 以下(リモートのギガビットエクステンダ消費分(7.5W/台)を含む)(*2)
PoE	IEEE 802.3 af/at (*1)
エクステンダネットワークのトポロジ	ポイントツーポイント、ライン、スター、リング (*2)
最大延長距離	1km (*2)
電源ポート	DC24V x 1 (PoL,PoE 未使用時)、DC48V (PoL または PoE 使用時)

（*1）同軸ケーブル接続用、ツイストペアケーブル接続用の 2 種類があり、それぞれ PoE 接続可能かどうかでさらに 2 種類があり、計 4 品番の機種がございます。
（*2）実際の接続構成で制限内容が変わります。詳細は「設置ガイド」をご覧ください。

フエニックス・コンタクトは、今後もお客様のニーズを先取りする革新的な製品ラインアップにより、省工数化、省スペース化、デジタル化時代に対応するお客様の IoT 化促進に貢献します。

詳細情報・ダウンロード

■ ニュースページ（フライヤ・設置ガイド）：

https://www.phoenixcontact.com/ja-jp/events-and-news/news/extender-g

■ 製品ページ（製品仕様）：

https://www.phoenixcontact.com/ja-jp/gigabit-ethernet-extenders

フエニックス・コンタクト株式会社について

世界５５か国以上の海外支社を展開し、従業員 20,300 人以上、創業 100 年以上の歴史を持つドイツの産業用接続機器、制御製品および通信機器のマーケットリーダー、フエニックス・コンタクト社の日本法人。日本国内では本社（神奈川県横浜市）をはじめ１１拠点、および配送センター（神奈川県大和市）を通じ、ＤＩＮレール搭載用端子台・プリント基板用端子台・産業用コネクタなどの接続機器や、信号変換器・電源・リレーを中心とする電子機器、サージ保護機器、および産業用ネットワーク機器など 10 万点以上におよぶ製品の販売およびカスタマーサービスを行う。詳細は HP をご覧ください。
https://www.phoenixcontact.co.jp

以上

本リリースに関するお問い合わせ：フエニックス・コンタクト株式会社 経営企画部
Tel: 045-471-0059　Email: info@phoenixcontact.co.jp　HP: https://www.phoenixcontact.co.jp