PCU
NOTRE SOLUTION POUR CONTRÔLE DE PUISSANCE

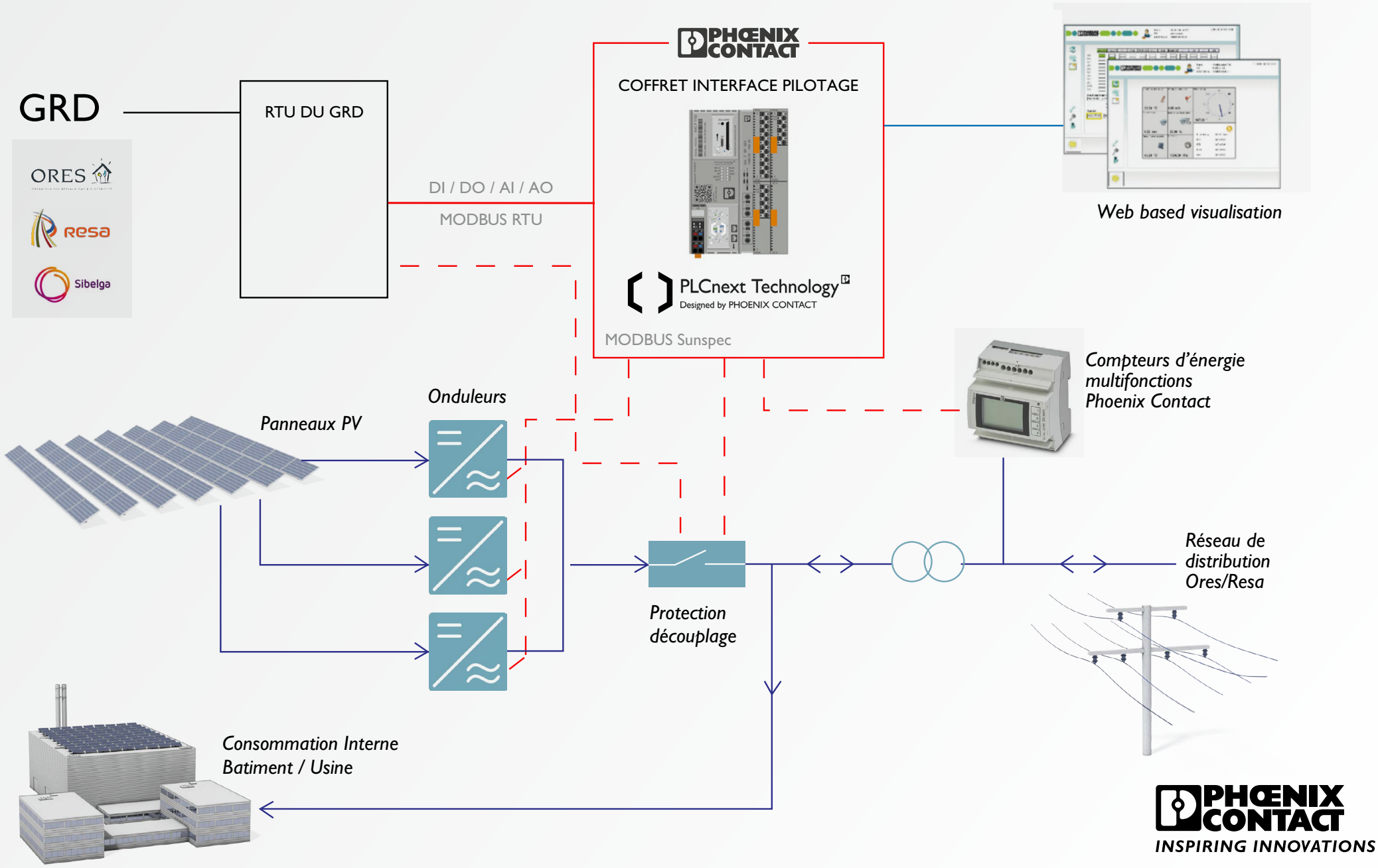

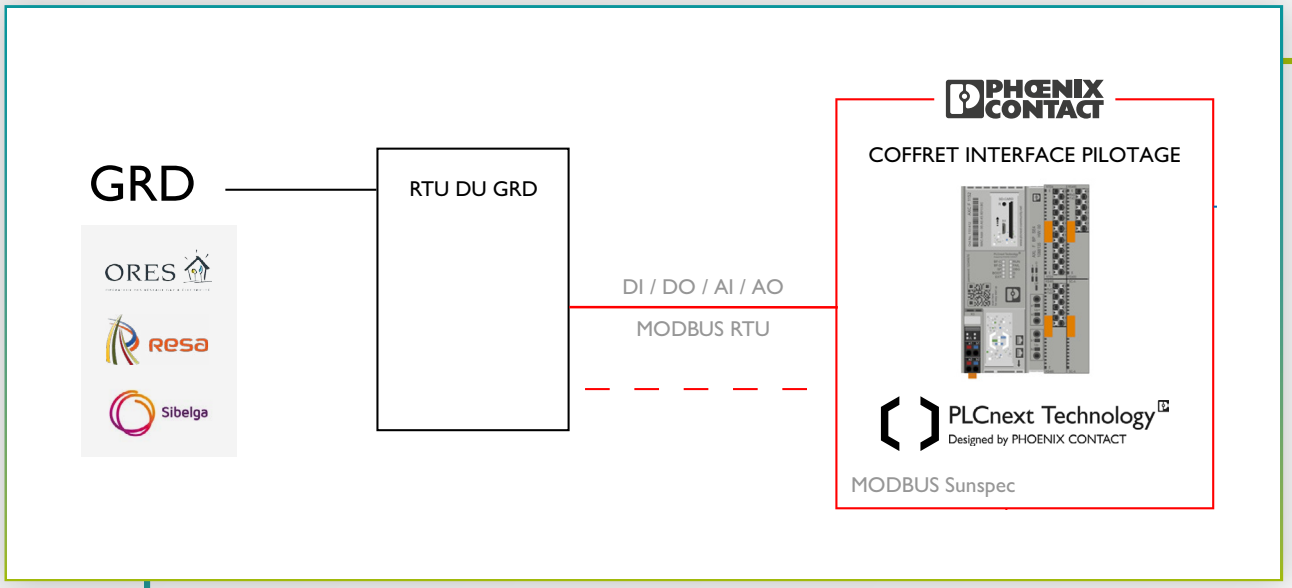

GRD

Un gestionnaire de réseau de distribution (GRD) doit avoir un nombre de paramètres de surveillance et de contrôle d'une installation photovoltaïque (PV). Ceci est nécessaire pour pouvoir assurer la sécurité globale du réseau et la fiabilité du système. Dans la zone d'exploitation d'ORES et de Resa, ce type de contrôle est obligatoire pour chaque installation photovoltaïque d'une capacité de production supérieure à 250 kVA.

Souhaitez-vous plus d'informations sur les possibilités pour vous? Ne hésitez pas à me contacter.

Dirk Eeraerts
Industry Manager Renewable Energy
deeraerts@phoenixcontact.be
+32 472 18 50 65
www.phoenixcontact.be

PCU

La solution PCU (Power Control Unit) de Phoenix Contact permet à une installation photovoltaïque de répondre à ces exigences. Notre coffret interface pilotage communique avec l'armoire de télécommande du GRD au moyen de signaux digitaux, analogiques (4..20mA) ou Modbus. Les commandes de contrôle du GRD comprennent des consignes pour la puissance active (P) et pour la puissance réactive (Q). Elles incluent également les états du disjoncteur principal et du disjoncteur de secours. Les commandes de contrôle du GRD sont transmises via notre coffret interface pilotage aux onduleurs (protocole Sunspec) et aux disjoncteurs.

Fonctionnalités :

- Contrôle de puissance active
- Contrôle de puissance réactive
- Contrôle de cos phi
- Couplage et découplage d'installation photovoltaïque
- Le coffret interface pilotage est accessible via une interface graphique (HMI)

Options disponibles :

- Contrôle de puissance en boucle fermée sur base d'un analyseur de réseau au point de raccordement
- Option trending : enregistrement des valeurs de pilotage, historique sous forme graphique
- Option monitoring : transmission des valeurs de pilotage vers une plateforme de surveillance indépendante