PLD E シリーズ

制御盤用LED照明

PLD E シリーズは、制御盤用照明ソリューションとして最適な製品です。本体にプリズムレンズと回転可能ホルダーを持つことにより制御盤の最適な照明が確保され、電線接続に関してはPush-in式接続により素早い配線（特別なコネクタは不要）を実現し、電源入力はユニバーサルAC/DCに対応しております。さらに、モーションセンサタイプを選択すればドアスイッチが不要です。

特長

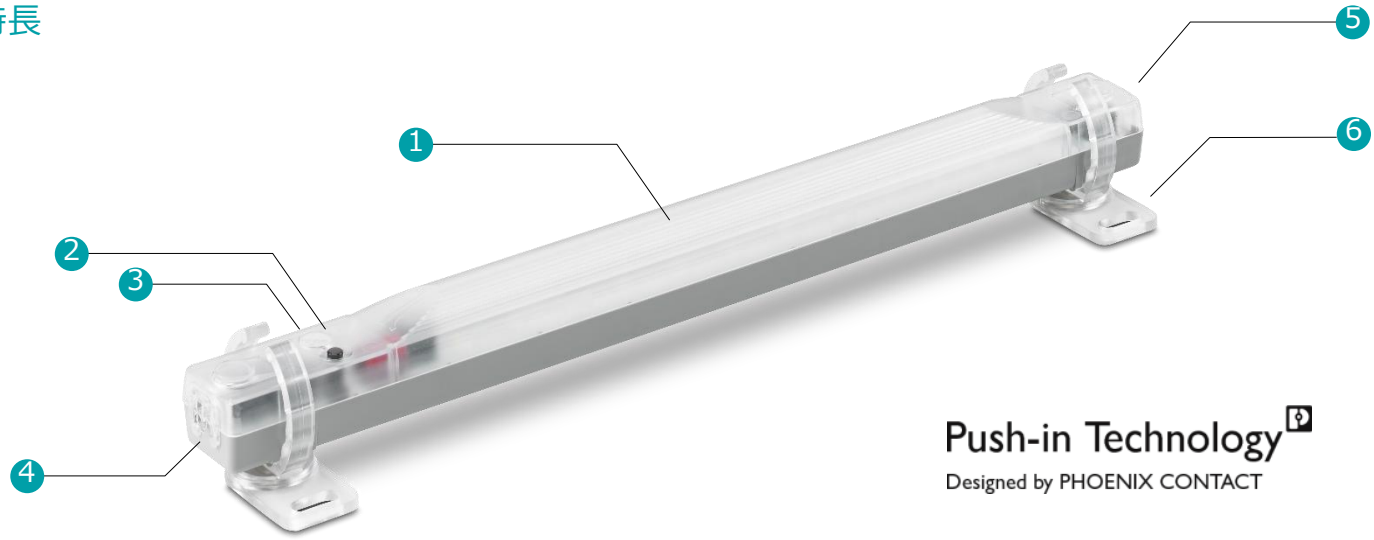

1 照明・レンズ

LED 18個により700 lm 光束を実現。プリズムレンズと回転可能ホルダーで制御盤の最適な照明を確保します。

2 操作ボタン

操作ボタンを手動で点灯・消灯操作や点灯モードの切替操作が可能です。

3 モーションセンサ（※）

モーションセンサ（人感センサ）タイプを選択することにより自動点灯・消灯、ドアスイッチなしの自動点灯が可能。
（※ PLD E 409 W 350 MS のみ）

4 電源

24V ～ 240V (AC/DC)ユニバーサル電源入力対応、幅広いアプリケーションに対応。Push-in式接続により素早い配線、特別なコネクタは不要。

5 連結可能

連結用のPush-inコネクタの使用により、複数の照明が可能。

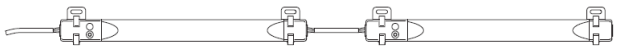

6 簡単取付

+/-90度回転可能ホルダー付き、マグネットやねじ取付けに対応（ねじ同梱）。

■ 寸法図

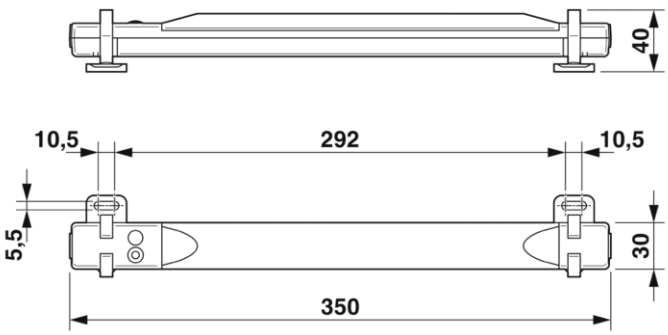

PLD E シリーズ 本体とアクセサリ

■ 本体

型式	PLD E 409 W 350	PLD E 409 W 350 MS
製品番号	1319569	1319573
光束	700 lm	700 lm
最大照度（距離0.5m）	1,200 lx	1,200 lx
最大照度（距離1.0m）	450 lx	450 lx
LED 数	18 個	18 個
色温度	5,000 K	5,000 K
演色評価数（Ra）	CRI 85	CRI 85
操作スイッチ	○	○
モーションセンサ	-	人感センサ
連続点灯モード	○	○
定格寿命（L70）	50,000 h	50,000 h
定格入力電圧	24 V ～ 240 V (AC/DC)	24 V ～ 240 V (AC/DC)
許容電圧範囲	22.8 V ～ 262.5 V (AC/DC)	22.8 V ～ 262.5 V (AC/DC)
消費電力	6 W	6 W
電源接続方法	Push-in 接続	Push-in 接続
連結可能	○	○
動作温度、保護等級	-25 °C ～ 60 °C、IP20	-25 °C ～ 60 °C、IP20
寸法（mm）（W×H× L）	30×40×350	30×40×350
認証	CE, UL, cUL, CCC	CE, UL, cUL, CCC

■ ドアスイッチ

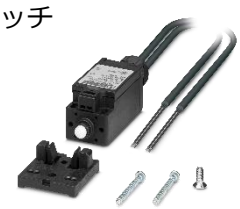

型式	PLD E 400-DS-3,0/0,6
製品番号	1318672
定格入力電圧	24 ～ 240 V (AC/DC)
電流（最大）	24 V DC, 1.5 A / 240 V AC, 3.0 A まで
寸法（mm）（W×H× L）	31×31×98
認証	CE, UL, cUL

関連製品： 産業機械用LED照明、PLD M シリーズ

堅牢性・耐振性・ 省エネ・長寿命・24 V DC 電源

■ PLD M 100 (IP54 / IP67仕様)
- 長さ 195 mm～1176 mm（13種類）
- ∅25 mmタイプ、∅35 mmタイプ、23×23mmタイプ
- M12コネクタ接続やフリー線ケーブル付き
- M12連結可能タイプあり
- 樹脂レンズ

■ PLD M 200 (IP67仕様)
- ∅40 mmタイプ：長さ 190 mm～715 mm（12種類）
- ∅70 mmタイプ：長さ 370 mm～1070 mm（5種類）
- M12コネクタ接続
- M12連結可能タイプあり
- 単層安全ガラスレンズ
- 耐冷却液、耐潤滑油

仕様などの記載内容は、予告なく変更することがあります。あらかじめご了承ください。

フエニックス･コンタクト株式会社

本　　社　〒222-0033　横浜市港北区新横浜1-7-9
友泉新横浜一丁目ビル6階

東 京 支 店 03-6712-3088　さいたま支店 048-631-3371
東 北 支 店 022-226-8890　北 陸 支 店 076-210-4360
静 岡 支 店 054-202-6324　名古屋支店 052-589-3810
大 阪 支 店 06-6350-2722　京 都 支 店 075-325-5990
広 島 支 店 082-568-1664　福 岡 支 店 092-418-2030

www.phoenixcontact.co.jp

1468504 Printed in Japan © PHOENIX CONTACT 2022