XPC 2,5シリーズ

Push-Xテクノロジ搭載プリント基板用コネクタ

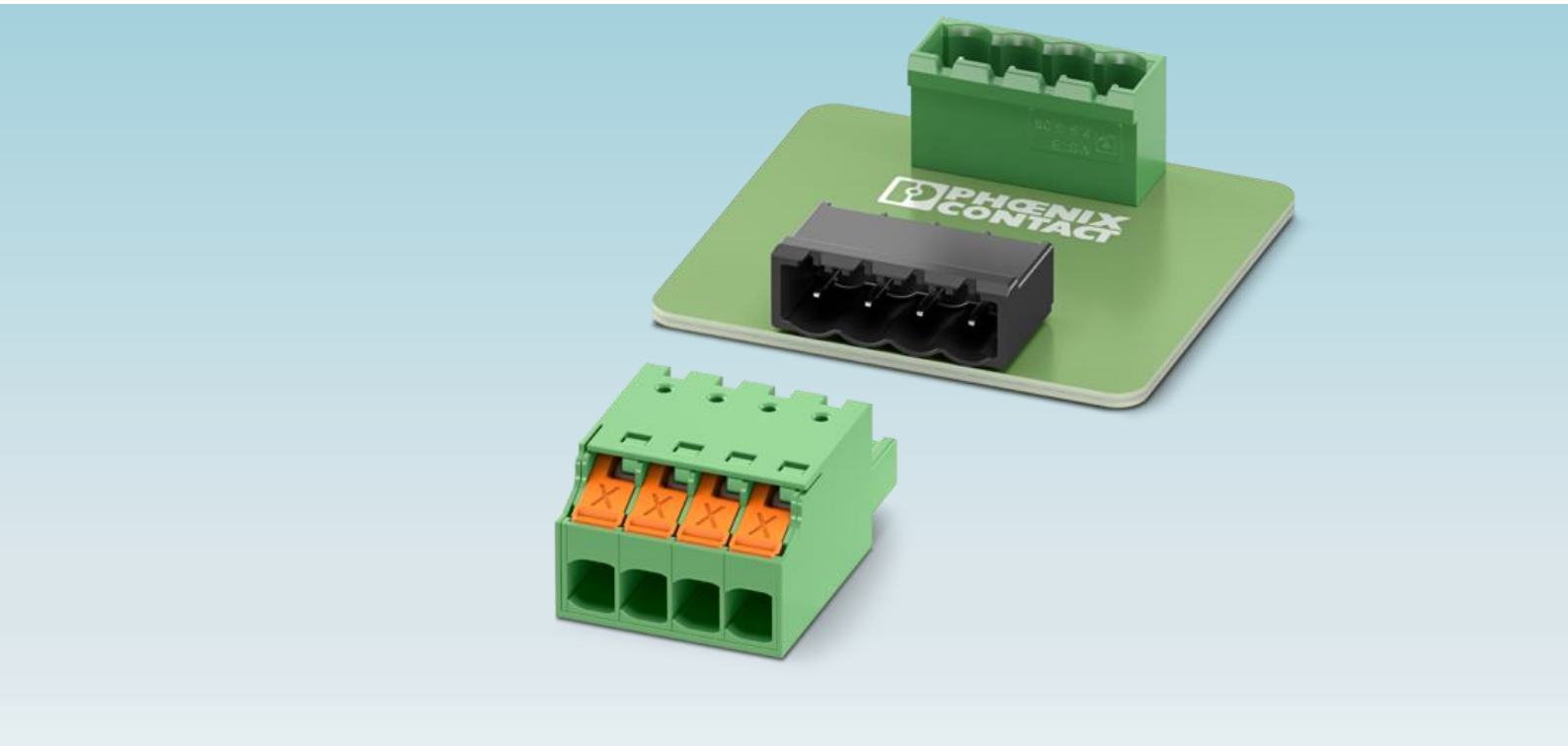

特長

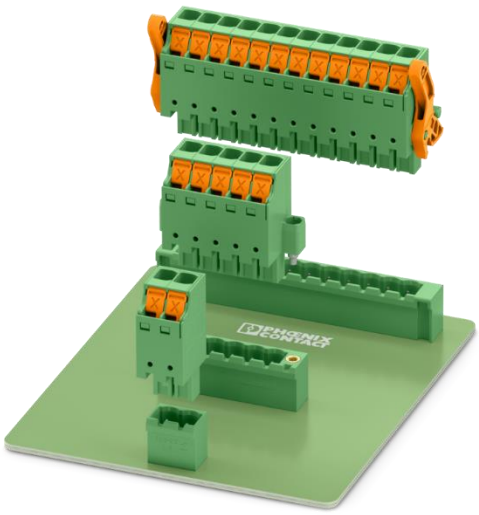

- Push-Xテクノロジ使用のスプリング接続方式
- 撚線でも挿し込むだけで接続完了
- 常に電線挿入口が開放された状態で納品
- 音とボタンの動きで接続確認
- ボタン操作で電線取外しも簡単
- 選べる嵌合ロック機構
- ソケットは既存のMSTB 2,5シリーズと共通
- 導通チェック端子用穴付き

Push-Xテクノロジで簡単・素早く配線が可能
音とボタンの動きで聴覚的／視覚的に接続確認

Push-Xテクノロジ・撚線でも挿し込むだけで接続完了

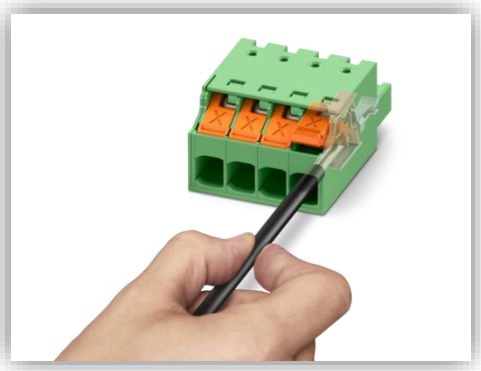

XPCシリーズは革新的なPush-Xテクノロジにより、電線を直接クランプスペースに挿入するだけで、素早く確実に電線接続することができます。つまり工具が不要です。
電線をクランプスペースに挿入すると、トリガー部品とスプリング開放部品により内部のコンタクトスプリングがリリースされ、電線をとらえてしっかり固定します。
この機構は細い単線や裸撚線でも機能するため、単線、撚線、フェルール付き撚線の全てが使用可能です。
また常に電線挿入口が開放された状態で納品されるため、すぐに電線挿入・接続完了となります。
非常に簡単に電線接続ができるため自動機（ロボット）でも配線作業が可能になります。

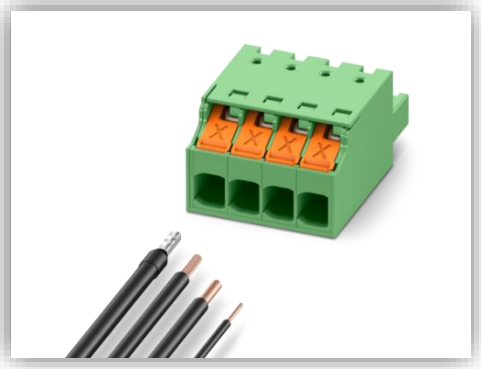

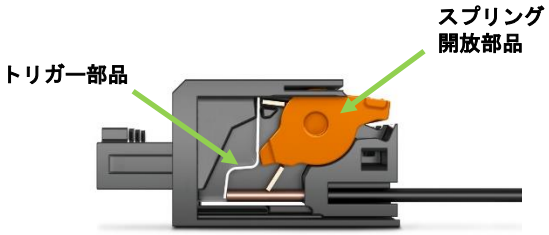

音とボタンの動きで接続確認

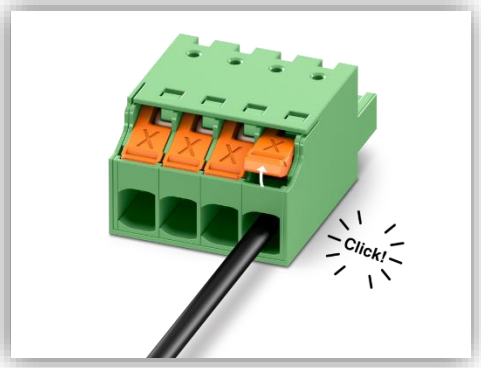

この接続テクノロジでは電線が接続されると「カチッ」という音が鳴り、同時に開放部品のボタンが上に動きます。よって聴覚的・視覚的に接続状態を確認することができます。

電線を取外す際もボタン操作で簡単

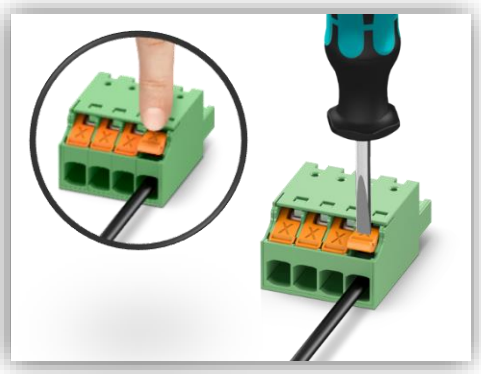

電線を取外す際は開放部品のボタンを押して* 電線を引抜くだけです。工具不要で簡単に操作できます。

*　ボタンは最後まで押して電線挿入前の位置まで戻してください。

選べる嵌合ロック機構

嵌合ロックは、ロックなし、ねじフランジ付きおよびロック＆リリースレバー付きから選択できます。
ロック＆リリースレバーは嵌合するだけでレバーのフックがソケットにかかり自動的に嵌合ロックされ、またレバーを回転させると引抜補助にもなりプラグを簡単にソケットから取り外すことができます。

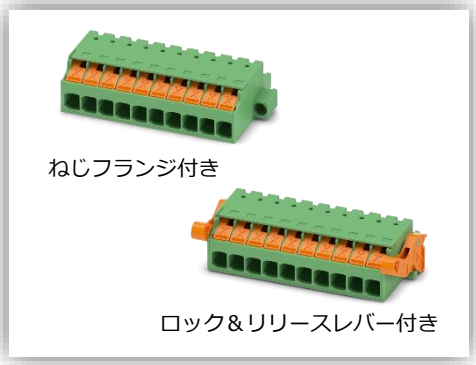

ソケットは既存のMSTB 2,5シリーズと共通

XPC 2,5シリーズの適合ソケット（基板側部品）は当社のメジャーな既存コネクタMSTB 2,5シリーズと共通です。
また標準の電線対基板接続用のソケットだけでなく、THR対応のソケット、電線中継用プラグ、パネル貫通型コネクタ用部品などさまざまな選択肢があります。

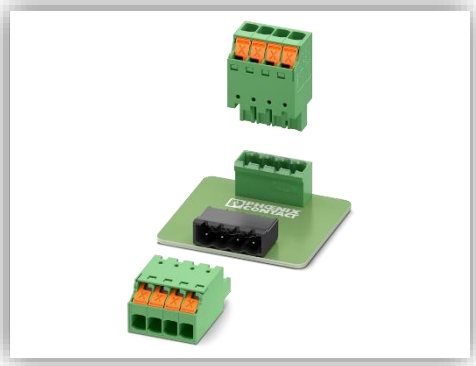

導通チェック端子用穴付き

製品の上部に導通チェック端子用の穴が用意されており、テストピン（Φ1.2 mm以下）を使用して簡単に導通確認ができます。

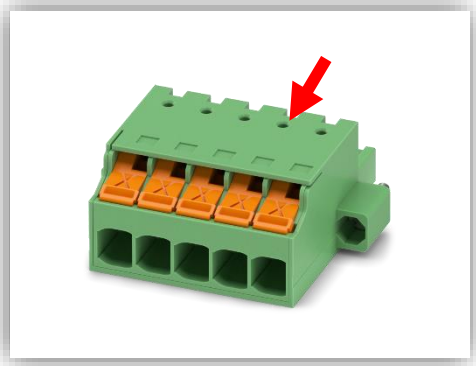

Push-Xシリーズ製品

3.5mmピッチのXPC 1,5シリーズもリリースされています。
ご不明な点は当社営業までお問い合わせください。

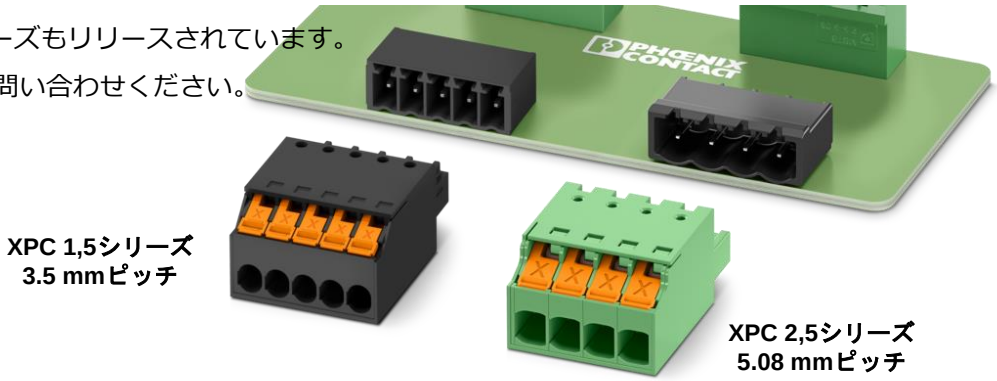

仕様

XX：極数

型式	XPC 2,5/xx-ST-5,08	XPC 2,5/xx-STF-5,08	XPC 2,5/xx-ST-5,08-LR
嵌合ロック	なし	ねじフランジ	ロック＆リリースレバー
ピッチ	5.08 mm		
定格電圧（Ⅲ/ 2）	320 V		
定格電流	16 A* (2.5 mm²) *使用電流値は嵌合部品による。		
接続電線径 単線 / 撚線	0.5 – 2.5 mm²		
接続電線径 ﾌｪﾙﾙ付き撚線	0.5 – 2.5 mm²		
極数	2 – 16		
適合ソケット	MSTB 2,5シリーズ		

外形図

a = ピッチ ×（極数-1）

XPC 2,5/xx-ST-5,08	XPC 2,5/xx-STF-5,08	XPC 2,5/xx-ST-5,08-LR
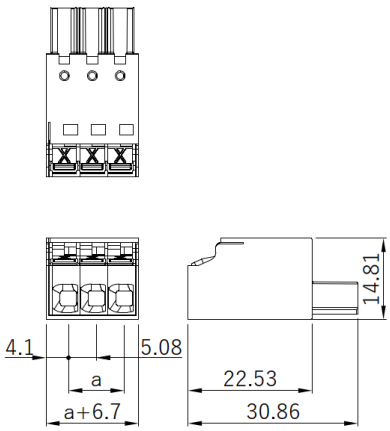	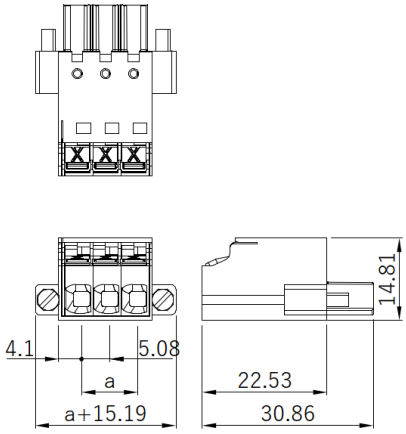	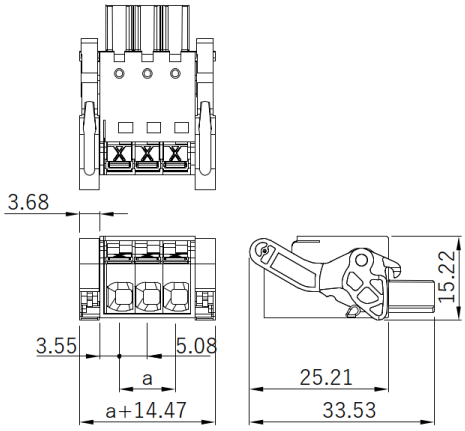

仕様などの記載内容は、予告なく変更することがあります。あらかじめご了承ください。

フエニックス･コンタクト株式会社

本　　社　〒222-0033　横浜市港北区新横浜1-7-9
友泉新横浜一丁目ビル6階

東 京 支 店　03-6712-3088　さいたま支店　048-631-3371
東 北 支 店　022-226-8890　北 陸 支 店　076-210-4360
静 岡 支 店　054-202-6324　名古屋支店　052-589-3810
大 阪 支 店　06-6350-2722　京 都 支 店　075-325-5990
広 島 支 店　082-568-1664　福 岡 支 店　092-418-2030

www.phoenixcontact.co.jp

1823562 Printed in Japan © PHOENIX CONTACT 2025