GENEL
ÜRÜN KATALOĞU

PHOENIX CONTACT

webcode
#2099

Hızlı Şarj Teknolojisinin Mucidi Phoenix Contact

500 KW'a kadar olan güç kapasitelerinin destekleyen şarj sistemleri ile 100 km'lik menzili 3-5 dakika içerisinde şarj edebilirsiniz.

Avantajlarınız:

Su ve glikol karışımından oluşan soğutma sistemi sayesinde kontrollü yüksek şarj akımı ile hızlı şarj

Ergonomik tutuş sayesinde rahat kullanım

Hızlı, doğru sıcaklık ölçümü yapan sensörler sayesinde aşırı ısınmaya karşı güvenli

Soğutma sistemindeki sızıntılara karşı kullanıcıyı uyaran sızdırmazlık sensörleri

Gümüş kaplama temas yüzeyleri sayesinde verimli güç aktarımı

Değiştirilebilir DC kontaklar ve arayüz sayesinde bakım ve arıza anında hızlı müdahale

PHOENIX CONTACT

İçindekiler

KLEMENSLER

PT Serisi Push in Klemensler
FIX Serisi Dağıtım Blokları
XT ve XTV Serisi PushX Klemensler
Vidalı Klemensler
Pabuç Bağlantılı Klemensler
Alüminyum Kablolar için Klemensler
Klemens Aksesuarları

5 KLEMENSLER

MARKALAMA SİSTEMLERİ, EL ALETLERİ VE MONTAJ MALZEMELERİ

Klemens Etiketleri
Klemens Grup Etiket Taşıyıcıları
Pano ve Cihaz Etiketleri
Markalama Cihazları ve Aksesuarları
El Aletleri
Otomatik Cihazlar
Kablo Uçları
Kablo Kanalları ve Aksesuarları
Kablo Bağları ve Yapışkanlı Kroşeler

49 MARKALAMA SİST. & EL ALETLERİ

ENDÜSTRİYEL ELEKTRONİK ÜRÜNLERİ

Güç Kaynakları
UPS Çözümleri
DC-DC Konvertörler
İzleme
Enerji Analizörleri
Akım Trafoları
Akım ve Gerilim Çeviriciler

79 ENDÜSTRİYEL ELEKTRONİK ÜRÜNLERİ

AŞIRI GERİLİME KARŞI KORUMA - PARAFUDR

SEC Serisi (Güvenli Enerji Kontrolü)
T1 (Sınıf B) Yıldırım Akım İleticileri
T1+T2 (Sınıf B+C) Kombine İleticiler
Sinyal Hatları için Koruma Modülleri
Data Hatları için Koruma Modülleri
Fotovoltaik Sistemler için Koruma Modülleri

103 TRABTECH / PARAFUDR

SAHA CİHAZLARI İÇİN BAĞLANTI TEKNOLOJİSİ VE SAHA KABLOLAMASI

Sensör Aktüatör Konnektörleri
PLUSCON field
PLUSCON Circular
QUICKON
SUNCLIX
DC Bağlantı Teknolojileri
PLUSCON Heavy PLUSCON Heavy Modüler
PLUSCON Data

115 SAHA KABLOLAMASI

CİHAZ BAĞLANTI ELEMANLARI VE ELEKTRONİK BOŞ KUTULAR

Baskılı Devre Klemensleri
Led Uygulamaları için Klemens ve Konnektörler
SMD Montaj için Çözümler
Baskılı Devre Konnektörleri
COMBICON Compact / Aksesuarları
COMBICON Power
Panel Geçiş Klemensleri ve T-LOX
COMBICON HOUSING

147 CİHAZ BAĞLANTI ELEMANLARI

ENDÜSTRİ YÖNETİMİ VE OTOMASYON

INTERFACE Röle
INTERFACE VARIOFACE Kablolama
INTERFACE Analog, INTERFACE Ex
Emniyet Çözümleri
Haberleşme Arayüzleri / Kablosuz Seri Haberleşme
Endüstriyel Ethernet / Kablosuz Haberleşme
PLC Teknolojileri
Giriş Çıkış I/O Modülleri (IP20-IP65)
PLC ve SCADA Yazılımları
Operatör Paneller (HMI) /Endüstriyel PC (IPC)
Endüstri Çözümleri

177 ENDÜSTRİ YÖNETİMİ VE OTOMASYON

1923

Phoenix Contact
Hugo Knümann tarafından Essen'de kuruldu.

Seramik muhafazalı ilk klemens.

1928

Phoenix Contact
şerit klemensler

1967

İkinci Dünya Savaşı boyunca Bloomberg'teki
"Bürgerheim" restoranının ziyafet odası,
geçici şirket merkezi oldu.

1943

Şirket genel merkezi,
Blomberg sahasında tesis edildi.

1969

Küresel bir oyuncu olma yolunda şirket logosu,
global bir görünüm kazandı.

1982

Blomberg'teki giderek büyüyen ve daha donanımlı
hale gelen Phoenix Contact yerleşkesi.

2023

Tamamen Elektrikli Toplum Vizyonunu Güçlendirme

Bugün, "Tamamen Elektrikli Toplum Vizyonunu Güçlendirme" sloganı ile yenilenebilir enerjinin herkesin yararına olduğu bir dünyaya elektrifikasyon, dijitalleşme ve otomasyon çözümleri sunarak katkıda bulunmaya devam ediyoruz.

100 yıllık teknoloji ve inovasyon tutkusu

PHOENIX CONTACT

Klemensler

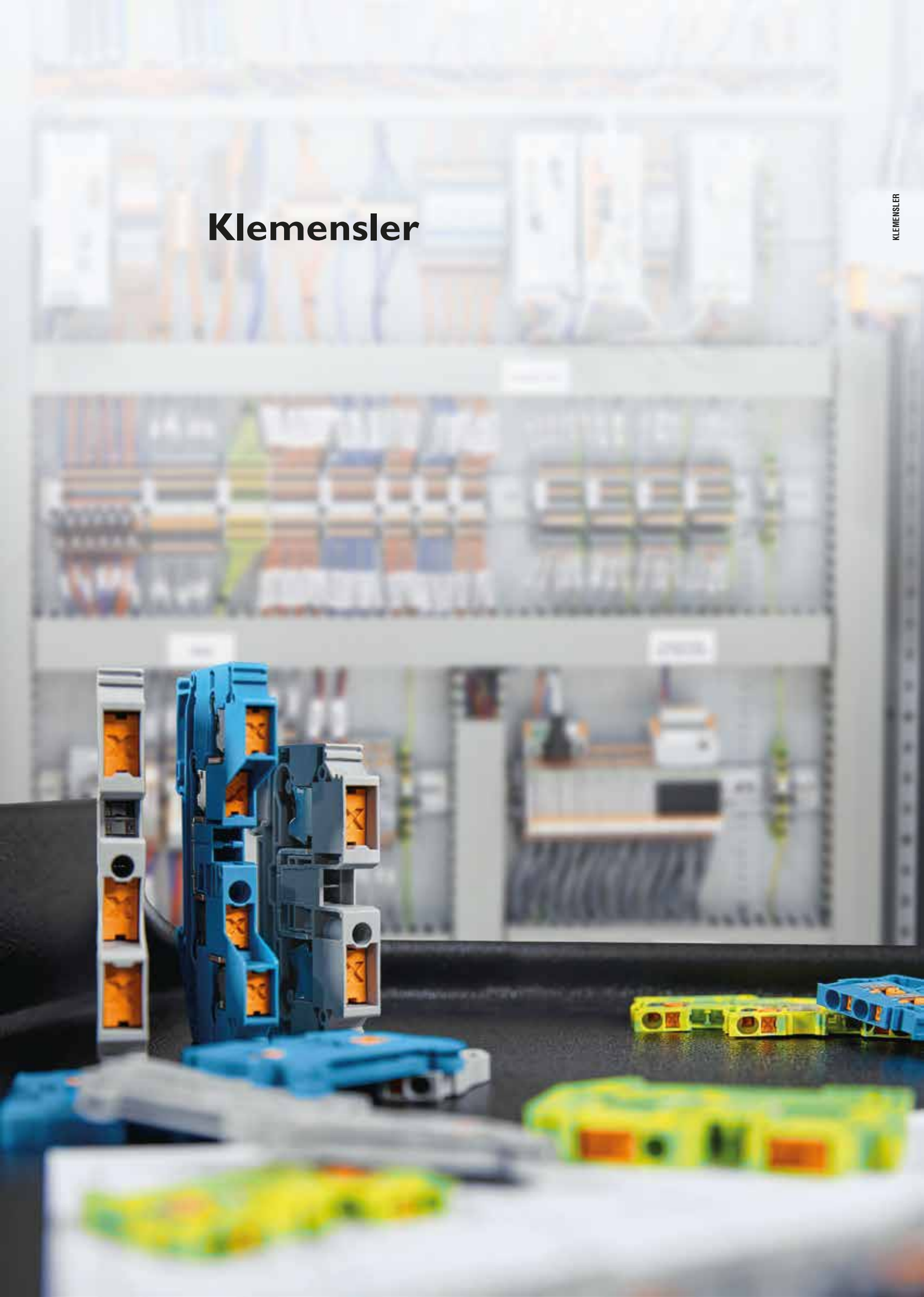

CLIPLINE COMPLETE ray klemens sistemi

Beş farklı bağlantı yöntemi, tek sistem

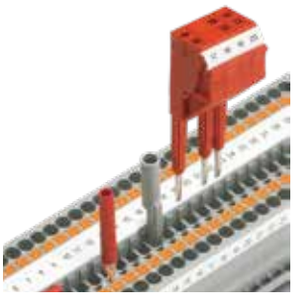

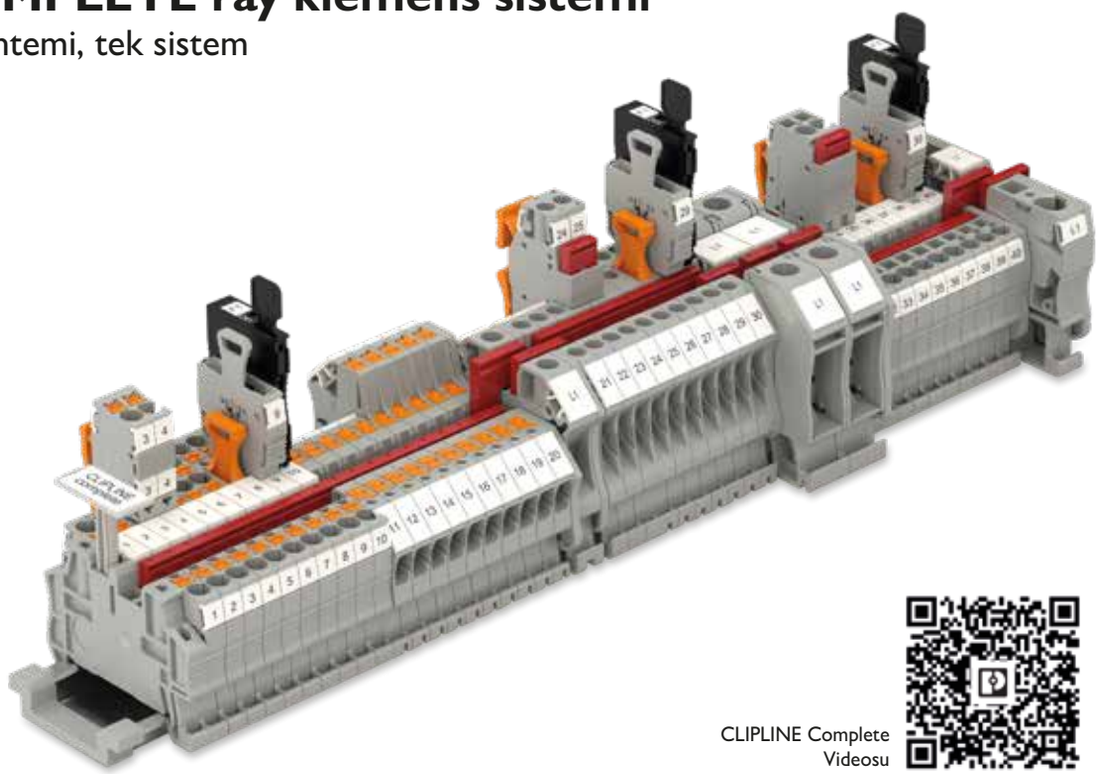

CLIPLINE Complete Videosu

Genel

Phoenix Contact'ın ürün gamında bulunan ray klemensler; bağlantı tipine göre; vidalı, yaylı, push-in, pabuç bağlantılı ve hızlı bağlantılı klemensler olarak sınıflandırılabilir. Bilindiği gibi uygulamada klemenslerle birlikte köprüler, etiketler, test soketleri vb. çok sayıda aksesuar kullanılması da gerekmektedir. Phoenix Contact'ın UT, PT ve PTV, XTV, ST ve RT adlı klemens serileri aynı aksesuarları kullanacak şekilde tasarlanmıştır. Tasarımındaki detaylar işçilik sürelerinizi kısaltarak işinize maksimum fayda sağlar.

CLIPLINE COMPLETE olarak adlandırılan bu sistem; işçilik, satınalma, depolama ve lojistik maliyetlerinizi azaltır ve müşterilerinizin farklı beklentilerine esnek şekilde cevap verebilmenizi sağlar.

Geçmeli köprüleme sistemi
CLIPLINE COMPLETE sisteminde geçmeli köprüler kullanılır. Bu sayede tüm potansiyel dağıtım işlerini çok kısa sürede gerçekleştirmek mümkündür. Köprülerin 2'den 50'ye kadar çeşitli kutup sayılarında çeşitleri ve muhtelif renkleri mevcuttur.
Sistemdeki tüm klemenslerin iki köprüleme kanalı vardır. Bu sayede iki farklı potansiyel, köprülerle dağıtılabilir. Köprüleme kanalları tüm klemens tiplerinde aynı hat üzerinde yer aldığı için farklı bağlantı tipinde ürünler kombine edilebilir. Ayrıca; yüksek kesitli klemenslerle düşük kesitli klemensleri köprülemek de mümkündür.

Fiş-soketli bağlantı çözümleri
COMBI fiş-soket sistemi uygulamanızı hızlı ve modüler şekilde oluşturmanızı sağlar.
COMBI konnektörler; ray klemenslerde olduğu gibi vidalı, yaylı, push-in ve hızlı bağlantılı olarak mevcuttur. 1.5 mm², 2.5 mm², 4 mm² ve 6 mm² 'lik ürünlerden oluşan ürün gamı, hem sinyal hem de güç kablajının bu ürünlerle yapılabilmesini sağlar. Sistem en zor vibrasyon gerekliliklerini karşılamaktadır. Hem klemens hem fişler dokunma emniyetlidir. Kilit mekanizmasından ekranlı kablolar için toprak bağlantısına varan kapsamlı bir aksesuar gamı mevcuttur.

Çok fonksiyonlu ayırma bölgesi
CLIPLINE COMPLETE sistemindeki tüm ayırma bölgeli (...TG) klemenslerin ayırma bölgeleri aynı yapıdadır. Buraya takılan aksesuara bağlı olarak klemenslere çeşitli işlevler kazandırmak mümkündür.
Ayırma fişleri devreyi kesmek için kullanılır.
Sigorta fişleri devreyi sigorta üzerinden bağlamak için tasarlanmıştır.
Patentli komponent fişleri ile direnç, diyot gibi komponentleri hızlı, polarite hatası yapmadan ve lehimleme ihtiyacı olmaksızın devreye dahil etmek mümkündür.

Geniş yüzeyli etiketler
CLIPLINE complete sistemindeki tüm klemenslerin geniş bir etiketleme yüzeyi vardır. Bu, düzgün kablolamanın ön şartı olup test ve bakım işlerinde takibi kolaylaştırır. Klemens grup etiketlemesi için ürünler de mevcuttur.

Test aksesuarları
CLIPLINE complete sisteminde kapsamlı test aksesuarları bulunur. Tüm test fişleri köprüleme kanalına takılabilir. İstenirse modüler test fişleri kullanılarak çok sayıda test fişinin bir arada kullanıldığı karmaşık test işlemleri de gerçekleştirilebilir.

XT ve XTV Serisi Push-X bağlantılı klemensler
Push-X, gergili kontak yaylı, yüksüklü veya yüksüksüz, tek telli ve çok telli kabloların alet kullanmadan direkt bağlantısına izin verir. Kablo, klemens içine itildiğinde kilit mekanizması otomatik olarak bağlantıyı sağlar. Kabloyu çıkarmak için butona basarak gergi yayı yeniden kurulur.

PT ve PTV serisi push-in bağlantılı klemensler
Phoenix Contact'ın PT serisi klemensleri, kabloların alet kullanmadan klemense takılabilmesi için geliştirilmiştir. Özel yay profili en düşük kesitteki iletkenlerin bile kolay ve hızlı şekilde klemense takılabilmesini sağlar. PT serisinde kabloyu sökmek için yay açma butonu kullanılır. Bu sayede gerilim altındaki parçalarla doğrudan temas önlenir.

UT serisi vidalı klemensler
UT vidalı klemensler en zor gereksinimleri karşılayacak şekilde tasarlanmıştır. Vidalar, Phoenix Contact'ın geliştirdiği patentli bir vida kilitleme tekniği olan "Reakdyn Prensibi" sayesinde gevşemez."

RT serisi pabuç bağlantılı klemensler
RT pabuç bağlantılı klemensler kablo pabucu bağlantısına uygundur. Benzer ürünlerden farklı olarak geçmeli köprüleme sistemi sayesinde kolayca köprülenebilirler.

İçindekiler

KLEMENSLER

PT SERİSİ PUSH-IN KLEMENSLER

PT Serisi push-in bağlantılı klemensler 8
PT Serisi tek giriş tek çıkışlı push-in bağlantılı klemensler 8
PTV Serisi yandan girişli push-in bağlantılı klemensler 9
PT Serisi push-in bağlantılı yüksek akım klemensleri 9
PT Serisi tek giriş çok çıkışlı push-in bağlantılı klemensler 10
PTV Serisi tek giriş çok çıkışlı yandan girişli push-in klemensler 10
PT Serisi çok katlı push-in bağlantılı klemensler 10
PT Serisi push-in bağlantılı topraklama klemensleri 10
PTV Serisi yandan girişli Push-in bağlantılı topraklama klemensleri 10
PT Serisi push-in bağlantılı tesisat klemensleri 11
PT ve PTV serisi push-in bağlantılı sigortalı klemensler 11
Push-in / vidalı bağlantılı hibrit dağıtım klemensleri 12
PT Serisi push-in bağlantılı ayırma klemensleri ve çok işlevli klemensler 12
PTV Serisi yandan girişli Push-in bağlantılı ayırma klemensleri ve çok işlevli klemensler 12
PT Serisi push-in bağlantılı diyotlu klemensler 12
PT Serisi push-in bağlantılı sensör aktüatör klemensleri 12
PT Serisi marşaling klemensleri 13
PT push-in bağlantılı fiş-soketli klemensler 14
Push-in bağlantılı mini klemensler 15
Push-in bağlantılı ölçme ayırma klemensleri 15
PT Serisi aksesuar seçim tablosu 16

FIX SERİSİ DAĞITIM BLOKLARI

FIX dağıtım blokları 17
PTFIX dağıtım blokları 18
PTFIX fonksiyon blokları 21
PTVFIX dağıtım blokları 22
Aksesuar seçimi 23

XT ve XTV SERİSİ PUSH-X KLEMENSLER

XT Serisi klemensler 24
XTV Serisi klemensler 24
Push-X Serisi Aksesuar Seçimi 24

VİDALI KLEMENSLER

UT Serisi vidalı klemensler 27
UT Serisi tek giriş - tek çıkışlı vidalı klemensler 28
UKH Serisi vidalı yüksek akım klemensleri 28
UKH Serisi vidalı 1500 V yüksek akım klemensleri 28
UKH Serisi vidalı yüksek akım topraklama klemensleri 28
UT Serisi tek giriş çift çıkışlı vidalı klemensler 28
UT Serisi çift giriş çift çıkışlı vidalı klemensler 28
UT Serisi vidalı topraklama klemensleri 29
UT Serisi ayırma kollu sigortalı vidalı klemensler 29
UT Serisi diyotlu vidalı klemensler 29
UT Serisi vidalı bıçaklı ayırma klemensleri ve fonksiyonel klemensler 29
UT Serisi vidalı ölçme-ayırma klemensleri 30
UT Serisi - UKH serisi aksesuar seçim tabloları 30
Fame 3 SL kompakt test blokları 31
Yüksek ortam sıcaklıkları için vidalı seramik klemensler 32
Vidalı termokupl klemensleri 32
TB Serisi vidalı klemensler 33
TB Serisi tek giriş tek çıkışlı vidalı klemensler 34
TB Serisi yüksek akım klemensleri 34
TB Serisi vidalı topraklama / yüksek akım topraklama klemensleri 34
TB Serisi tek giriş çift çıkışlı vidalı klemensler 34
TB Serisi çift giriş çift çıkışlı vidalı klemensler 34
TB Serisi çift katlı / üç katlı vidalı klemensler 35
TB Serisi çift katlı vidalı sigortalı klemensler / komponent ve sigorta fişleri 36
TB Serisi vidalı ölçme ayırma klemensleri 36
TB Serisi aksesuar seçim tablosu 37

PABUÇ BAĞLANTILI KLEMENSLER 38

ALÜMİNYUM KABLOLAR İÇİN KLEMENSLER 38

KLEMENS AKSESUARLARI 38

DİĞER 45

Klemens durdurucuları 43
Montaj rayları / aksesuarları 43
Kablo kroşeleri 43
Pano prizleri 44
Profil kapaklar 44
Ekranlama klemensleri 45
Bara klemensleri ve bara mesnetleri 46

PT SERİSİ Push-in BAĞLANTILI KLEMENSLER

Push-in bağlantı teknolojisi
PT serisi, tek telli ve yüksüklü çok telli kabloların aletsiz bağlantısı için geliştirilmiştir. Yüksüksüz çok telli kabloları da butonu hafifçe iterek hızlı ve kolay şekilde takabilirsiniz

Hızlı
PT klemenslerde kabloyu takmak için gerekli kuvvet son derece azdır. Bu sayede kablolar daha kolay ve hızlı takılır, montaj süreleri kısalır

Pratik
Kabloyu çıkartmak için turuncu butonu sert herhangi bir cisimle itmek yeterlidir. Özel bir alet kullanımına gerek yoktur

Esnek
Bağlantı noktasının yanındaki açma butonu sayesinde bağlantılar yanınızdaki herhangi bir sivri uçlu cisimle kolayca açılabilir. Tornavidanız yoksa bir tükenmez kalem kullanın !

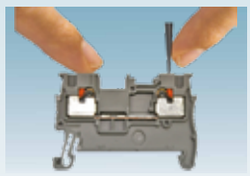

Güvenli
Açma butonu sayesinde gerilim altındaki parçalarla doğrudan temas etme riski yoktur. Ayrıca kablonun takılabileceği tek bir nokta olduğundan kullanıcı hataları önlenir

Düzenli
Ayırma plakaları klemens profilinden dışarıya taşar. Hem görsel hem elektriksel ayrım sağlarlar

Kolay ölçüm
Tüm PT klemenslerin üzerinde köprüleme kanalı dolu olsa bile ölçüm alabilmeniz için birer test noktası bulunmaktadır

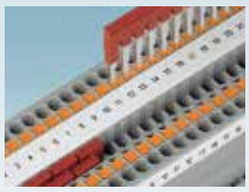

Kolay köprüleme
Geçmeli köprülerle onlarca klemensi saniyeler içinde köprüleyebilirsiniz. Patentli köprü tasarımı sayesinde köprü montajı da kablo montajı kadar kolaydır.

Anlaşılır panolar
Köprülerin bacaklarını keserek atlamalar yapabilir, kalan bacakları köprünün üst kısmındaki işaretleme kanalında işaretleyebilirsiniz. Çift köprüleme kanalı sayesinde farklı potansiyeller paralel olarak taşınabilir

Kolay dağıtım
İndirici köprüler kullanarak farklı kesitteki klemensleri köprüleyebilirsiniz.
Bu köprüler farklı serileri de köprüleyebilir: Örneğin 16 mm² vidalı bir klemensle 2.5 mm² push-in klemensi

İstediğiniz gibi etiketleyin
Etiket yuvası Phoenix Contact'ın çeşitli etiketlerini ve yazıcılarını desteklemektedir. İstenirse çok satırlı şerit etiketleme de yapılabilir

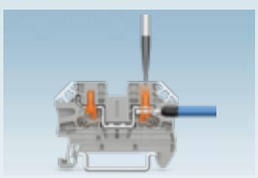

İsteğe bağlı yandan girişli bağlantı
0,14 mm²'den 185 mm²'ye kadar yandan girişli ürün seçenekleri, PTV, XTV ve PTPOWER Serisi altında ürünler sıralanmıştır

PT 1,5/S... klemensler yalnızca 3,5 mm genişliğindedir. 2,5 mm² kesitli klemenslerle kıyaslandıklarında panolarda yaklaşık %30 yer kazandırırlar

PT SERİSİ TEK GİRİŞ TEK ÇIKIŞLI Push-in BAĞLANTILI KLEMENSLER

SİP.NO.	TİP	Tek telli kesit (mm²)	Çok telli kesit (mm²) Yüksüksüz	Çok telli kesit (mm²) İzolesiz/izoleli yüksüklü	Gerilim (V) / Akım (A)	Renk	Ambalaj (Ad.)	SATIŞ GRUBU
3208100	PT 1,5/S	1,5	1,5	1	500 / 17,5		50	BE2
3208126	PT 1,5/S BU	1,5	1,5	1	500 / 17,5	mavi	50	BE2
3209510	PT 2,5	4	2,5	2,5	800 / 24		50	BE2
3209523	PT 2,5 BU	4	2,5	2,5	800 / 24	mavi	50	BE2
3211757	PT 4	6	4	4	800 / 32		50	BE2
3211760	PT 4 BU	6	4	4	800 / 32	mavi	50	BE2
3211813	PT 6	10	6	6	1000 / 41		50	BE2
3211819	PT 6 BU	10	6	6	1000 / 41	mavi	50	BE2
3212120	PT 10	16	10	10	1000 / 57		50	BE2
3212123	PT 10 BU	16	10	10	1000 / 57	mavi	50	BE2
3212138	PT 16 N	25	16	16	1000 / 76		50	BE2
3212142	PT 16 N BU	25	16	16	1000 / 76	mavi	50	BE2

Tip \ Renk	OG		YE		RD		WH		BK		GN	
PT 1,5/S	-	-	3208130	BE2	3208127	BE2	-	-	3208128	BE2	3208129	BE2
PT 2,5	3212329	BE2	3209511	BE2	3209512	BE2	3209514	BE2	3212330	BE2	3209513	BE2
PT 4	3211758	BE2	3211762	BE2	3211777	BE2	3211778	BE2	3211776	BE2	-	-

RAY KLEMENSLER

PTV...

PTV SERİSİ YANDAN GİRİŞLİ Push-in BAĞLANTILI KLEMENSLER

SİP.NO.	TİP	Tek telli kesit (mm²)	Çok telli kesit (mm²) Yüksüksüz	İzolesiz/izoleli yüksüklü	Gerilim (V) / Akım (A)	Renk	Ambalaj (Ad.)	SATIŞ GRUBU
1078960	PTV 2,5	4	2,5	2,5	800/24		50	BE2
1078962	PTV 2,5 BU	4	2,5	2,5	800/24	mavi	50	BE2
1088728	PTV 4	6	4	4	1000/32		50	BE2
1088729	PTV 4 BU	6	4	4	1000/32	mavi	50	BE2
1116734	PTV 6	10	6	6	1000/41		50	BE2
1116735	PTV 6 BU	10	6	6	1000/41	mavi	50	BE2

PTPOWER...

CEC PTPOWER.. uygulaması

PT SERİSİ Push-in BAĞLANTILI YÜKSEK AKIM KLEMENSLERİ

3212064	PTPOWER 35	35	35	35/35	1000/125		10	BE2
3212065	PTPOWER 35 BU	35	35	35/35	1000/125	mavi	10	BE2
3260050	PTPOWER 50	70	70	50/50	1500/150		10	BE2
3260065	PTPOWER 50 P	70	70	50/50	1500/150		10	BE2
3260051	PTPOWER 50 BU	70	70	50/50	1500/150	mavi	10	BE2
3260100	PTPOWER 95	95	95	95/95	1500/232		3	BE2
3260103	PTPOWER 95 BU	95	95	95/95	1500/232	mavi	3	BE2
3260163	PTPOWER 95 P	95	95	95/95	1500/232		3	BE2
3260166	PTPOWER 95 P BU	95	95	95/95	1500/232	mavi	3	BE2
1054722	PTPOWER 185	185	185	150/150	1500/309		3	BE2
1054725	PTPOWER 185 P	185	185	150/150	1500/309		3	BE2
1054723	PTPOWER 185 BU	185	185	150/150	1500/309	mavi	3	BE2
1056086	CEC PTPOWER 35/50	PTPOWER 35/50'nin kullanılmayan terminalleri için koruma kapağı					10	BE2
1056087	CEC PTPOWER 95/185	PTPOWER 95/185'in kullanılmayan terminalleri için koruma kapağı					10	BE2

0,14 mm²'den 185 mm²'ye kadar
yandan girişli, hızlı ve esnek bağlantı!

PTPOWER Videosu

Çevirmeli bağlantı
Patentli Power-Turn yaylı bağlantı teknolojisi büyük kesitli iletkenlerin standart bir tornavida ve tek bir kol hareketiyle hızlı ve kolay bağlantısını sağlar.

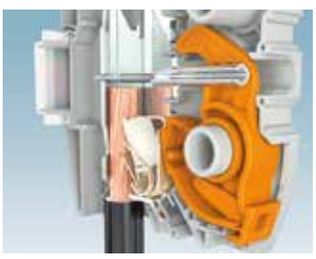

Güvenilir temas
Üç yüksek kaliteli çelik yay prizma şeklindeki klemens gövdesiyle çalışarak uzun süre titreşimden etkilenmeyen bir bağlantı oluşturur.

Direkt bağlantı
Büyük kesitli kablolar için hızlı ve kolay bağlantı artık mümkündür. Kablolar push-in bağlantı yöntemi ile kol kapalıyken de hızlı ve kolay şekilde direkt bağlanabilir.

Klemenslerin, DIN raya veya doğrudan saca monte edilebilecek tipleri mevcuttur.

2,3 mm çaplı standart test fişleri için her iki tarafta test bağlantısı. Ayrıca, 4 mm test fişleri için klemens merkezinde 4 mm test bağlantısı olan yüksek akım klemensleri mevcuttur.

PTPOWER 35 ile, indirici köprüler farklı nominal kesitli klemenslerin (örneğin PT 2,5 veya PT 4) push-in klemensine kolayca bağlantısını sağlar. Güç blokları indirici köprülerle hızlı şekilde oluşturulabilir.

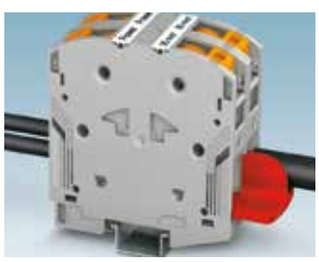

İzole tarak köprülerle potansiyel dağıtımı yapın. Köprüler, alet kullanmadan kolayca monte edilir ve bağlantı alanına güvenle kilitlenirler.
Özel tasarımları sayesinde kablo bağlantısından sonra kolayca ayırt edilebilirler.

Tamamen izole ve geçmeli (opsiyonel) ek klemensi iki 16 mm² kablo için gerilim alınmasına imkan tanır. Geniş yüzeyli etiketleme opsiyonu ve entegre 2,3 mm Ø test bağlantısı
sunarlar.

RAY KLEMENSLER

PT...TWIN

PT...QUATTRO

PTV...-TWIN

PTV...-QUATTRO

PTTB 2,5-L/N

PT 2,5-PE/L/N

PTTBS 2,5

PT 2,5-PE

PT 1,5/S-3PE

PTV 2,5-PE

SİP.NO.	TİP	AÇIKLAMA			Ambalaj (Ad.)	SATIŞ GRUBU
PT SERİSİ TEK GİRİŞ ÇOK ÇIKIŞLI Push-in BAĞLANTILI KLEMENSLER						
3208155	PT 1,5/S-TWIN	1,5 mm²	tek giriş, çift çıkış		50	BE2
3208168	PT 1,5/S-TWIN BU	1,5 mm²	tek giriş, çift çıkış	mavi	50	BE2
3208197	PT 1,5/S-QUATTRO	1,5 mm²	çift giriş, çift çıkış		50	BE2
3208208	PT 1,5/S-QUATTRO BU	1,5 mm²	çift giriş, çift çıkış	mavi	50	BE2
3209549	PT 2,5-TWIN	2,5 mm²	tek giriş, çift çıkış		50	BE2
3209552	PT 2,5-TWIN BU	2,5 mm²	tek giriş, çift çıkış	mavi	50	BE2
3209578	PT 2,5-QUATTRO	2,5 mm²	çift giriş, çift çıkış		50	BE2
3209581	PT 2,5-QUATTRO BU	2,5 mm²	çift giriş, çift çıkış	mavi	50	BE2
3211771	PT 4-TWIN	4 mm²	tek giriş, çift çıkış		50	BE2
3211775	PT 4-TWIN BU	4 mm²	tek giriş, çift çıkış	mavi	50	BE2
3211797	PT 4-QUATTRO	4 mm²	çift giriş, çift çıkış		50	BE2
3211802	PT 4-QUATTRO BU	4 mm²	çift giriş, çift çıkış	mavi	50	BE2
PTV SERİSİ TEK GİRİŞ ÇOK ÇIKIŞLI YANDAN GİRİŞLİ Push-in KLEMENSLER						
1078966	PTV 2,5-TWIN	2,5 mm²	tek giriş, çift çıkış		50	BE2
1078971	PTV 2,5-TWIN BU	2,5 mm²	tek giriş, çift çıkış	mavi	50	BE2
1078999	PTV 2,5-QUATTRO	2,5 mm²	çift giriş, çift çıkış		50	BE2
1079006	PTV 2,5-QUATTRO BU	2,5 mm²	çift giriş, çift çıkış	mavi	50	BE2
1088731	PTV 4-TWIN	4 mm²	tek giriş, çift çıkış		50	BE2
1088732	PTV 4-TWIN BU	4 mm²	tek giriş, çift çıkış	mavi	50	BE2
1088734	PTV 4-QUATTRO	4 mm²	çift giriş, çift çıkış		50	BE2
1088735	PTV 4-QUATTRO BU	4 mm²	çift giriş, çift çıkış	mavi	50	BE2
PT SERİSİ ÇOK KATLI Push-in BAĞLANTILI KLEMENSLER						
3208511	PTTB 1,5/S	1,5 mm²	çift katlı		50	BE2
3208524	PTTB 1,5/S BU	1,5 mm²	çift katlı	mavi	50	BE2
3214657	PTTBS 1,5/S	1,5 mm²	çift katlı, üstten etiketlenebilir		50	BE2
3214660	PTTBS 1,5/S BU	1,5 mm²	çift katlı, üstten etiketlenebilir	mavi	50	BE2
3210567	PTTB 2,5	2,5 mm²	çift katlı		50	BE2
3210570	PTTB 2,5 BU	2,5 mm²	çift katlı	mavi	50	BE2
3209604	PTTBS 2,5	2,5 mm²	çift katlı, üstten etiketlenebilir		50	BE2
3209617	PTTBS 2,5 BU	2,5 mm²	çift katlı, üstten etiketlenebilir	mavi	50	BE2
3210994	PTTB 2,5-L/N	2.5 mm²	çift katlı	gri/mavi	50	BE2
3211786	PTTB 4	4 mm²	çift katlı		50	BE2
3211793	PTTB 4 BU	4 mm²	çift katlı	mavi	50	BE2
3213713	PT 1,5/S-3L	1,5 mm²	üç katlı		50	BE2
3213726	PT 1,5/S-3L BU	1,5 mm²	üç katlı	mavi	50	BE2
3213755	PT 1,5/S-PE/L/N	1,5 mm²	üç katlı (toprak/faz/nötr)		50	BE2
3213768	PT 1,5/S-PE/L/L	1,5 mm²	üç katlı (toprak/faz/faz)		50	BE2
3210499	PT 2,5-3L	2,5 mm²	üç katlı		50	BE2
3210538	PT 2,5-PE/L/N	2,5 mm²	üç katlı (toprak/faz/nötr)		50	BE2
3210541	PT 2,5-PE/L/L	2,5 mm²	üç katlı (toprak/faz/faz)		50	BE2
3210542	PT 2,5-PE/3L	2,5 mm²	motor klemensi (üç faz+toprak)		50	BE2
3210442	PT 4-PE/3L	4 mm²	motor klemensi (üç faz+toprak)		50	BE2
PT SERİSİ Push-in BAĞLANTILI TOPRAKLAMA KLEMENSLERİ						
3208139	PT 1,5/S-PE	1,5 mm²	tek giriş, tek çıkış	topraklama	50	BE2
3209536	PT 2,5-PE	2,5 mm²	tek giriş, tek çıkış	topraklama	50	BE2
3211766	PT 4-PE	4 mm²	tek giriş, tek çıkış	topraklama	50	BE2
3211822	PT 6-PE	6 mm²	tek giriş, tek çıkış	topraklama	50	BE2
3212131	PT 10-PE	10 mm²	tek giriş, tek çıkış	topraklama	50	BE2
3212147	PT 16 N-PE	16 mm²	tek giriş, tek çıkış	topraklama	50	BE2
3212066	PTPOWER 35-PE	35 mm²	tek giriş, tek çıkış	topraklama	10	BE2
3260052	PTPOWER 50-PE	70 mm²	tek giriş, tek çıkış	topraklama	10	BE2
3260106	PTPOWER 95-PE	95 mm²	tek giriş, tek çıkış	topraklama	3	BE2
1054724	PTPOWER 185-FE	185 mm²	tek giriş, tek çıkış	topraklama, ray bağlantısı yoktur	3	BE2
3208171	PT 1,5/S-TWIN-PE	1,5 mm²	tek giriş, çift çıkış	topraklama	50	BE2
3209565	PT 2,5-TWIN-PE	2,5 mm²	tek giriş, çift çıkış	topraklama	50	BE2
3211780	PT 4-TWIN-PE	4 mm²	tek giriş, çift çıkış	topraklama	50	BE2
3208333	PT 1,5/S-QUATTRO-PE	1,5 mm²	çift giriş, çift çıkış	topraklama	50	BE2
3209594	PT 2,5-QUATTRO-PE	2,5 mm²	çift giriş, çift çıkış	topraklama	50	BE2
3211809	PT 4-QUATTRO-PE	4 mm²	çift giriş, çift çıkış	topraklama	50	BE2
3210596	PTTB 2,5-PE	2,5 mm²	çift katlı	topraklama	50	BE2
3211854	PTTB 4-PE	4 mm²	çift katlı	topraklama	50	BE2
3213739	PT 1,5/S-3PE	1,5 mm²	üç katlı	topraklama	50	BE2
PTV SERİSİ YANDAN GİRİŞLİ Push-in BAĞLANTILI TOPRAKLAMA KLEMENSLERİ						
1078963	PTV 2,5-PE	2,5 mm²	tek giriş, tek çıkış	topraklama	50	BE2
1088730	PTV 4-PE	4 mm²	tek giriş, tek çıkış	topraklama	50	BE2
1116736	PTV 6-PE	6 mm²	tek giriş tek çıkış	topraklama	50	BE2

PTI 2,5 • PTI 4 • PTI 6

PTN 2,5 • PTN 4 • PTN 6

PT SERİSİ Push-in BAĞLANTILI TESİSAT KLEMENSLERİ

SİP.NO.	TİP	AÇIKLAMA	Ambalaj (Ad.)	SATIŞ GRUBU
3213968	PTI 2,5	Geçiş klemensi, 24 A	50	BE2
3213969	PTI 2,5 BU	Geçiş klemensi, 24 A, mavi	50	BE2
3213963	PTN 2,5	Nötr barası ayırma klemensi (bara ve bir iletken bağlantısı için), 24 A	50	BE2
3213953	PTI 2,5-L/L	İki katlı geçiş klemensi, 2xL faz iletkeni	50	BE2
3213954	PTI 2,5-L/N	İki katlı geçiş klemensi, 1xL faz iletkeni, 1xN iletkeni	50	BE2
3213947	PTI 2,5-L/NT	İki katlı nötr barası ayırma klemensi, 1xL faz, 1xN iletken ve bara	50	BE2
3213956	PTI 2,5-L/NTB	İki katlı nötr ayırma klemensi, 1xL faz, 1xN iletkeni (bıçaklı-ayrılabilir)	50	BE2
3213950	PTI 2,5-PE/L/N	Üç katlı, 1xL faz iletkeni, 1xN iletkeni, 1xPE	50	BE2
3213946	PTI 2,5-PE/L/NT	Üç katlı nötr barası ayırma klemensi, 1xL faz, 1xN iletkeni ve bara, 1xPE	50	BE2
3213955	PTI 2,5-PE/L/NTB	Üç katlı nötr ayırma klemensi, 1xL faz, 1xN iletkeni (bıçaklı-ayrılabilir), 1xPE	50	BE2
3213972	PTI 6	Geçiş klemensi, 41 A	50	BE2
3213973	PTI 6 BU	Geçiş klemensi, 41 A, mavi	50	BE2
3213967	PTN 6	Nötr barası ayırma klemensi (bara ve bir iletken bağlantısı için), 41 A	50	BE2

PTI 2,5-L/N

PTI 2,5-L/NT

PTI 2,5-L/NTB

PTI 2,5-PE/L/N

PTI 2,5-PE/L/NT

PTI 2,5-PE/L/NTB

Hızlı potansiyel dağıtımı sağlamak için her katta iki köprüleme kanalı vardır. CLIPLINE complete sisteminin standart köprüleri ile, üç faz köprüleme rahatça yapılabilir.

Tüm PTI nötr ayırma klemensleri vidasız ayırma sürgüsüne sahiptir. Kontakt sürgüsü standart bir tornavida ile kaldırılarak baraya doğru kaydırılır. Ayırma sürgüsünün konumu açıkça anlaşılır.

Her bir bağlantı noktasında 2.3 mm çaplı bir test noktası vardır. Bu sayede tüm ölçüm ve test işlemleri köprüleme kanalları üzerinde köprüler bulunsa bile kolay ve hızlıca yapılabilir.

PTI tesisat klemensleri gruptan, PEN iletkeni barası sökülmeksizin kolayca ayırılabilir.

Eğer kablaj için sınırlı yer ayrılmışsa, kolay kullanım önemli bir avantajdır. Yeni geçmeli bağlantı yönteminin kablo takma kuvvetini %50'ye varan oranda azaltması, en ince iletkenlerin bile kolay ve alet kullanmaksızın bağlanabilmesini sağlar.

Entegre açma butonu bağlantıların kolay ve gerilimli parçalarla doğrudan temas etmeden herhangi bir aletle sökülebilmesini sağlar.

PTV 4-HESI...

PT 6-DREHSI...

PT VE PTV SERİSİ Push-in BAĞLANTILI SİGORTALI KLEMENSLER

3211861	PT 4-HESI (5x20)	4 mm², tek giriş, tek çıkış, sigortalı	50	BE2
3211903	PT 4-HESILED 24 (5x20)	4 mm², tek giriş, tek çıkış, sigortalı, 12-30 V AC/DC LED'li	50	BE2
3211907	PT 4-HESILA 250 (5x20)	4 mm², tek giriş, tek çıkış, sigortalı, 110-250 V AC/DC LED'li	50	BE2
3211888	PTTB 4-HESILED 24 (5X20)	4 mm², çift kat, üst kat sigortalı, 12-30 V AC/DC LED'li	50	BE2
1088742	PTV 4-HESI (5X20)	4 mm², yandan girişli, tek giriş, tek çıkış, sigortalı	50	BE2
1088743	PTV 4-HESILED 24 (5X20)	4 mm², yandan girişli, tek giriş, tek çıkış, sigortalı, 12-30 V AC/DC LED'li	50	BE2
1088745	PTV 4-HESILA 250 (5X20)	4 mm², yandan girişli, tek giriş, tek çıkış, sigortalı, 110-250 V AC/DC LED'li	50	BE2
3208943	PT 4-FSI/F	4 mm², bıçaklı mini oto sigortaları (F tipi) için	50	BE2
3208964	PT 4-FSI/F-LED 24	4 mm², bıçaklı mini oto sigortaları (F tipi) için, 24 V DC	50	BE2
3212166	PT 6-FSI/C	6 mm², bıçaklı oto sigortaları (C tipi) için	50	BE2
3212172	PT 6-FSI/C-LED 24	6 mm², bıçaklı oto sigortaları (C tipi) için, 24 V DC	50	BE2
3025042	PT 6-DREHSI (5X20)	6 mm², tek giriş, tek çıkış, sigortalı, çevirmeli yuva	50	BE2
3025046	PT 6-DREHSILED 24 (5X20)	6 mm², tek giriş, tek çıkış, sigortalı, 12-30 V AC/DC LED'li, çevirmeli yuva	50	BE2

PT 4 HESI... klemensler PT 4 geçiş klemensleri ile aynı şekle sahiptir. FBS *-6 köprüler kullanılarak komşu klemenslerle köprülenebilirler. Sigorta kolunun her iki yanında kolu kaldırmadan prob ile ölçüm yapmaya imkan veren test noktaları mevcuttur.

PT 4 FSI/F... klemensler, PT 4 geçiş klemensleri ile aynı şekle sahiptir. FBS *-6 köprüler kullanılarak komşu klemensler ile köprülenebilirler

RAY KLEMENSLER

PT 2X10/9X4

PTU 35/4X6/6X2,5

PTU 35/4X10

Push-in / HİBRİT BAĞLANTILI DİĞER DAĞITIM KLEMENSLERİ

SİP.NO.	TİP	AÇIKLAMA	Ambalaj (Ad.)	SATIŞ GRUBU
3002369	PT 2X10/9X4	2 adet 10 mm² giriş (57 A / toplamda 99 A), 9 adet 4 mm² çıkış, push-in	25	BE2
3002368	PT 2X10/9X4 BU	2 adet 10 mm² giriş (57 A / toplamda 99 A), 9 adet 4 mm² çıkış, push-in, mavi	25	BE2
3214080	PTU 35/4X6/6X2,5	35 mm² vidalı giriş (105 A) / 4 adet 6 mm², 6 adet 2,5 mm² push-in çıkış	20	BE2
3214081	PTU 35/4X6/6X2,5 BU	35 mm² vidalı giriş (105 A) / 4 adet 6 mm², 6 adet 2,5 mm² push-in çıkış, mavi	20	BE2
3002371	PTU 35/4X10	35 mm² vidalı giriş (101 A) / 4 adet 10 mm² push-in çıkış	25	BE2
3002370	PTU 35/4X10 BU	35 mm² vidalı giriş (101 A) / 4 adet 10 mm² push-in çıkış, mavi	25	BE2

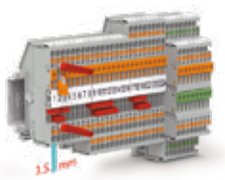
PT 1,5/S-MT

PT SERİSİ Push-in BAĞLANTILI AYIRMA KLEMENSLERİ VE ÇOK İŞLEVLİ KLEMENSLER

3210301	PT 1,5/S-MT	1,5 mm²	tek giriş, tek çıkış	bıçaklı ayırma	50	BE2
3210156	PT 2,5-MT	2,5 mm²	tek giriş, tek çıkış	bıçaklı ayırma	50	BE2
3210185	PT 2,5-TG*	2,5 mm²	tek giriş, tek çıkış	çok işlevli klemens taban kısmı	50	BE2
3211933	PT 4-MT	4 mm²	tek giriş, tek çıkış	bıçaklı ayırma	50	BE2
3211922	PT 4-TG*	4 mm²	tek giriş, tek çıkış	çok işlevli klemens taban kısmı	50	BE2

PTVC 2,5-MT

PTV SERİSİ YANDAN GİRİŞLİ Push-in BAĞLANTILI AYIRMA KLEMENSLERİ VE ÇOK İŞLEVLİ KLEMENSLER

1079059	PTVC 2,5-MT	2,5 mm²	tek giriş, tek çıkış	bıçaklı ayırma	50	BE2
1079061	PTVC 2,5-TG*	2,5 mm²	tek giriş, tek çıkış	çok işlevli klemens taban kısmı	50	BE2
1088739	PTV 4-MT	4 mm²	tek giriş, tek çıkış	bıçaklı ayırma	50	BE2
1088741	PTV 4-TG	4 mm²	tek giriş, tek çıkış	çok işlevli klemens taban kısmı	50	BE2

PTVC 2,5-TG

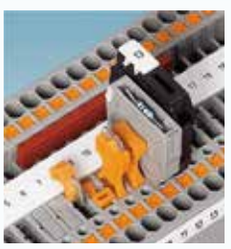

* ...-TG tipleri uygun aksesuarlarla birlikte kullanılarak klemense çeşitli işlevler kazandırılabilir (sigortalı klemens, diyotlu klemens, bıçaklı klemens gibi). Uygun fişler için sayfa 43'e bakınız.

PT ...-MT
ayırma noktasının her iki yanında test noktaları mevcuttur

PTTB 2,5-DIO/O-U

PT SERİSİ Push-in BAĞLANTILI DİYOTLU KLEMENSLER

3210923	PTTB 2,5-DIO/O-U	2,5 mm²	50	BE2
3210936	PTTB 2,5-DIO/U-O	2,5 mm²	50	BE2

PT SERİSİ Push-in BAĞLANTILI SENSÖR AKTÜATÖR KLEMENSLERİ

3244410	PTIO 1,5/S/3	Üç iletkenli	50	BE2
3244423	PTIO 1,5/S/3-LED 24 RD	Üç iletkenli, 15-30 V DC kırmızı LED'li	50	BE2
3244436	PTIO 1,5/S/3-LED 24 GN	Üç iletkenli, 15-30 V DC yeşil LED'li	50	BE2
3244449	PTIO 1,5/S/3-PE	Üç iletkenli, toprak bağlantılı	50	BE2
3244559	PTIO-IN 2,5/3 OG	Besleme klemensi, üç iletkenli	50	BE2

Phoenix Contact'ın kompakt sensör/aktüatör klemensleriyle modern makine kontrol sistemlerinde sensör ve aktüatörleri kolay ve anlaşılır şekilde bağlayabilir, artı /eksi beslemeyi köprülerle dağıtarak kablajı önemli ölçüde azaltabilirsiniz.

- Sadece 3.5 mm klemens genişliği ile yer kazandırır
- 0.25 mm² kesitten itibaren kablolar aletsiz bağlanabilir, hız kazandırır
- Üç veya dört iletkenli sensör ve aktüatörler için
- LED'li ve PE kontaklı versiyonlar
- Klemens ekleyerek genişletilebilir.

PTRV 4/WH

PTRV 4 BU/BU

PTRVB 4-FI

PTRVB 4-PV

SİP. NO	TİP	KESİT	KLEMENS RENGİ	BÖLME RENGİ	KAT SAYISI	BAĞLANTI SAYISI	AMB. (Ad.)	SATIŞ GRB.
PT SERİSİ MARŞALİNG KLEMENSLERİ								
3270115	PTRV 4 /WH	1,5 mm²	gri	beyaz	4	16	10	BE6
3270121	PTRV 4 /RD	1,5 mm²	gri	kırmızı	4	16	10	BE6
3270118	PTRV 4 BU/BU	1,5 mm²	mavi	mavi	4	16	10	BE6
3270157	PTRVB 4-PV	1,5 mm²	gri	siyah	4	16 (tümü aynı potansiyelde)	10	BE6
3270158	PTRVB 4-FI	4 mm² / 1,5 mm²	gri	siyah	4	1+12 (tümü aynı potansiyelde)	10	BE6
3270137	PTRV 8 /RDWH	1,5 mm²	gri	üst dört bölme kırmızı, alt dört bölme beyaz	8	32	10	BE6
3270136	PTRV 8 BU/BU	1,5 mm²	mavi	mavi	8	32	10	BE6
3270159	PTRVB 8-PV	1,5 mm²	gri	siyah	8	32 (tümü aynı potansiyelde)	10	BE6
3270160	PTRVB 8-FI	4 mm² / 1,5 mm²	gri	siyah	8	1+28 (tümü aynı potansiyelde)	10	BE6

Aksesuarlar

3270151	D-PTRV 4 WH	Kapak, PTRV 4... İçin, beyaz	10	BE6
3270152	D-PTRV 4 WH 1-4	Kapak, PTRV 4... İçin, beyaz, baskılı (1-4)	10	BE6
3270153	D-PTRV 4 WH A-D	Kapak, PTRV 4... İçin, beyaz, baskılı (A-D)	10	BE6
3270154	D-PTRV 8 WH	Kapak, PTRV 8... İçin, beyaz	10	BE6
3270155	D-PTRV 8 WH 1-8	Kapak, PTRV 8... İçin, beyaz, baskılı (1-8)	10	BE6
3270156	D-PTRV 8 WH A-H	Kapak, PTRV 8... İçin, beyaz, baskılı (A-H)	10	BE6
3270167	CDC-PTRV	Kablo düzenleme parçası, klemens üzerine takılır	10	BE6

Klemens üzerine takılabilen CDC-PTRV, kablo kanalı işlevi görür

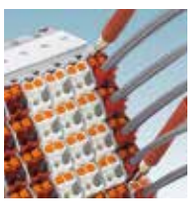
Tüm katlarda, kablolar takılı dahi olsa ölçüm almayı sağlayan birer test noktası bulunmaktadır

Bölmeler sipariş üzerine 11 farklı renkte yapılabilmektedir

Marshalling Klemensler Videosu

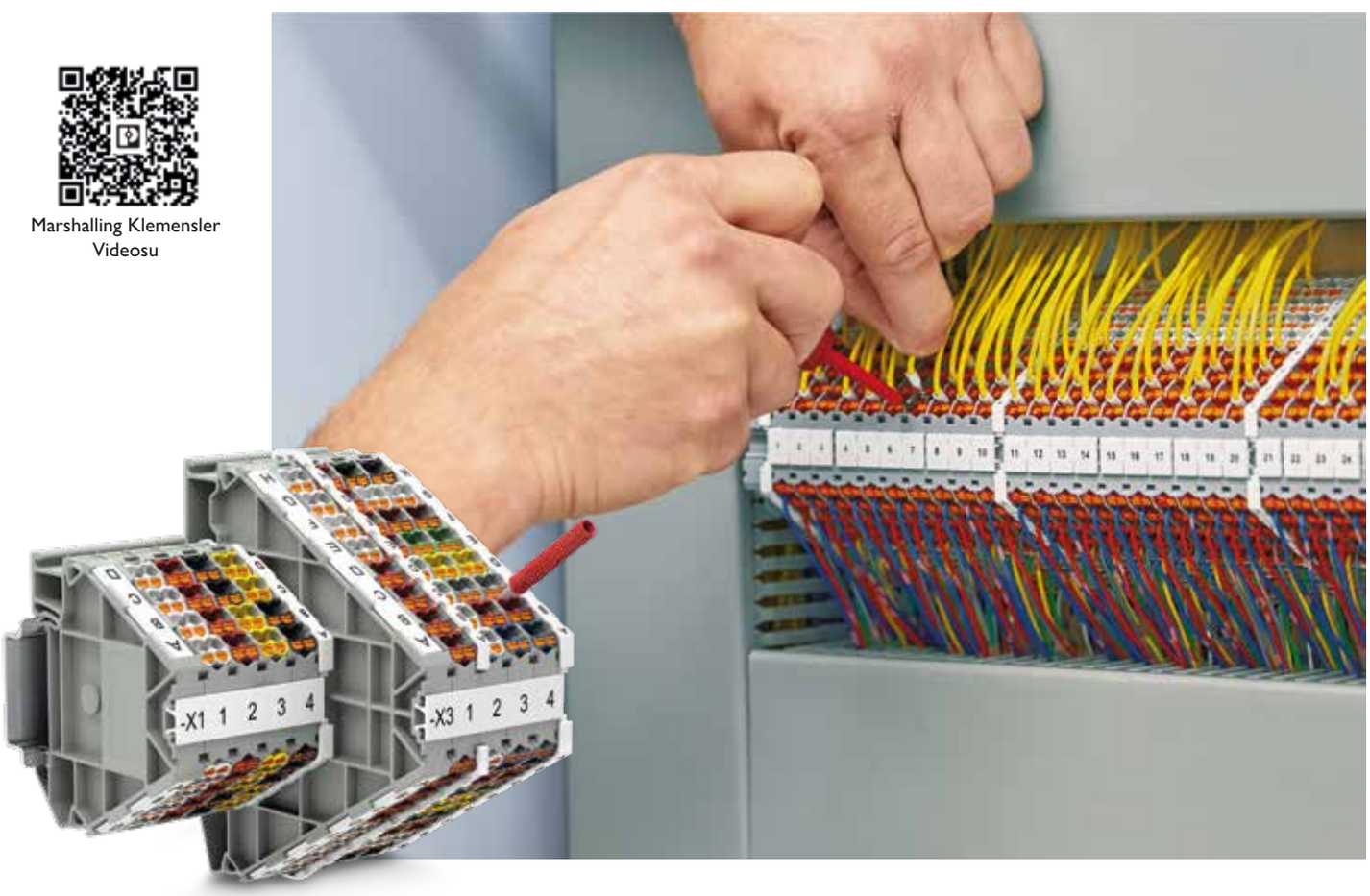

PT 1,5/S/1P

PP-H 1,5/S/6
Fişler ve soketler 1-15 arası kutup sayılarında mevcuttur

Fişler ve soketler istenirse tekli alınıp ihtiyaca göre monte edilebilir. Resimdeki konfigürasyon:
1xPP-H 1,5/S/1-L
2xPP-H 1,5/S/1-M
1xPP-H 1,5/S/1-M BU
1xPP-H 1,5/S/1-R GNYE

PPC 1,5/S/6

Birleştirilebilir tekli soketler ve D-PPC-H 1,5/S kapak

Raya montaj ayaklı soket uygulaması NS 35 ve NS 15 raylar için uygundur.

ÜRÜN SEÇİMİ İÇİN BİZİ ARAYABİLİRSİNİZ.

PT SERİSİ Push-in BAĞLANTILI FİŞ-SOKETLİ KLEMENSLER

SOKETLİ RAY KLEMENSLER

SİP.NO.	TİP	AÇIKLAMA				Ambalaj (Ad.)	SATIŞ GRUBU
3208582	PT 1,5/S/1P	1,5 mm²	1 x PT giriş	1 x soket		50	BE2
3208595	PT 1,5/S/1P BU	1,5 mm²	1 x PT giriş	1 x soket	mavi	50	BE2
3212332	PT 1,5/S/1P-PE	1,5 mm²	1 x PT giriş	1 x soket	topraklama	50	BE2
3212358	PT 1,5/S-TWIN/1P	1,5 mm²	2 x PT giriş	1 x soket		50	BE2
3212390	PT 1,5/S-QUATTRO/2P	1,5 mm²	2 x PT giriş	2 x soket		50	BE2
3210033	PT 2,5/1P	2,5 mm²	1 x PT giriş	1 x soket		50	BE2
3210046	PT 2,5/1P BU	2,5 mm²	1 x PT giriş	1 x soket	mavi	50	BE2
3210059	PT 2,5/1P-PE	2,5 mm²	1 x PT giriş	1 x soket	topraklama	50	BE2

FİŞLER

3212510	PP-H 1,5/S/2	1,5 mm²	iki kutuplu	köprülemesiz		50	BE2
3212523	PP-H 1,5/S/3	1,5 mm²	üç kutuplu	köprülemesiz		50	BE2
3212536	PP-H 1,5/S/4	1,5 mm²	dört kutuplu	köprülemesiz		50	BE2
3212549	PP-H 1,5/S/5	1,5 mm²	beş kutuplu	köprülemesiz		50	BE2
3212552	PP-H 1,5/S/6	1,5 mm²	altı kutuplu	köprülemesiz		25	BE2
3212578	PP-H 1,5/S/8	1,5 mm²	sekiz kutuplu	köprülemesiz		25	BE2
3212594	PP-H 1,5/S/10	1,5 mm²	on kutuplu	köprülemesiz		25	BE2
3209879	PP-H 2,5/ 2	2,5 mm²	iki kutuplu	köprülemesiz		50	BE2
3209882	PP-H 2,5/ 3	2,5 mm²	üç kutuplu	köprülemesiz		50	BE2
3209895	PP-H 2,5/ 4	2,5 mm²	dört kutuplu	köprülemesiz		50	BE2
3209905	PP-H 2,5/ 5	2,5 mm²	beş kutuplu	köprülemesiz		50	BE2
3209934	PP-H 2,5/ 8	2,5 mm²	sekiz kutuplu	köprülemesiz		25	BE2
3209950	PP-H 2,5/10	2,5 mm²	on kutuplu	köprülemesiz		25	BE2

BİRLEŞTİRİLEBİLİR TEKLİ FİŞLER

3212659	PP-H 1,5/S/1-L	1,5 mm²	bir kutuplu	köprülemesiz	sol parça		50	BE2
3212662	PP-H 1,5/S/1-L BU	1,5 mm²	bir kutuplu	köprülemesiz	sol parça	mavi	50	BE2
3212675	PP-H 1,5/S/1-L GNYE	1,5 mm²	bir kutuplu	köprülemesiz	sol parça	sarı-yeşil	50	BE2
3212688	PP-H 1,5/S/1-M	1,5 mm²	bir kutuplu	köprülemesiz	orta parça		50	BE2
3212691	PP-H 1,5/S/1-M BU	1,5 mm²	bir kutuplu	köprülemesiz	orta parça	mavi	50	BE2
3212701	PP-H 1,5/S/1-M GNYE	1,5 mm²	bir kutuplu	köprülemesiz	orta parça	sarı-yeşil	50	BE2
3212714	PP-H 1,5/S/1-R	1,5 mm²	bir kutuplu	köprülemesiz	sağ parça		50	BE2
3212727	PP-H 1,5/S/1-R BU	1,5 mm²	bir kutuplu	köprülemesiz	sağ parça	mavi	50	BE2
3212730	PP-H 1,5/S/1-R GNYE	1,5 mm²	bir kutuplu	köprülemesiz	sağ parça	sarı-yeşil	50	BE2
3210062	PP-H 2,5/1-L	2,5 mm²	bir kutuplu	köprülemesiz	sol parça		50	BE2
3210075	PP-H 2,5/1-L BU	2,5 mm²	bir kutuplu	köprülemesiz	sol parça	mavi	50	BE2
3210088	PP-H 2,5/1-L GNYE	2,5 mm²	bir kutuplu	köprülemesiz	sol parça	sarı-yeşil	50	BE2
3210091	PP-H 2,5/1-M	2,5 mm²	bir kutuplu	köprülemesiz	orta parça		50	BE2
3210101	PP-H 2,5/1-M BU	2,5 mm²	bir kutuplu	köprülemesiz	orta parça	mavi	50	BE2
3210114	PP-H 2,5/1-M GNYE	2,5 mm²	bir kutuplu	köprülemesiz	orta parça	sarı-yeşil	50	BE2
3210127	PP-H 2,5/1-R	2,5 mm²	bir kutuplu	köprülemesiz	sağ parça		50	BE2
3210130	PP-H 2,5/1-R BU	2,5 mm²	bir kutuplu	köprülemesiz	sağ parça	mavi	50	BE2
3210143	PP-H 2,5/1-R GNYE	2,5 mm²	bir kutuplu	köprülemesiz	sağ parça	sarı-yeşil	50	BE2

SOKETLER

3213386	PPC 1,5/S/ 2	1,5 mm²	bir kutuplu	köprülemesiz	50	BE2
3213399	PPC 1,5/S/ 3	1,5 mm²	iki kutuplu	köprülemesiz	50	BE2
3213409	PPC 1,5/S/ 4	1,5 mm²	dört kutuplu	köprülemesiz	50	BE2
3213412	PPC 1,5/S/ 5	1,5 mm²	beş kutuplu	köprülemesiz	50	BE2
3213425	PPC 1,5/S/ 6	1,5 mm²	altı kutuplu	köprülemesiz	25	BE2
3213441	PPC 1,5/S/ 8	1,5 mm²	sekiz kutuplu	köprülemesiz	25	BE2
3213467	PPC 1,5/S/10	1,5 mm²	on kutuplu	köprülemesiz	25	BE2
3000656	PPC 2,5/2	2,5 mm²	iki kutuplu	köprülemesiz	50	BE2
3000657	PPC 2,5/3	2,5 mm²	üç kutuplu	köprülemesiz	50	BE2
3000659	PPC 2,5/5	2,5 mm²	beş kutuplu	köprülemesiz	50	BE2
3000662	PPC 2,5/8	2,5 mm²	sekiz kutuplu	köprülemesiz	25	BE2

BİRLEŞTİRİLEBİLİR TEKLİ SOKETLER

3213357	PPC 1,5/S/1-L	1,5 mm², bir kutuplu, köprülemesiz	50	BE2
3213360	PPC 1,5/S/1-L BU	1,5 mm², bir kutuplu, köprülemesiz, mavi	50	BE2
3213373	PPC 1,5/S/1-L GNYE	1,5 mm², bir kutuplu, köprülemesiz, sarı-yeşil	50	BE2
3213700	PPC 1,5/S-NS/1-L	Raya montaj ayaklı soket, 1,5 mm², bir kutuplu, köprülemesiz	50	BE2
3000653	PPC 2,5/1-L	2,5 mm², bir kutuplu, köprülemesiz	50	BE2
3000654	PPC 2,5/1-L BU	2,5 mm², bir kutuplu, köprülemesiz, mavi	50	BE2
3000655	PPC 2,5/1-L GNYE	2,5 mm², bir kutuplu, köprülemesiz, sarı-yeşil	50	BE2
3000652	PPC 2,5-NS/1-L	Raya montaj ayaklı soket, 2,5 mm², bir kutuplu, köprülemesiz	50	BE2

AKSESUARLAR

3213690	D-PPC-H 1,5/S	PPC 1,5... birleştirilebilir tekli soketler için kapak	50	BE2
3000671	D-PPC 2,5	PPC 2,5... birleştirilebilir tekli soketler için kapak	50	BE2
3212882	PR 1,5/S	PP-H 1,5/S... için kilitleme aparatı, bir kutuplu	50	BE2
3212895	PR 1,5/S/2	PP-H 1,5/S... için kilitleme aparatı, iki kutuplu	50	BE2
3212905	PRZ 1,5/S	PP-H 1,5/S... için gergi kilidi ve kilitleme aparatı birlikte, iki kutuplu	50	BE2

Push-in BAĞLANTILI MİNİ KLEMENSLER

SİP.NO.	TİP	KESİT	AÇIKLAMA		Ambalaj (Ad.)	SATIŞ GRUBU
3248100	MPT 1,5/S	1,5 mm²	NS 15 raya takılır		50	BE2
3248101	MPT 1,5/S BU	1,5 mm²	NS 15 raya takılır	mavi	50	BE2
3248110	MPT 1,5/S-PE	1,5 mm²	NS 15 raya takılır	topraklama	50	BE2
3248125	MPT 2,5	2,5 mm²	NS 15 raya takılır		50	BE2
3248126	MPT 2,5 BU	2,5 mm²	NS 15 raya takılır	mavi	50	BE2
3248130	MPT 2,5-PE	2,5 mm²	NS 15 raya takılır	topraklama	50	BE2
3249000	MPT 4	4 mm²	NS15 raya takılır		50	BE2
3249001	MPT 4 BU	4 mm²	NS15 raya takılır	mavi	50	BE2
3249002	MPT4-PE	4 mm²	NS15 raya takılır	topraklama	50	BE2
3248120	D-MPT 1,5/S	Kapak	MPT 1,5/S... için		50	BE2
3248140	D-MPT 2,5	Kapak	MPT 2,5... için		50	BE2
3249003	D-MPT 4	Kapak	MPT 4.... için		50	BE2

MPT klemensler, köprülenebilir,
etiketlenebilir ve test edilebilir.

Mini Klemensler Ürün Listesi

MPT 1,5/S sadece 3.5 mm'dir.

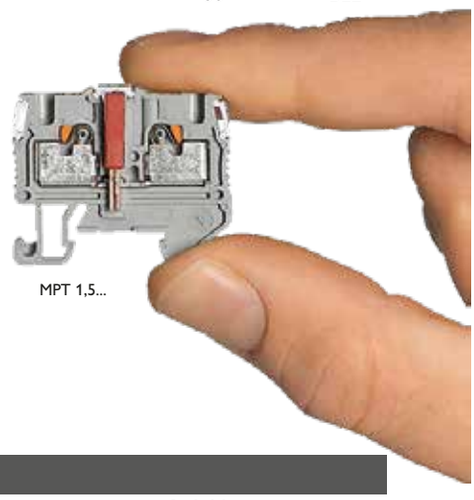

MPT 1,5...

Push-in BAĞLANTILI ÖLÇME AYIRMA KLEMENSLERİ

SİP.NO.	TİP	KESİT	AÇIKLAMA	Ambalaj (Ad.)	SATIŞ GRUBU
3212139	PTME 4	0,2-4 mm²	500V/30A-test kovansız	50	BE2
3212170	PTME 6	0,5-6 mm²	500V/30A-test kovansız	50	BE2
1164788	PTVME 6/S	0,5-6 mm²	1000V/30A-test kovansız-yandan kablo girişli	50	BE2
1166809	PTVME 6/S-P	0,5-6 mm²	1000V/30A-test kovanlı-yandan kablo girişli	50	BE2

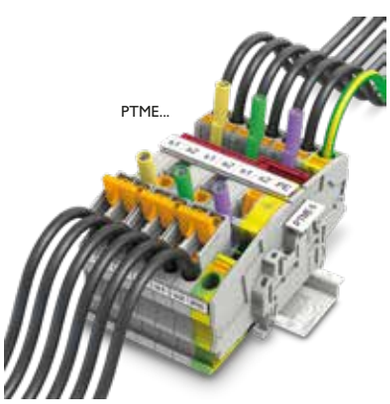

PTME...

CLIPLINE complete ortak aksesuarlar

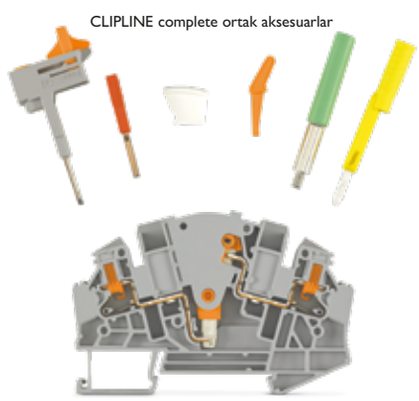

PTVME...

DIN 50018'e göre korozyon testi
Elektriksel bağlantılardaki metal parçaların kilit rolü özellikle sert ortamlarda önem kazanır. Bu test sülfürdioksit içeren bir atmosferde yapılır. Bu ortamda Ph değeri 7'den küçük olan asidik bileşikler oluşarak metal yüzeylere saldırır. Sekiz saat süren testten sonra test nesneleri görsel olarak incelenir ve kontak direnci ölçülür. PT klemenslerinde bağlantıların gaz sızdırmaz oluşu, asidik ortamlarda bile zarar görmemelerini garantiler.

IEC 60947-7-1/-2'ye göre kablo çekme testi
Klemenslerden genel olarak yüksek seviyede bir mekanik emniyet beklenir. Bağlantı noktaları, ilgili standartta klemensin kesitine karşılık gelen çekme kuvvetine en az 60 saniye boyunca dayanmalıdır. PT Klemenslerde kabloyu takmak için gerekli kuvvetin azaltılmış olması bağlantının yeterince sağlam olmadığı anlamına gelmez. Örneğin 2.5 mm2 kesitli PT klemensler, standarda göre 50 N çekme kuvvetine dayanmaları yeterli iken 180 N'a dayanabilmektedirler.

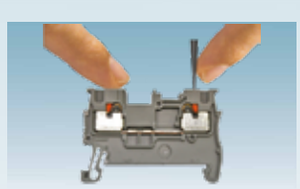

IEC 60529'a göre dokunma emniyeti testi
Elektrik tesisleri ve fabrikalar bakım, ölçme ve test işleriyle ilgili olarak servis teknisyenlerine en yüksek seviyede güvenlik sağlamalıdır. IEC 60529 standardı, 1000 V AC ve 1500 V DC alçak gerilim tesislerinde, risk taşıyan parçaların yakınındaki çalışma için güvenlik mesafelerini belirtir. Dokunma emniyeti bir test parmağı ve test topuyla test edilir. Test ekipmanıyla iletken parçalara dokunabilmek mümkün olmamalıdır. Phoenix Contact modüler klemensleri IEC 60 529 / DIN EN 50274'e uygundur.

IEC 60529'a göre dokunma emniyeti testi
Ulaşım uygulamalarında modüler klemensler titreşime ve mekanik şoklara sürekli maruz kalır. Test esnasında nesneler, 5 Hz ila 150 Hz frekans aralığında titreşim altında çalıştırılır. İvmenin r.m.s. değeri 42.5 m/ s2'ye ulaşır. Test nesneleri üç eksenin (x, y, z) herbirinde 5 saat boyunca test edilir. Test boyunca elektriksel temasın sürekliliği izlenerek test daha zor hale getirilir. Modüler klemenste, kullanılmasını engelleyecek bir hasar oluşmamalıdır. Ayrıca, test boyunca1 µs'den uzun kontak kesintilerine izin verilmez.

PT SERİSİ AKSESUAR SEÇİM TABLOSU

Klemens	Köprüler						Kapak	Etiket Thermomark Roll	Etiket Thermomark Card		Ayırma Plakası
	2 kutuplu	3 kutuplu	4 kutuplu	5 kutuplu	10 kutuplu	20 kutuplu			Üstten	Yandan	
PT 1,5/S PT 1,5/S/1P	FBS 2-3,5 3213014	FBS 3-3,5 3213027	FBS 4-3,5 3213030	FBS 5-3,5 3213043	FBS 10-3,5 3213056	FBS 20-3,5 3213069	D-PT 1,5/S 3208142	—	UCT-TM 3,5 0829484	UCT-TMF 3,5 0829486	ATP-ST 4 3030721
PT 1,5/S-TWIN	FBS 2-3,5 3213014	FBS 3-3,5 3213027	FBS 4-3,5 3213030	FBS 5-3,5 3213043	FBS 10-3,5 3213056	FBS 20-3,5 3213069	D-PT 1,5/S-TWIN 3208184	—	UCT-TM 3,5 0829484	UCT-TMF 3,5 0829486	ATP-ST-TWIN 3030789
PT 1,5/S-QUATTRO	FBS 2-3,5 3213014	FBS 3-3,5 3213027	FBS 4-3,5 3213030	FBS 5-3,5 3213043	FBS 10-3,5 3213056	FBS 20-3,5 3213069	D-PT 1,5/S-QUATTRO 3208375	—	UCT-TM 3,5 0829484	UCT-TMF 3,5 0829486	ATP-ST QUATTRO 3030815
PT 1,5/S-3L PT 1,5/S-PE/L/N PT 1,5/S-PE/L/L	FBS 2-3,5 3213014	FBS 3-3,5 3213027	FBS 4-3,5 3213030	FBS 5-3,5 3213043	FBS 10-3,5 3213056	FBS 20-3,5 3213069	D-PT 1,5/S-3L 3113771	—	—	UCT-TMF 3,5 0829486	—
PT 2,5 ...	FBS 2-5 3030161	FBS 3-5 3030174	FBS 4-5 3030187	FBS 5-5 3030190	FBS 10-5 3030213	FBS 20-5 3030226	D-ST 2,5 3030417	TMT 5 R 0816430	UCT-TM 5 0828734	UCT-TMF 5 0828744	ATP-ST 4 3030721
PT 2,5-TWIN ...	FBS 2-5 3030161	FBS 3-5 3030174	FBS 4-5 3030187	FBS 5-5 3030190	FBS 10-5 3030213	FBS 20-5 3030226	D-ST 2,5-TWIN 3030488	TMT 5 R 0816430	UCT-TM 5 0828734	UCT-TMF 5 0828744	ATP-ST-TWIN 3030789
PT 2,5-QUATTRO ...	FBS 2-5 3030161	FBS 3-5 3030174	FBS 4-5 3030187	FBS 5-5 3030190	FBS 10-5 3030213	FBS 20-5 3030226	D-ST 2,5-QUATTRO 3030514	TMT 5 R 0816430	UCT-TM 5 0828734	UCT-TMF 5 0828744	ATP-ST QUATTRO 3030815
PTTB 1,5/S	FBS 2-3,5 3213014	FBS 3-3,5 3213027	FBS 4-3,5 3213030	FBS 5-3,5 3213043	FBS 10-3,5 3213056	FBS 20-3,5 3213069	D-PTTB 1,5/S 3208579	—	—	UCT-TMF 3,5 0829486	ATP-STTB4 3030747
PTTBS 1,5/S	FBS 2-3,5 3213014	FBS 3-3,5 3213027	FBS 4-3,5 3213030	FBS 5-3,5 3213043	FBS 10-3,5 3213056	FBS 20-3,5 3213069	D-PTTBS 1,5/S	—	UCT-TM 3,5 0829484	—	—
PTTB 2,5 ...	FBS 2-5 3030161	FBS 3-5 3030174	FBS 4-5 3030187	FBS 5-5 3030190	FBS 10-5 3030213	FBS 20-5 3030226	D-PTTB 2,5 3211634	TMT 5 R 0816430	—	UCT-TMF 5 0828744	ATP-STTB 4 3030747
PTTBS 2,5 ...	FBS 2-5 3030161	FBS 3-5 3030174	FBS 4-5 3030187	FBS 5-5 3030190	FBS 10-5 3030213	FBS 20-5 3030226	D-STTBS 2,5 3038503	—	UCT-TM 5 0828734	—	ATP-STTB 4 3030747
PT 2,5-3 ... PT 2,5-PE/L/N PT 2,5-PE/L/L	FBS 2-5 3030161	FBS 3-5 3030174	FBS 4-5 3030187	FBS 5-5 3030190	FBS 10-5 3030213	FBS 20-5 3030226	D-PT 2,5-3L 3211647	TMT 5 R 0816430	—	UCT-TMF 5 0828744	—
PT 2,5 - PE/3L	FB 2-5	FBS 3-5	—	—	—	—	D-PT 2,5-PE/3L	TMT 5 R 0816430	UCT-TM 5 0828734	UCT-TMF 5 0828744	—
PT 2,5-MT / ...-TG	FBS 2-5 3030161	FBS 3-5 3030174	FBS 4-5 3030187	FBS 5-5 3030190	FBS 10-5 3030213	FBS 20-5 3030226	D-PT 2,5-MT 3211003	TMT 5 R 0816430	UCT-TM 5 0828734	UCT-TMF 5 0828744	ATP-ST-TWIN 3030789
PT 2,5-TWIN-MT / ...-TG	FBS 2-5 3030161	FBS 3-5 3030174	FBS 4-5 3030187	FBS 5-5 3030190	FBS 10-5 3030213	FBS 20-5 3030226	D-PT 2,5-TWIN-MT 3211317	TMT 5 R 0816430	UCT-TM 5 0828734	UCT-TMF 5 0828744	ATP-ST QUATTRO 3030815
PT 2,5-QUATTRO-MT /...-TG	FBS 2-5 3030161	FBS 3-5 3030174	FBS 4-5 3030187	FBS 5-5 3030190	FBS 10-5 3030213	FBS 20-5 3030226	D-ST 2,5-QUATTRO- MT 3038590	TMT 5 R 0816430	UCT-TM 5 0828734	UCT-TMF 5 0828744	—
PT 4 ...	FBS 2-6 3030336	FBS 3-6 3030242	FBS 4-6 3030255	FBS 5-6 3030349	FBS 10-6 3030271	FBS 20-6 3030365	D-ST 4 3030420	TMT 6 R 0816498	UCT-TM 6 0828736	UCT-TMF 6 0828746	ATP-ST 4 3030721
PT 4-TWIN ...	FBS 2-6 3030336	FBS 3-6 3030242	FBS 4-6 3030255	FBS 5-6 3030349	FBS 10-6 3030271	FBS 20-6 3030365	D-PT 4-TWIN 3208977	TMT 6 R 0816498	UCT-TM 6 0828736	UCT-TMF 6 0828746	ATP-ST-TWIN 3030789
PT 4-QUATTRO ...	FBS 2-6 3030336	FBS 3-6 3030242	FBS 4-6 3030255	FBS 5-6 3030349	FBS 10-6 3030271	FBS 20-6 3030365	D-PT 4-QUATTRO 3208979	TMT 6 R 0816498	UCT-TM 6 0828736	UCT-TMF 6 0828746	ATP-ST 4 3030721
PTTB 4 ...	FBS 2-6 3030336	FBS 3-6 3030242	FBS 4-6 3030255	FBS 5-6 3030349	FBS 10-6 3030271	FBS 20-6 3030365	D-STTB 4 3030462	TMT 6 R 0816498	—	UCT-TMF 6 0828746	ATP-STTB 4 3030747
PT 4-PE/3L	FBS 2-6	FBS 3-5	—	—	—	—	D-PT 4-PE/3L 3210443	TMT 6 R 0816498	UCT-TM 6 0828736	UCT-TMF 6 0828746	—
PT 4-MT / ...-TG	FBS 2-6 3030336	FBS 3-6 3030242	FBS 4-6 3030255	FBS 5-6 3030349	FBS 10-6 3030271	FBS 20-6 3030365	D-ST 4 3030420	TMT 6 R 0816498	—	UCT-TMF 6 0828746	ATP-ST 4 3030721
PT 4-HESI	FBS 2-6 3030336	FBS 3-6 3030242	FBS 4-6 3030255	FBS 5-6 3030349	FBS 10-6 3030271	FBS 20-6 3030365	D-ST 4 3030420	TMT 6 R 0816498	UCT-TM 5 0828734	UCT-TMF 6 0828746	ATP-ST 4 3030721
PT 6	FBS 2-8 3030284	FBS 3-8 3030297	FBS 4-8 3030307	FBS 5-8 3030310	FBS 10-8 3030323	—	D-PT 6 3212044	TMT 8 R 0816553	UCT-TM 8 0828740	UCT-TMF 8 0828748	ATP-ST 6 3024481
PT 10	FBS 2-10 3005947	—	—	—	FBS 5-10 3005948	—	D-PT 10 3212057	TMT 10 R 0816210	UCT-TM 10 0829142	UCT-TMF 10 0829204	—
PT 16 N	FBS 2-12 3005950	—	—	—	—	—	D-PT 16 N 3212060	—	UCT-TM 12 0829144	UCT-TMF 12 0829214	—
PTPOWER 35	FBS 2-16 3005963	—	—	—	—	—	Kapalı tip klemens kapağa gerek yoktur	—	UCT-TM 16 0829146	—	—
PTPOWER 50	EB 2-20/PT 3260067	EB 3-20/PT	—	—	—	—	Kapalı tip klemens kapağa gerek yoktur	—	UCT-TM 16 0829146	—	—
PTPOWER 95	EB 2-25/PT 3260157	EB 3-25/PT 3260157	—	—	—	—	—	—	UCT-TM 16 0829146	—	—
PTPOWER 150	EB 2-31/PT 3215057	EB 3-31/PT 3215058	—	—	—	—	Kapalı tip klemens kapağa gerek yoktur	—	UCT-TM 16 0829146	—	—
PTIO...	FBS 2-3,5 3213014	FBS 3-3,5 3213027	FBS 4-3,5 3213030	FBS 5-3,5 3213043	FBS 10-3,5 3213056	FBS 20-3,5 3213069	D-PTIO 1,5/S/3 3244575	—	—	UCT-TMF 3,5 0829486	—

Tablo mevcut tüm aksesuar çeşitlerini içermemektedir. Tabloda bulamadığınız ürünler için web sitemizi inceleyebilir veya bizi arayabilirsiniz.

FIX: Push-in bağlantılı, kullanıma hazır dağıtım blokları

PTFIX ve PTVFIX dağıtım blokları, çeşitli bağlantı noktası ve montaj seçeneklerine sahiptir. Kullanıma hazır halde gelirler ve gerektiğinde genişletilebilirler. Bu özellikler FIX ailesini esnek ve düşük maliyetli güç ve sinyal dağıtımına uygun kılar.

Push-in bağlantı teknolojisi, kabloların hızlı ve kolay bir şekilde bağlanmasına imkan verir. 0.25 mm² iletkenler bile alet kullanmaksızın güvenle bağlanabilir. Yüksüksüz çok telli kabloları bağlamak ya da bağlantısı yapılmış bir kabloyu sökmek için, klemens üzerindeki butona basmak yeterlidir.

Kutusundan çıkarıp bağlayın hepsi bu!

Bloklar içten köprülü olduklarından, manuel köprüleme gerektirmez ve bu sayede %80'e varan oranda zaman kazancı sağlarlar.

11

Anlaşılır ve güvenilir montaj

Güç ve sinyal dağıtım bloklarının 6, 12 ve 18 çıkışlı tipleri mevcuttur. 11 farklı renk seçeneği, kablajın anlaşılır olmasına yardımcı olur.

Genişletme imkanı

Dağıtım blokları, iki kutuplu köprüler yardımı ile birleştirilerek çıkış sayısı arttırılabilir.

Test, etiketleme ve köprüleme için CLIPLINE complete sisteminin aksesuarları kullanılır.

Push-in Technology

Designed by PHOENIX CONTACT

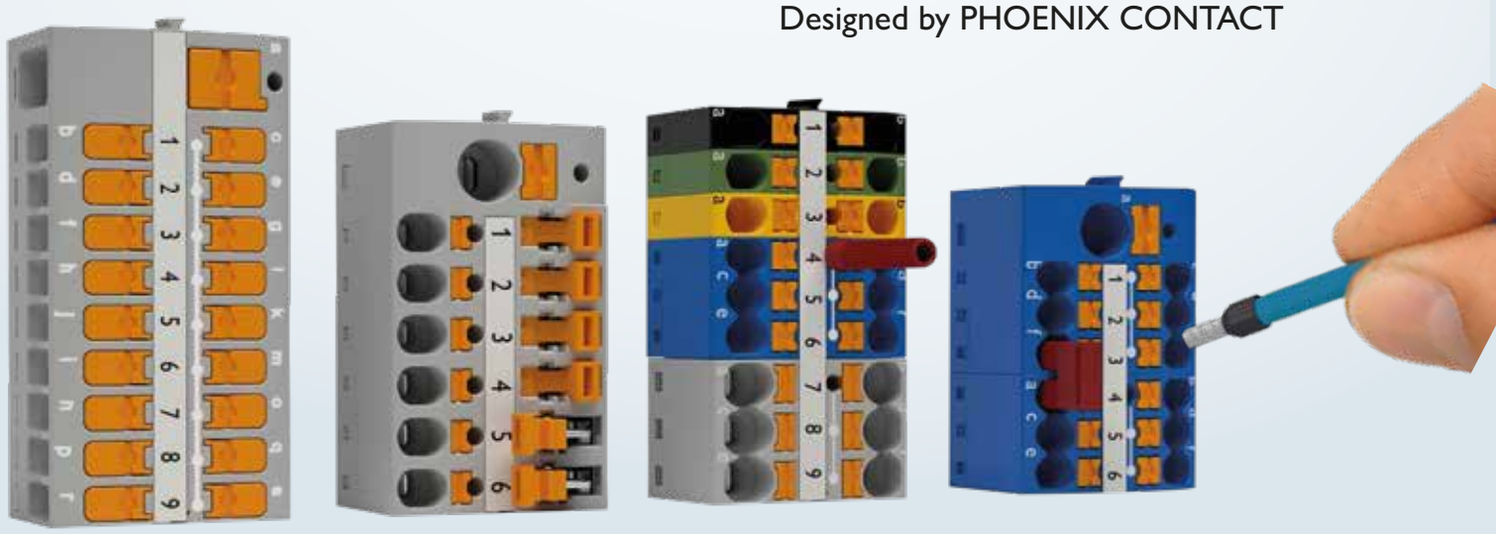

Web kodu: #1395

DIN ray montajı

35 mm standart DIN raya montaj, kablajın kolay ve izlenebilir olmasına yardımcı olur.
Ufak bağlantı kutuları için 15 mm DIN raya takılabilen dağıtım blokları da mevcuttur.

DIN rayına dikine montaj

DIN rayı üzerinde dikine montaj imkanı sunan dağıtım blokları, bu sayede yüksek bağlantı yoğunluğu ve %50'ye varan alan tasarrufu sağlar.

Doğrudan montaj

Montaj ayağı olmayan bloklar aksesuar olarak tedarik edilebilen flanş parçaları ile doğrudan saca vidalanabilir. DIN rayına montaj parçaları da aksesuar olarak mevcuttur.

Aletsiz montaj

Kendinden yapışkanlı dağıtım blokları düz yüzeylere, alet kullanmaksızın kolay ve hızlı şekilde monte edilebilir.

1.5 mm² PTFIX dağıtım blokları

Renk	Bağlantı noktası sayısı	NS15 DIN rayına montaj				Baz blok, montaj için aksesuar seçiniz			
		Tip	Sip. No	Amb. Ad.	Satış Grb.	Tip	Sip. No	Amb. Ad.	Satış Grb.
GY	2					PTFIX 2X1,5 GY	1045923	50	BEA
	4					PTFIX 4X1,5 GY	1046608	30	BEA
	6	PTFIX 6X1,5-NS15A GY	3002910	20	BEA	PTFIX 6X1,5 GY	3002757	20	BEA
	12	PTFIX 12X1,5-NS15A GY	3002914	20	BEA	PTFIX 12X1,5 GY	3002758	20	BEA
	18	PTFIX 18X1,5-NS15A GY	3002917	20	BEA	PTFIX 18X1,5 GY	3002760	20	BEA
BU	2					PTFIX 2X1,5 BU	1045925	50	BEA
	4					PTFIX 4X1,5 BU	1046610	30	BEA
	6	PTFIX 6X1,5-NS15A BU	3002919	20	BEA	PTFIX 6X1,5 BU	3002761	20	BEA
	12	PTFIX 12X1,5-NS15A BU	3002922	20	BEA	PTFIX 12X1,5 BU	3002763	20	BEA
	18	PTFIX 18X1,5-NS15A BU	3002926	20	BEA	PTFIX 18X1,5 BU	3002764	20	BEA
RD	2					PTFIX 2X1,5 RD	1045929	50	BEA
	4					PTFIX 4X1,5 RD	1046611	30	BEA
	6	PTFIX 6X1,5-NS15A RD	3002928	20	BEA	PTFIX 6X1,5 RD	3002765	20	BEA
	12	PTFIX 12X1,5-NS15A RD	3002931	20	BEA	PTFIX 12X1,5 RD	3002766	20	BEA
	18	PTFIX 18X1,5-NS15A RD	3002934	20	BEA	PTFIX 18X1,5 RD	3002767	20	BEA
BN	2					PTFIX 2X1,5 BN	1045935	50	BEA
	4					PTFIX 4X1,5 BN	1046614	30	BEA
	6	PTFIX 6X1,5-NS15A BN	3002970	20	BEA	PTFIX 6X1,5 BN	3002774	20	BEA
	12	PTFIX 12X1,5-NS15A BN	3002971	20	BEA	PTFIX 12X1,5 BN	3002776	20	BEA
	18	PTFIX 18X1,5-NS15A BN	3002972	20	BEA	PTFIX 18X1,5 BN	3002777	20	BEA
BK	2					PTFIX 2X1,5 BK	1045937	50	BEA
	4					PTFIX 4X1,5 BK	1046616	30	BEA
	6	PTFIX 6X1,5-NS15A BK	3002967	20	BEA	PTFIX 6X1,5 BK	3002781	20	BEA
	12	PTFIX 12X1,5-NS15A BK	3002968	20	BEA	PTFIX 12X1,5 BK	3002782	20	BEA
	18	PTFIX 18X1,5-NS15A BK	3002969	20	BEA	PTFIX 18X1,5 BK	3002783	20	BEA
FE	2					PTFIX 2X1,5-FE	1045933	50	BEA
	4					PTFIX 4X1,5-FE	1046620	30	BEA
	6	PTFIX 6X1,5-NS15A-FE	3002980	20	BEA	PTFIX 6X1,5-FE	3002795	20	BEA
	12	PTFIX 12X1,5-NS15A-FE	3002981	20	BEA	PTFIX 12X1,5-FE	3002796	20	BEA
	18	PTFIX 18X1,5-NS15A-FE	3002983	20	BEA	PTFIX 18X1,5-FE	3002797	20	BEA

Akım / gerilim : 17.5 A / 500 V* | **Tek telli : 0.14 … 1.5 mm²** | **Çok telli : 0.14 … 1.5 mm²** | **Çok telli, izoleli yüksüklü : 0.25 … 1.5 mm²** | **Çok telli, izolesiz yüksüklü :0.25 … 1.5 mm²**

Kendinden yapışkanlı ve NS 35 raya dikine takılan modeller için web sitemizi inceleyebilir yada teklif@phoenixcontact.com adresinden bilgi alabilirsiniz. * Baz blokların nominal gerilimi 450V'dur.

4 mm² besleme girişli 1.5 mm² PTFIX dağıtım blokları

Renk	Bağlantı noktası sayısı	NS15 DIN rayına montaj				Baz blok, montaj için aksesuar seçiniz			
		Tip	Sip. No	Amb. Ad.	Satış Grb.	Tip	Sip. No	Amb. Ad.	Satış Grb.
GY	7	PTFIX 4/6X1,5-NS15A GY	1047490	20	BEA	PTFIX 4/6X1,5 GY	1047466	20	BEA
	13	PTFIX 4/12X1,5-NS15A GY	1046985	20	BEA	PTFIX 4/12X1,5 GY	1046961	20	BEA
	19	PTFIX 4/18X1,5-NS15A GY	1047442	20	BEA	PTFIX 4/18X1,5 GY	1047418	20	BEA
BU	7	PTFIX 4/6X1,5-NS15A BU	1047491	20	BEA	PTFIX 4/6X1,5 BU	1047467	20	BEA
	13	PTFIX 4/12X1,5-NS15A BU	1046986	20	BEA	PTFIX 4/12X1,5 BU	1046962	20	BEA
	19	PTFIX 4/18X1,5-NS15A BU	1047443	20	BEA	PTFIX 4/18X1,5 BU	1047419	20	BEA
RD	7	PTFIX 4/6X1,5-NS15A RD	1047492	20	BEA	PTFIX 4/6X1,5 RD	1047468	20	BEA
	13	PTFIX 4/12X1,5-NS15A RD	1046987	20	BEA	PTFIX 4/12X1,5 RD	1046963	20	BEA
	19	PTFIX 4/18X1,5-NS15A RD	1047444	20	BEA	PTFIX 4/18X1,5 RD	1047420	20	BEA
BN	7	PTFIX 4/6X1,5-NS15A BN	1047493	20	BEA	PTFIX 4/6X1,5 BN	1047469	20	BEA
	13	PTFIX 4/12X1,5-NS15A BN	1046988	20	BEA	PTFIX 4/12X1,5 BN	1046964	20	BEA
	19	PTFIX 4/18X1,5-NS15A BN	1047445	20	BEA	PTFIX 4/18X1,5 BN	1047421	20	BEA
BK	7	PTFIX 4/6X1,5-NS15A BK	1047496	20	BEA	PTFIX 4/6X1,5 BK	1047472	20	BEA
	13	PTFIX 4/12X1,5-NS15A BK	1046991	20	BEA	PTFIX 4/12X1,5 BK	1046967	20	BEA
	19	PTFIX 4/18X1,5-NS15A BK	1047448	20	BEA	PTFIX 4/18X1,5 BK	1047424	20	BEA
FE	7	PTFIX 4/6X1,5-NS15A-FE	1047501	20	BEA	PTFIX 4/6X1,5-FE	1047477	20	BEA
	13	PTFIX 4/12X1,5-NS15A-FE	1046996	20	BEA	PTFIX 4/12X1,5-FE	1046971	20	BEA
	19	PTFIX 4/18X1,5-NS15A-FE	1047453	20	BEA	PTFIX 4/18X1,5-FE	1047429	20	BEA

BESLEME GİRİŞİ	**Akım / gerilim : 32 A / 500 V***	**Tek telli : 0.2 … 6 mm²**	**Çok telli : 0.2 … 4 mm²**	**Çok telli, izoleli yüksüklü : 0.25 … 4 mm²**	**Çok telli, izolesiz yüksüklü :0.25 … 4 mm²**
ÇIKIŞLAR	**Akım / gerilim : 17.5 A / 500 V***	**Tek telli : 0.14 … 1.5 mm²**	**Çok telli : 0.14 … 1.5 mm²**	**Çok telli, izoleli yüksüklü : 0.25 … 1.5 mm²**	**Çok telli, izolesiz yüksüklü :0.25 … 1.5 mm²**

Kendinden yapışkanlı ve NS 35 raya dikine takılan modeller için web sitemizi inceleyebilir yada teklif@phoenixcontact.com adresinden bilgi alabilirsiniz. * Baz blokların nominal gerilimi 450V'dur.

2.5 mm² PTFIX dağıtım blokları

Renk	Bağlantı noktası sayısı	NS 35 DIN rayına montaj				NS 35 DIN rayına dikine montaj				Baz blok, montaj için aksesuar seçiniz			
		Tip	Sip. No	Ad.	S. Gr.	Tip	Sip. No	Ad.	S. Gr.	Tip	Sip. No	Ad.	S. Gr.
GY	2									PTFIX 2X2,5 GY	1028067	50	BEA
	6	PTFIX 6X2,5-NS35A GY	3273132	10	BEA	PTFIX 6X2,5-NS35 GY	3273000	10	BEA	PTFIX 6X2,5 GY	3273264	10	BEA
	12	PTFIX 12X2,5-NS35A GY	3273154	8	BEA	PTFIX 12X2,5-NS35 GY	3273022	8	BEA	PTFIX 12X2,5 GY	3273286	8	BEA
	18	PTFIX 18X2,5-NS35A GY	3273176	8	BEA	PTFIX 18X2,5-NS35 GY	3273044	8	BEA	PTFIX 18X2,5 GY	3273308	8	BEA
BU	2									PTFIX 2X2,5 BU	1028068	50	BEA
	6	PTFIX 6X2,5-NS35A BU	3273134	10	BEA	PTFIX 6X2,5-NS35 BU	3273002	10	BEA	PTFIX 6X2,5 BU	3273266	10	BEA
	12	PTFIX 12X2,5-NS35A BU	3273156	8	BEA	PTFIX 12X2,5-NS35 BU	3273024	8	BEA	PTFIX 12X2,5 BU	3273288	8	BEA
	18	PTFIX 18X2,5-NS35A BU	3273178	8	BEA	PTFIX 18X2,5-NS35 BU	3273046	8	BEA	PTFIX 18X2,5 BU	3273310	8	BEA
RD	2									PTFIX 2X2,5 RD	1028069	50	BEA
	6	PTFIX 6X2,5-NS35A RD	3273136	10	BEA	PTFIX 6X2,5-NS35 RD	3273004	10	BEA	PTFIX 6X2,5 RD	3273268	10	BEA
	12	PTFIX 12X2,5-NS35A RD	3273158	8	BEA	PTFIX 12X2,5-NS35 RD	3273026	8	BEA	PTFIX 12X2,5 RD	3273290	8	BEA
	18	PTFIX 18X2,5-NS35A RD	3273180	8	BEA	PTFIX 18X2,5-NS35 RD	3273048	8	BEA	PTFIX 18X2,5 RD	3273312	8	BEA
BN	2									PTFIX 2X2,5 BN	1028072	50	BEA
	6	PTFIX 6X2,5-NS35A BN	3273142	10	BEA	PTFIX 6X2,5-NS35 BN	3273010	10	BEA	PTFIX 6X2,5 BN	3273274	10	BEA
	12	PTFIX 12X2,5-NS35A BN	3273164	8	BEA	PTFIX 12X2,5-NS35 BN	3273032	8	BEA	PTFIX 12X2,5 BN	3273296	8	BEA
	18	PTFIX 18X2,5-NS35A BN	3273186	8	BEA	PTFIX 18X2,5-NS35 BN	3273054	8	BEA	PTFIX 18X2,5 BN	3273318	8	BEA
BK	2									PTFIX 2X2,5 BK	1028074	50	BEA
	6	PTFIX 6X2,5-NS35A BK	3273146	10	BEA	PTFIX 6X2,5-NS35 BK	3273014	10	BEA	PTFIX 6X2,5 BK	3273278	10	BEA
	12	PTFIX 12X2,5-NS35A BK	3273168	8	BEA	PTFIX 12X2,5-NS35 BK	3273036	8	BEA	PTFIX 12X2,5 BK	3273300	8	BEA
	18	PTFIX 18X2,5-NS35A BK	3273190	8	BEA	PTFIX 18X2,5-NS35 BK	3273058	8	BEA	PTFIX 18X2,5 BK	3273322	8	BEA
FE	2									PTFIX 2X2,5-FE	1028078	50	BEA
	6	PTFIX 6X2,5-NS35A-FE	3273152	10	BEA	PTFIX 6X2,5-NS35-FE	3273020	10	BEA	PTFIX 6X2,5-FE	3273284	10	BEA
	12	PTFIX 12X2,5-NS35A-FE	3273174	8	BEA	PTFIX 12X2,5-NS35-FE	3273042	8	BEA	PTFIX 12X2,5-FE	3273306	8	BEA
	18	PTFIX 18X2,5-NS35A-FE	3273196	8	BEA	PTFIX 18X2,5-NS35-FE	3273064	8	BEA	PTFIX 18X2,5-FE	3273328	8	BEA

Akım / gerilim : 24 A / 690 V* | Tek telli : 0.14 … 4 mm² | Çok telli : 0.14 … 2.5 mm² | Çok telli, izoleli yüksüklü : 0.14 … 2.5 mm² | Çok telli, izolesiz yüksüklü :0.14 … 2.5 mm²

Kendinden yapışkanlı ve NS 15 raya takılan modeller için web sitemizi inceleyebilir yada teklif@phoenixcontact.com adresinden bilgi alabilirsiniz. * Baz blokların nominal gerilimi 450V'dur.

6 mm² besleme girişli 2.5 mm² PTFIX dağıtım blokları

Renk	Bağlantı noktası sayısı	NS 35 DIN rayına montaj				NS 35 DIN rayına dikine montaj				Baz blok, montaj için aksesuar seçiniz			
		Tip	Sip. No	Ad.	S. Gr.	Tip	Sip. No	Ad.	S. Gr.	Tip	Sip. No	Ad.	S. Gr.
GY	7	PTFIX 6/6X2,5-NS35A GY	3273198	10	BEA	PTFIX 6/6X2,5-NS35 GY	3273066	10	BEA	PTFIX 6/6X2,5 GY	3273330	10	BEA
	13	PTFIX 6/12X2,5-NS35A GY	3273220	8	BEA	PTFIX 6/12X2,5-NS35 GY	3273088	8	BEA	PTFIX 6/12X2,5 GY	3273352	8	BEA
	19	PTFIX 6/18X2,5-NS35A GY	3273242	8	BEA	PTFIX 6/18X2,5-NS35 GY	3273110	8	BEA	PTFIX 6/18X2,5 GY	3273374	8	BEA
BU	7	PTFIX 6/6X2,5-NS35A BU	3273200	10	BEA	PTFIX 6/6X2,5-NS35 BU	3273068	10	BEA	PTFIX 6/6X2,5 BU	3273332	10	BEA
	13	PTFIX 6/12X2,5-NS35A BU	3273222	8	BEA	PTFIX 6/12X2,5-NS35 BU	3273090	8	BEA	PTFIX 6/12X2,5 BU	3273354	8	BEA
	19	PTFIX 6/18X2,5-NS35A BU	3273244	8	BEA	PTFIX 6/18X2,5-NS35 BU	3273112	8	BEA	PTFIX 6/18X2,5 BU	3273376	8	BEA
RD	7	PTFIX 6/6X2,5-NS35A RD	3273202	10	BEA	PTFIX 6/6X2,5-NS35 RD	3273070	10	BEA	PTFIX 6/6X2,5 RD	3273334	10	BEA
	13	PTFIX 6/12X2,5-NS35A RD	3273224	8	BEA	PTFIX 6/12X2,5-NS35 RD	3273092	8	BEA	PTFIX 6/12X2,5 RD	3273356	8	BEA
	19	PTFIX 6/18X2,5-NS35A RD	3273246	8	BEA	PTFIX 6/18X2,5-NS35 RD	3273114	8	BEA	PTFIX 6/18X2,5 RD	3273378	8	BEA
BN	7	PTFIX 6/6X2,5-NS35A BN	3273208	10	BEA	PTFIX 6/6X2,5-NS35 BN	3273076	10	BEA	PTFIX 6/6X2,5 BN	3273340	10	BEA
	13	PTFIX 6/12X2,5-NS35A BN	3273230	8	BEA	PTFIX 6/12X2,5-NS35 BN	3273098	8	BEA	PTFIX 6/12X2,5 BN	3273362	8	BEA
	19	PTFIX 6/18X2,5-NS35A BN	3273252	8	BEA	PTFIX 6/18X2,5-NS35 BN	3273120	8	BEA	PTFIX 6/18X2,5 BN	3273384	8	BEA
BK	7	PTFIX 6/6X2,5-NS35A BK	3273212	10	BEA	PTFIX 6/6X2,5-NS35 BK	3273080	10	BEA	PTFIX 6/6X2,5 BK	3273344	10	BEA
	13	PTFIX 6/12X2,5-NS35A BK	3273234	8	BEA	PTFIX 6/12X2,5-NS35 BK	3273102	8	BEA	PTFIX 6/12X2,5 BK	3273366	8	BEA
	19	PTFIX 6/18X2,5-NS35A BK	3273256	8	BEA	PTFIX 6/18X2,5-NS35 BK	3273124	8	BEA	PTFIX 6/18X2,5 BK	3273388	8	BEA
FE	7	PTFIX 6/6X2,5-NS35A-FE	3273218	10	BEA	PTFIX 6/6X2,5-NS35-FE	3273086	10	BEA	PTFIX 6/6X2,5-FE	3273350	10	BEA
	13	PTFIX 6/12X2,5-NS35A-FE	3273240	8	BEA	PTFIX 6/12X2,5-NS35-FE	3273108	8	BEA	PTFIX 6/12X2,5-FE	3273372	8	BEA
	19	PTFIX 6/18X2,5-NS35A-FE	3273262	8	BEA	PTFIX 6/18X2,5-NS35-FE	3273130	8	BEA	PTFIX 6/18X2,5-FE	3273394	8	BEA

BESLEME GİRİŞİ	Akım / gerilim : 57 A / 690 V*	Tek telli : 0.5 … 10 mm²	Çok telli : 0.5 … 6 mm²	Çok telli, izoleli yüksüklü : 0.5 … 6 mm²	Çok telli, izolesiz yüksüklü :0.5 … 6 mm²
ÇIKIŞLAR	Akım / gerilim : 24 A / 690 V*	Tek telli : 0.14 … 4 mm²	Çok telli : 0.14 … 2.5 mm²	Çok telli, izoleli yüksüklü : 0.14 … 2.5 mm²	Çok telli, izolesiz yüksüklü :0.14 … 2.5 mm²

Kendinden yapışkanlı ve NS 15 raya takılan modeller için web sitemizi inceleyebilir yada teklif@phoenixcontact.com adresinden bilgi alabilirsiniz.* Baz blokların nominal gerilimi 450V'dur.

4 mm² PTFIX dağıtım blokları

Renk	Bağlantı noktası sayısı	NS 35 DIN rayına montaj				NS 35 DIN rayına dikine montaj				Baz blok, montaj için aksesuar seçiniz			
		Tip	Sip. No	Ad.	S. Gr.	Tip	Sip. No	Ad.	S. Gr.	Tip	Sip. No	Ad.	S. Gr.
GY	2									PTFIX 2X4 GY	1028360	50	BEA
	6	PTFIX 6X4-NS35A GY	3273658	10	BEA	PTFIX 6X4-NS35 GY	3273526	8	BEA	PTFIX 6X4 GY	3273790	10	BEA
	12	PTFIX 12X4-NS35A GY	3273680	8	BEA	PTFIX 12X4-NS35 GY	3273548	8	BEA	PTFIX 12X4 GY	3273812	8	BEA
	18	PTFIX 18X4-NS35A GY	3273702	8	BEA	PTFIX 18X4-NS35 GY	3273570	8	BEA	PTFIX 18X4 GY	3273834	8	BEA
BU	2				BEA					PTFIX 2X4 BU	1028361	50	BEA
	6	PTFIX 6X4-NS35A BU	3273660	10	BEA	PTFIX 6X4-NS35 BU	3273528	8	BEA	PTFIX 6X4 BU	3273792	10	BEA
	12	PTFIX 12X4-NS35A BU	3273682	8	BEA	PTFIX 12X4-NS35 BU	3273550	8	BEA	PTFIX 12X4 BU	3273814	8	BEA
	18	PTFIX 18X4-NS35A BU	3273704	8	BEA	PTFIX 18X4-NS35 BU	3273572	8	BEA	PTFIX 18X4 BU	3273836	8	BEA
RD	2									PTFIX 2X4 RD	1028362	50	BEA
	6	PTFIX 6X4-NS35A RD	3273662	10	BEA	PTFIX 6X4-NS35 RD	3273530	8	BEA	PTFIX 6X4 RD	3273794	10	BEA
	12	PTFIX 12X4-NS35A RD	3273684	8	BEA	PTFIX 12X4-NS35 RD	3273552	8	BEA	PTFIX 12X4 RD	3273816	8	BEA
	18	PTFIX 18X4-NS35A RD	3273706	8	BEA	PTFIX 18X4-NS35 RD	3273574	8	BEA	PTFIX 18X4 RD	3273838	8	BEA
BN	2									PTFIX 2X4 BN	1028365	50	BEA
	6	PTFIX 6X4-NS35A BN	3273668	10	BEA	PTFIX 6X4-NS35 BN	3273536	8	BEA	PTFIX 6X4 BN	3273800	10	BEA
	12	PTFIX 12X4-NS35A BN	3273690	8	BEA	PTFIX 12X4-NS35 BN	3273558	8	BEA	PTFIX 12X4 BN	3273822	8	BEA
	18	PTFIX 18X4-NS35A BN	3273712	8	BEA	PTFIX 18X4-NS35 BN	3273580	8	BEA	PTFIX 18X4 BN	3273844	8	BEA
BK	2									PTFIX 2X4 BK	1028367	50	BEA
	6	PTFIX 6X4-NS35A BK	3273672	10	BEA	PTFIX 6X4-NS35 BK	3273540	8	BEA	PTFIX 6X4 BK	3273804	10	BEA
	12	PTFIX 12X4-NS35A BK	3273694	8	BEA	PTFIX 12X4-NS35 BK	3273562	8	BEA	PTFIX 12X4 BK	3273826	8	BEA
	18	PTFIX 18X4-NS35A BK	3273716	8	BEA	PTFIX 18X4-NS35 BK	3273584	8	BEA	PTFIX 18X4 BK	3273848	8	BEA
FE	2									PTFIX 2X4-FE	1028371	50	BEA
	6	PTFIX 6X4-NS35A-FE	3273678	10	BEA	PTFIX 6X4-NS35-FE	3273546	8	BEA	PTFIX 6X4-FE	3273810	10	BEA
	12	PTFIX 12X4-NS35A-FE	3273700	8	BEA	PTFIX 12X4-NS35-FE	3273568	8	BEA	PTFIX 12X4-FE	3273832	8	BEA
	18	PTFIX 18X4-NS35A-FE	3273722	8	BEA	PTFIX 18X4-NS35-FE	3273590	8	BEA	PTFIX 18X4-FE	3273854	8	BEA

Akım / gerilim : 32 A / 800 V* | Tek telli : 0.2 … 6 mm² | Çok telli : 0.2 … 4 mm² | Çok telli, izoleli yüksüklü : 0.25 … 4 mm² | Çok telli, izolesiz yüksüklü :0.25 … 4 mm²

Kendinden yapışkanlı ve NS 15 raya takılan modeller için web sitemizi inceleyebilir yada teklif@phoenixcontact.com adresinden bilgi alabilirsiniz.* Baz blokların nominal gerilimi 450V'dur.

10 mm² besleme girişli 4 mm² PTFIX dağıtım blokları

Renk	Bağlantı noktası sayısı	NS 35 DIN rayına montaj				NS 35 DIN rayına dikine montaj				Baz blok, montaj için aksesuar seçiniz			
		Tip	Sip. No	Ad.	S. Gr.	Tip	Sip. No	Ad.	S. Gr.	Tip	Sip. No	Ad.	S. Gr.
GY	7	PTFIX 10/6X4-NS35A GY	3273724	8	BEA	PTFIX 10/6X4-NS35 GY	3273592	8	BEA	PTFIX 10/6X4 GY	3273856	8	BEA
	13	PTFIX 10/12X4-NS35A GY	3273746	8	BEA	PTFIX 10/12X4-NS35 GY	3273614	8	BEA	PTFIX 10/12X4 GY	3273878	8	BEA
	19	PTFIX 10/18X4-NS35A GY	3273768	8	BEA	PTFIX 10/18X4-NS35 GY	3273636	8	BEA	PTFIX 10/18X4 GY	3273900	8	BEA
BU	7	PTFIX 10/6X4-NS35A BU	3273726	8	BEA	PTFIX 10/6X4-NS35 BU	3273594	8	BEA	PTFIX 10/6X4 BU	3273858	8	BEA
	13	PTFIX 10/12X4-NS35A BU	3273748	8	BEA	PTFIX 10/12X4-NS35 BU	3273616	8	BEA	PTFIX 10/12X4 BU	3273880	8	BEA
	19	PTFIX 10/18X4-NS35A BU	3273770	8	BEA	PTFIX 10/18X4-NS35 BU	3273638	8	BEA	PTFIX 10/18X4 BU	3273902	8	BEA
RD	7	PTFIX 10/6X4-NS35A RD	3273728	8	BEA	PTFIX 10/6X4-NS35 RD	3273596	8	BEA	PTFIX 10/6X4 RD	3273860	8	BEA
	13	PTFIX 10/12X4-NS35A RD	3273750	8	BEA	PTFIX 10/12X4-NS35 RD	3273618	8	BEA	PTFIX 10/12X4 RD	3273882	8	BEA
	19	PTFIX 10/18X4-NS35A RD	3273772	8	BEA	PTFIX 10/18X4-NS35 RD	3273640	8	BEA	PTFIX 10/18X4 RD	3273904	8	BEA
BN	7	PTFIX 10/6X4-NS35A BN	3273734	8	BEA	PTFIX 10/6X4-NS35 BN	3273602	8	BEA	PTFIX 10/6X4 BN	3273866	8	BEA
	13	PTFIX 10/12X4-NS35A BN	3273756	8	BEA	PTFIX 10/12X4-NS35 BN	3273624	8	BEA	PTFIX 10/12X4 BN	3273888	8	BEA
	19	PTFIX 10/18X4-NS35A BN	3273778	8	BEA	PTFIX 10/18X4-NS35 BN	3273646	8	BEA	PTFIX 10/18X4 BN	3273910	8	BEA
BK	7	PTFIX 10/6X4-NS35A BK	3273738	8	BEA	PTFIX 10/6X4-NS35 BK	3273606	8	BEA	PTFIX 10/6X4 BK	3273870	8	BEA
	13	PTFIX 10/12X4-NS35A BK	3273760	8	BEA	PTFIX 10/12X4-NS35 BK	3273628	8	BEA	PTFIX 10/12X4 BK	3273892	8	BEA
	19	PTFIX 10/18X4-NS35A BK	3273782	8	BEA	PTFIX 10/18X4-NS35 BK	3273650	8	BEA	PTFIX 10/18X4 BK	3273914	8	BEA
FE	7	PTFIX 10/6X4-NS35A-FE	3273744	8	BEA	PTFIX 10/6X4-NS35-FE	3273612	8	BEA	PTFIX 10/6X4-FE	3273876	8	BEA
	13	PTFIX 10/12X4-NS35A-FE	3273766	8	BEA	PTFIX 10/12X4-NS35-FE	3273634	8	BEA	PTFIX 10/12X4-FE	3273898	8	BEA
	19	PTFIX 10/18X4-NS35A-FE	3273788	8	BEA	PTFIX 10/18X4-NS35-FE	3273656	8	BEA	PTFIX 10/18X4-FE	3273920	8	BEA

BESLEME GİRİŞİ	Akım / gerilim : 57 A / 800 V*	Tek telli : 0.5 … 10 mm²	Çok telli : 0.5 … 10 mm²	Çok telli, izoleli yüksüklü : 0.5 … 10 mm²	Çok telli, izolesiz yüksüklü :0.5 … 10 mm²
ÇIKIŞLAR	Akım / gerilim : 32 A / 800 V*	Tek telli : 0.2 … 6 mm²	Çok telli : 0.2 … 4 mm²	Çok telli, izoleli yüksüklü : 0.25 … 4 mm²	Çok telli, izolesiz yüksüklü :0.25 … 4 mm²

Kendinden yapışkanlı ve NS 15 raya takılan modeller için web sitemizi inceleyebilir yada teklif@phoenixcontact.com adresinden bilgi alabilirsiniz. * Baz blokların nominal gerilimi 450V'dur.

Renk	Bağlantı noktası sayısı	NS 35 DIN rayına montaj				NS 35 DIN rayına dikine montaj				Baz blok, montaj için aksesuar seçiniz			
		Tip	Sip. No	Ad.	S. Gr.	Tip	Sip. No	Ad.	S. Gr.	Tip	Sip. No	Ad.	S. Gr.
GY	6	PTFIX 6X10/S-NS35A GY	1082479	10	BEA	PTFIX 6X10/S-NS35 GY	1082403	10	BEA	PTFIX 6X10/S GY	1082387	10	BEA
BU	6	PTFIX 6X10/S-NS35A BU	1082480	10	BEA	PTFIX 6X10/S-NS35 BU	1082404	10	BEA	PTFIX 6X10/S BU	1082388	10	BEA
RD	6	PTFIX 6X10/S-NS35A RD	1082481	10	BEA	PTFIX 6X10/S-NS35 RD	1082405	10	BEA	PTFIX 6X10/S RD	1082389	10	BEA
BK	6	PTFIX 6X10/S-NS35A BK	1082486	10	BEA	PTFIX 6X10/S-NS35 BK	1082411	10	BEA	PTFIX 6X10/S BK	1082395	10	BEA

Akım / gerilim : 57 A / 800 V | Tek telli : 0.5 … 16 mm² | Çok telli : 0.5 … 10 mm² | Çok telli, izoleli yüksüklü : 1 … 10 mm² | Çok telli, izolesiz yüksüklü : 1 … 10 mm²

Kendinden yapışkanlı modeller için web sitemizi inceleyebilir yada teklif@phoenixcontact.com adresinden bilgi alabilirsiniz.

Ayırma işlevleri olan **PTFIX bloklar**

PTFIX fonksiyon dağıtım blokları, entegre ayırma işlevine sahip ilk dağıtım bloklarıdır. TG, MT, MTL ve sigorta yuvalı tipleri mevcuttur.

Sigorta yuvalı bloklar 1 adet 10mm² giriş, 6 adet 4mm² çıkış noktasına sahiptir. Diğer fonksiyon blokları ise 1 adet 6mm² giriş, 6 adet 2,5mm² çıkış noktasına sahiptir.

TG versiyonunda üzerindeki üniversal ayırma bölgelerine **CLIPLINE complete** aksesuarlarından ayırma, komponent ve sigorta fişleri takılabilir.

MT versiyonu, entegre bıçak ayırıcısına sahip bir blok tipidir. Bıçaklar, bir tornavidayla kolayca açılıp kapatılabilir. MTL tipi bloklar ise tornavida kullanmadan elle açılıp kapatılabilen ayırıcılara sahiptir.

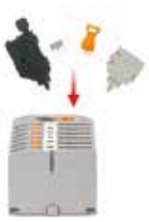

SİP.NO.	TİP	AÇIKLAMA	Ambalaj (Ad.)	SATIŞ GRUBU
PTFIX FONKSİYON BLOKLARI				
1130751	PTFIX 6/6X2,5-TG	Üniversal ayırma bölgesi (ayırma, komponent ve sigorta fişleri takılabilir)	8	BEA
1130757	PTFIX 6/6X2,5-MT	Bıçaklı ayırma	8	BEA
1130760	PTFIX 6/6X2,5-MTL	Bıçaklı ayırma (elle açılıp kapatılabilir)	8	BEA
1172135	PTFIX 10/6X4-SI (5X20)	Sigorta yuvalı, sigorta tipi: G / 5x20, nom. gerilim: 250 V, nominal akım: 6,3 A	8	BEA
1172142	PTFIX 10/6X4-SILED 24 (5X20)	Sigorta yuvalı, sigorta tipi: G / 5x20, nom. gerilim: 24 V, nominal akım: 6,3 A	8	BEA
1172146	PTFIX 10/6X4-SILED 60 (5X20)	Sigorta yuvalı, sigorta tipi: G / 5x20, nom. gerilim: 60 V, nominal akım: 6,3 A	8	BEA
1172150	PTFIX 10/6X4-SILED 250 (5X20)	Sigorta yuvalı, sigorta tipi: G / 5 x20, nom. gerilim: 250 V, nominal akım: 6,3 A	8	BEA

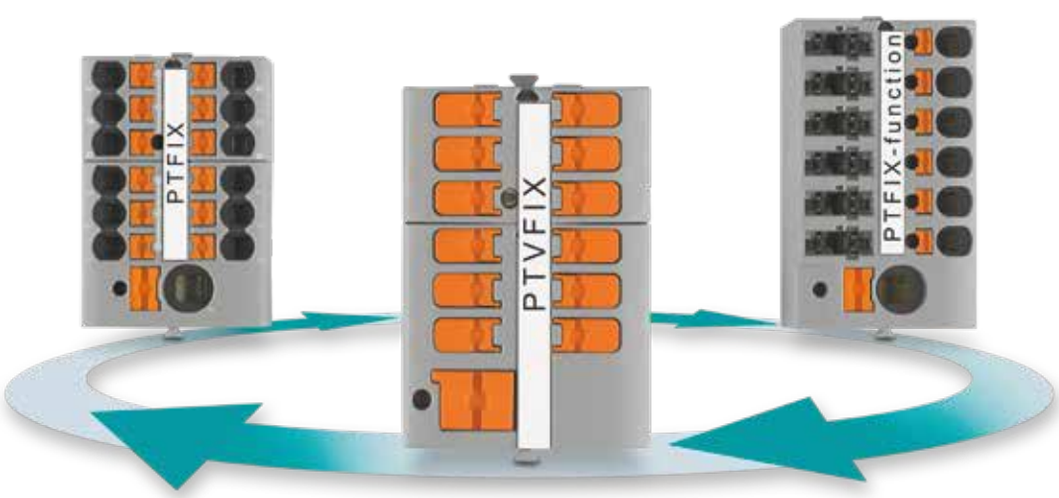

2.5 mm² PTVFIX dağıtım blokları

Renk	Bağlantı noktası sayısı	Baz blok, montaj için aksesuar seçiniz				Kendinden yapışkanlı montaj				NS 35 DIN rayına montaj			
		Tip	Sip. No	Ad.	S. Gr.	Tip	Sip. No	Ad.	S. Gr.	Tip	Sip. No	Ad.	S. Gr.
GY	6	PTVFIX 6X2,5 GY	1019563	10	BEA	PTVFIX 6X2,5-G GY	1019652	10	BEA	PTVFIX 6X2,5-NS35A GY	1019526	10	BEA
	6	PTVFIX 12X2,5 GY	1019572	10	BEA	PTVFIX 12X2,5-G GY	1186862	10	BEA	PTVFIX 12X2,5-NS35A GY	1019532	10	BEA
	6	PTVFIX 18X2,5	1019577	10	BEA	PTVFIX 18X2,5-G GY	1186867	10	BEA	PTVFIX 18X2,5-NS35A GY	1019537	10	BEA

Akım / gerilim: 24A / 450V | Tek telli : 0,14…4 mm² | Çok telli : 0,14…2,5 mm² | Çok telli, izoleli yüksüklü : 0,14…2,5 mm² | Çok telli, izolesiz yüksüklü : 0,14…2,5 mm²

Diğer modeller için web sitemizi inceleyebilir yada teklif@phoenixcontact.com adresinden bilgi alabilirsiniz.

6 mm² besleme girişli PTVFIX dağıtım blokları

Renk	Bağlantı noktası sayısı	Baz blok, montaj için aksesuar seçiniz				Kendinden yapışkanlı montaj				NS 35 DIN rayına montaj			
		Tip	Sip. No	Ad.	S. Gr.	Tip	Sip. No	Ad.	S. Gr.	Tip	Sip. No	Ad.	S. Gr.
GY	6	PTVFIX 6/6X2,5 GY	1019582	10	BEA	PTVFIX 6/6X2,5-G GY	1186872	10	BEA	PTVFIX 6/6X2,5-NS35A GY	1019542	10	BEA
	6	PTVFIX 6/12X2,5 GY	1019608	10	BEA	PTVFIX 6/12X2,5-G GY	1186877	10	BEA	PTVFIX 6/12X2,5-NS35A GY	1019547	10	BEA
	6	PTVFIX 6/18X2,5	1019613	10	BEA	PTVFIX 6/18X2,5-G GY	1186882	10	BEA	PTVFIX 6/18X2,5-NS35A GY	1019556	10	BEA

BESLEME GİRİŞİ	Akım / gerilim : 57 A / 450 V	Tek telli : 0.5 … 10 mm²	Çok telli : 0.5 … 6 mm²	Çok telli, izoleli yüksüklü : 0.5 … 6 mm²	Çok telli, izolesiz yüksüklü :0.5 … 6 mm²
ÇIKIŞLAR	Akım / gerilim : 24 A / 450 V	Tek telli : 0.14 … 4 mm²	Çok telli : 0.14 … 2.5 mm²	Çok telli, izoleli yüksüklü : 0.14 … 2.5 mm²	Çok telli, izolesiz yüksüklü :0.14 … 2.5 mm²

5 farklı renk seçeneği

Yandan girişli Push-in bağlantı

Renkler		Kısaltılmış Kod
Gri	●	GY
Mavi	●	BU
Kırmızı	●	RD
Yeşil	●	GN
Siyah	●	BK

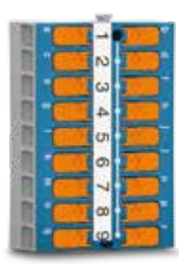

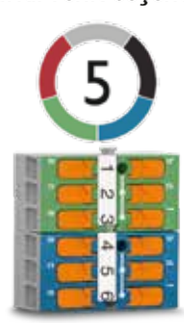

Bina tesisat klemensi olarak kullanılabilen birleşik kasada **5 farklı potansiyel barındıran yeni multibloklar**

Standart baz bloklarla birleştirilebilen monobloklar sayesinde **tasarımda esneklik sağlar**

PTVFIX Multibloklar Ürün Listesi

AKSESUAR SEÇİMİ

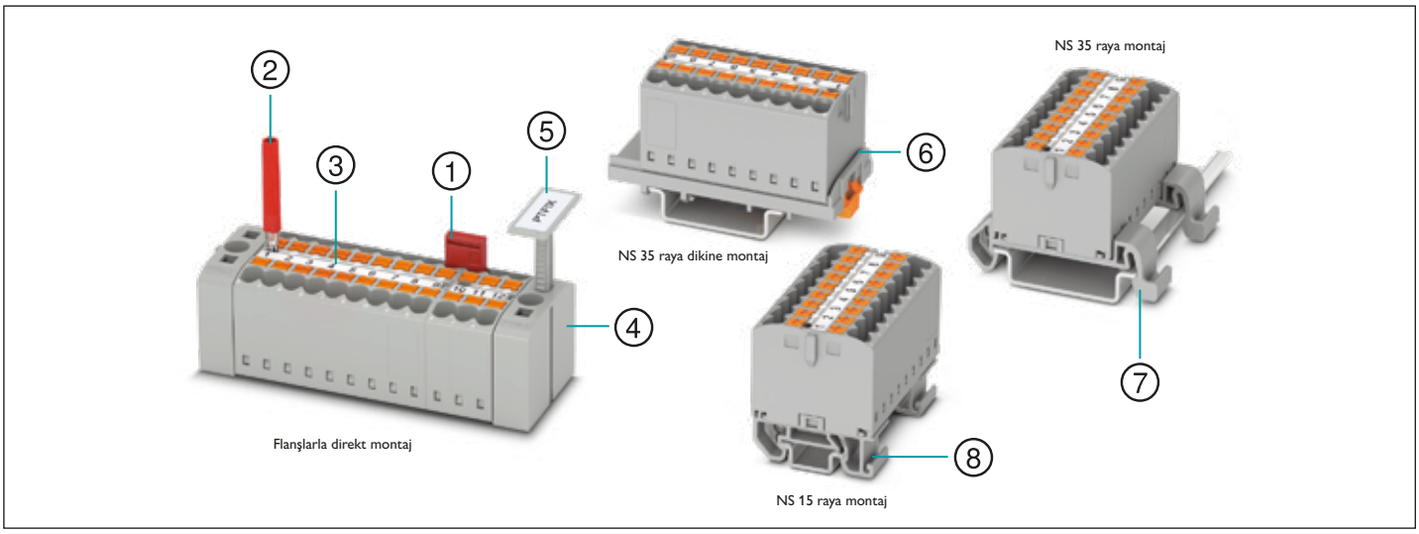

	1		2			3	4	5	6	7		8	
Dağıtım bloğu	2 kutuplu köprü	Test adaptörü	Test fişi bileşenleri		Tornavida	Etiket	Direkt saca montaj için flanş	Grup etiketi taşıyıcısı	Raya dikine montaj için adaptör	NS35 DIN rayına montaj ayağı		NS 15 DIN rayına montaj ayağı	
			2.3 mm. çaplı metal parça	Kırmızı izolasyon parçası						Durdurucu işlevli	Durdurucu işlevi olmayan	Durdurucu işlevli	Durdurucu işlevi olmayan
PTFIX ...X1,5 …	FBS 2-4 3030116	MPS-MT 1-S4-B RD 1982800			SZF 0-0,4X2,5 1204504	**THERMOMARK ROLL** için TML (EX3,8)R 0801837	PTFIX 1,5-F 1049503 PTFIX 1,5-RZF 1050613	KLM 3 0811969	PTFIX 1,5-NS35 1049497		PTFIX 1,5-NS35AD 1049498		PTFIX 1,5-NS15A 1049500
PTFIX ...X1,5-G …													
PTFIX ...X1,5-NS15A …													
PTFIX ...X2,5 …	FBS 2-5 3030161		MPS-MT 0201744	MPS-IH RD 0201676	SZF 1-0,6X3,5 1204517	**THERMOMARK CARD** için US-TML (104X3,8) 0830768	PTFIX-F 3274060	KLM 3 0811969	PTFIX-NS35 3274054	PTFIX-NS35A-FIX 3274057	PTFIX-NS35A 3274056	PTFIX-NS15A-FIX 3274059	PTFIX-NS15A 3274058
PTFIX ...X2,5-G …													
PTFIX ...X2,5-NS35 …													
PTFIX ...X2,5-NS35A …													
PTFIX ...X2,5-NS15A …						**THERMOFOX** için MM-TML (Ex3,8)R C1 WH 1092026							
PTFIX 6X10/S	FBS 2-8 3030284		MPS-MT 0201744	MPS-IH RD 0201676	SZF 3-1,0X5,5 1206612		PTFIX 10/S-F 1082917	KLM 3 0811969	PTFIX-NS35 3274054		PTFIX 10/S-NS35A 1082915		

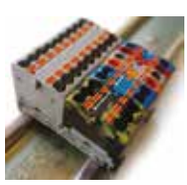
PTFIX 1,5-NS35AD

PTFIX...-NS35A

PTFIX...-NS35

PTFIX...-NS15A

PTFIX1,5-RZF

PTFIX...-F ve KLM 3

SİP.NO.	TİP	AÇIKLAMA	Ambalaj (Ad.)	SATIŞ GRUBU
FIX MONTAJ AKSESUARLARI				
1049503	PTFIX 1,5-F	Raysız montaj için flanş, 1,5 mm² PTFIX için	20	BEA
1050613	PTFIX 1,5-RZF	Raysız montaj için flanşlı ve pimli adaptör, 1,5 mm² PTFIX için	20	BEA
3274060	PTFIX-F	Raysız montaj için flanş, 2,5/4 mm² PTFIX için	20	BEA
1082917	PTFIX 10/S-F	Raysız montaj için flanş, 10 mm² PTFIX için	20	BEA
1049497	PTFIX 1,5-NS35	NS 35 raya dikine montaj için adaptör, 1,5 mm² PTFIX için	20	BEA
3274054	PTFIX-NS35	NS 35 raya dikine montaj için adaptör, 2,5/4/10 mm² PTFIX için	20	BEA
1049498	PTFIX 1,5-NS35AD	NS 35 raya montaj için adaptör, 2 adet 1,5 mm² PTFIX için	20	BEA
1049500	PTFIX 1,5-NS15A	NS 15 raya montaj için adaptör, 1,5 mm² PTFIX için	20	BEA
3274056	PTFIX-NS35A	NS 35 raya montaj için adaptör, 2,5/4 mm² PTFIX için	20	BEA
1082915	PTFIX 10/S-NS35A	NS 35 raya montaj için adaptör, 10 mm² PTFIX için	20	BEA
3274058	PTFIX-NS15A	NS 15 raya montaj için adaptör, 2,5/4 mm² PTFIX için	20	BEA
3274057	PTFIX-NS35A-FIX	NS 35 raya montaj için adaptör, durduruculu, 2,5/4 mm² PTFIX için	20	BEA
3274059	PTFIX-NS15A-FIX	NS 15 raya montaj için adaptör, durduruculu, 2,5/4 mm² PTFIX için	20	BEA

XT ve XTV SERİSİ Push-X BAĞLANTILI KLEMENSLER

Push-X Technology
Designed by Phoenix Contact

Push-X Bağlantı Teknolojisi videosu

Push-X teknolojili XT ve XTV serisi klemensler, yüksüklü veya yüksüksüz tek ve çok telli kabloların kolay bağlantısını sağlar. Ön gergili bağlantı alanı sayesinde en küçük ve en esnek kablolar bile hızlı ve kolay şekilde bağlanabilir. Kablo bölmenin sonuna kadar yerleştirilir. Bölmenin sonundaki kilitleme mekanizmasına iletken ucu baskı uyguladığında, temas yayını serbest bırakır ve hızla kapatır. Günümüzde yaygın olarak kullanılan Push-in teknolojisinde olduğu gibi, kablo turuncu buton yoluyla serbest bırakılır. Aynı zamanda, kontak yayı bir sonraki kablolama işlemi için yeniden kurulur

- Doğrudan, zahmetsiz ve aletsiz iletken bağlantısı ile son derece kolay kullanım
- Turuncu buton aynı zamanda indikatör görevi görür
- Küçük kesitlerde önden, büyük kesitlerde yandan iletken bağlantısı ile kablajda esneklik
- Ön ve yan markalama alanları ile net genel bakış

XT serisi klemensler PT serisi tasarımındadır ve önden iletken bağlantısı, net ve kolay kablolama sağlar. XT serisi klemensler, 0,75 ile 4 mm^2 arasındaki iletkenlerin kolayca takılabilmesini sağlayan 2,5 mm^2 nominal kesit alanına sahiptir.

XTV serisi klemensler ise 6, 10 ve 16 mm^2 nominal kesit alanlarında mevcuttur ve 1,5 ile 25 mm^2 arasındaki kesitlerde iletkenlerin kolayca bağlantısını sağlar. Büyük iletken kesitleri göz önüne alındığında, XTV klemens blokları için yan bağlantı seçilmiştir (V = dikey)

Kolay Bağlantı
Push-X teknolojisi ile iletken yuvasının tasarımı ve ön gergili kontak yayı sayesinde, iletken yuvası kullanıcıya açık olarak sunulur ve doğrudan, zahmetsiz iletken bağlantısı sağlar.

Kullanımda Esneklik
Güç gerektirmeyen kullanım özelliği sayesinde, Push-X teknolojisi, en küçük kesitlerde bile sert ve esnek iletkenlerin yüksüklü veya yüksüksüz olarak bağlantısını mümkün kılar.

Kısalan İşçilik Süreleri
Açık bağlantı odası ve kabloya ön işlem gereksiniminin ortadan kaldırılması sayesinde, Push-X piyasadaki en hızlı ve en esnek bağlantı teknolojilerinden biridir.

YENİ

Push-X BAĞLANTILI XT ve XTV SERİSİ KLEMENSLER

XT 2,5

XT 2,5 BU

XT 2,5-QUATTRO-MT

XTV... - PE

XTV...

SİP.NO.	TİP	KESİT	AÇIKLAMA		Ambalaj (Ad.)	SATIŞ GRUBU
1343106	XT 2,5	2,5 mm²	Tek giriş tek çıkış		50	BE2
1343114	XT 2,5 BU	2,5 mm²	Tek giriş tek çıkış	mavi	50	BE2
1343116	XT 2,5-PE	2,5 mm²	Tek giriş tek çıkış	topraklama	50	BE2
1343117	XT 2,5-TWIN	2,5 mm²	Tek giriş çift çıkış		50	BE2
1343121	XT 2,5-TWIN BU	2,5 mm²	Tek giriş çift çıkış	mavi	50	BE2
1343123	XT 2,5-TWIN-PE	2,5 mm²	Tek giriş çift çıkış	topraklama	50	BE2
1343129	XT 2,5-QUATTRO	2,5 mm²	Çift giriş çift çıkış		50	BE2
1343130	XT 2,5-QUATTRO BU	2,5 mm²	Çift giriş çift çıkış	mavi	50	BE2
1343137	XT 2,5-QUATTRO-PE	2,5 mm²	Çift giriş çift çıkış	topraklama	50	BE2
1453789	XTTB 2,5	2,5 mm²	Çift katlı		50	BE2
1453899	XTTB 2,5 BU	2,5 mm²	Çift katlı	mavi	50	BE2
1453897	XTTB 2,5-PE	2,5 mm²	Çift katlı	topraklama	50	BE2
1462716	XT 2,5-MT	2,5 mm²	Tek giriş tek çıkış bıçaklı ayırma		50	BE2
1462717	XT 2,5-MT BU	2,5 mm²	Tek giriş tek çıkış bıçaklı ayırma	mavi	50	BE2
1462719	XT 2,5-TG	2,5 mm²	Tek giriş tek çıkış komponent klemensi		50	BE2
1462720	XT 2,5-TWIN-MT	2,5 mm²	Tek giriş çift çıkış bıçaklı ayırma		50	BE2
1462721	XT 2,5-TWIN-MT BU	2,5 mm²	Tek giriş çift çıkış bıçaklı ayırma	mavi	50	BE2
1462724	XT 2,5-TWIN-TG	2,5 mm²	Tek giriş çift çıkış komponent klemensi		50	BE2
1462725	XT 2,5-QUATTRO-MT	2,5 mm²	Çift giriş çift çıkış bıçaklı ayırma		50	BE2
1462726	XT 2,5-QUATTRO-MT BU	2,5 mm²	Çift giriş çift çıkış bıçaklı ayırma	mavi	50	BE2
1462727	XT 2,5-QUATTRO-TG	2,5 mm²	Çift giriş çift çıkış komponent klemensi		50	BE2
1329493	XTV 6	6 mm²	Tek giriş tek çıkış		50	BE2
1329494	XTV 6 BU	6 mm²	Tek giriş tek çıkış	mavi	50	BE2
1329495	XTV 6-PE	6 mm²	Tek giriş tek çıkış	topraklama	50	BE2
1329547	XTV 10	6 mm²	Tek giriş tek çıkış		50	BE2
1329549	XTV 10 BU	6 mm²	Tek giriş tek çıkış	mavi	50	BE2
1329550	XTV 10-PE	6 mm²	Tek giriş tek çıkış	topraklama	50	BE2
1329672	XTV 16	6 mm²	Tek giriş tek çıkış		50	BE2
1329673	XTV 16 BU	6 mm²	Tek giriş tek çıkış	mavi	50	BE2
1329674	XTV 16-PE	6 mm²	Tek giriş tek çıkış	topraklama	50	BE2

D-ST 2,5

D-PT 2,5-TWIN-MT

D-XTV 10

AKSESUARLAR

SİP.NO.	TİP		AÇIKLAMA		Ambalaj (Ad.)	SATIŞ GRUBU
3030417	D-ST 2,5	Kapak	XT 2,5… için		50	BE2
1453880	D-XTTB 2,5	Kapak	XTTB 2,5 için		50	BE2
3030488	D-ST 2,5-TWIN	Kapak	XT 2,5-TWIN… için		50	BE2
3030514	D-ST 2,5-QUATTRO	Kapak	XT 2,5-QUATTRO… için		50	BE2
3211003	D-PT 2,5-MT	Kapak	XT 2,5 MT/TG için		50	BE2
3211317	D-PT 2,5-TWIN-MT	Kapak	XT 2,5-TWIN-MT/TG için		50	BE2
3038590	D-ST 2,5-QUATTRO-MT	Kapak	XT 2,5-QUATTRO-MT/TG için		50	BE2
1329515	D-XTV 6	Kapak	XTV 6 için		50	BE2
1329608	D-XTV 10	Kapak	XTV 10 için		50	BE2
1329675	D-XTV 16	Kapak	XTV 16 için		50	BE2

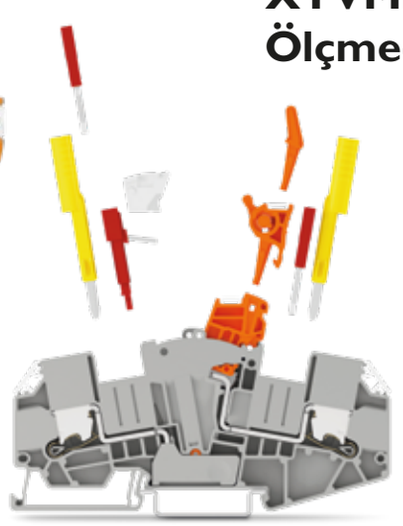

XTVMEA 6 Serisi Ölçme-Ayırma Klemensleri

- ME Serisinin tüm özellikleri
- Otomatik ‘make before break’-CT bağlantısını ayırmadan hemen öncesinde kısa devre edebilme özelliği

XTVMEA Ürün videosu

Push-X Technology

Designed by Phoenix Contact

UT SERİSİ VİDALI KLEMENSLER

UT serisi, geçmeli köprüleriyle köprülemede kolaylık sağlar ve zaman kazandırır.

Patentli tasarımı sayesinde vidaların gevşemesi önlenmiştir.

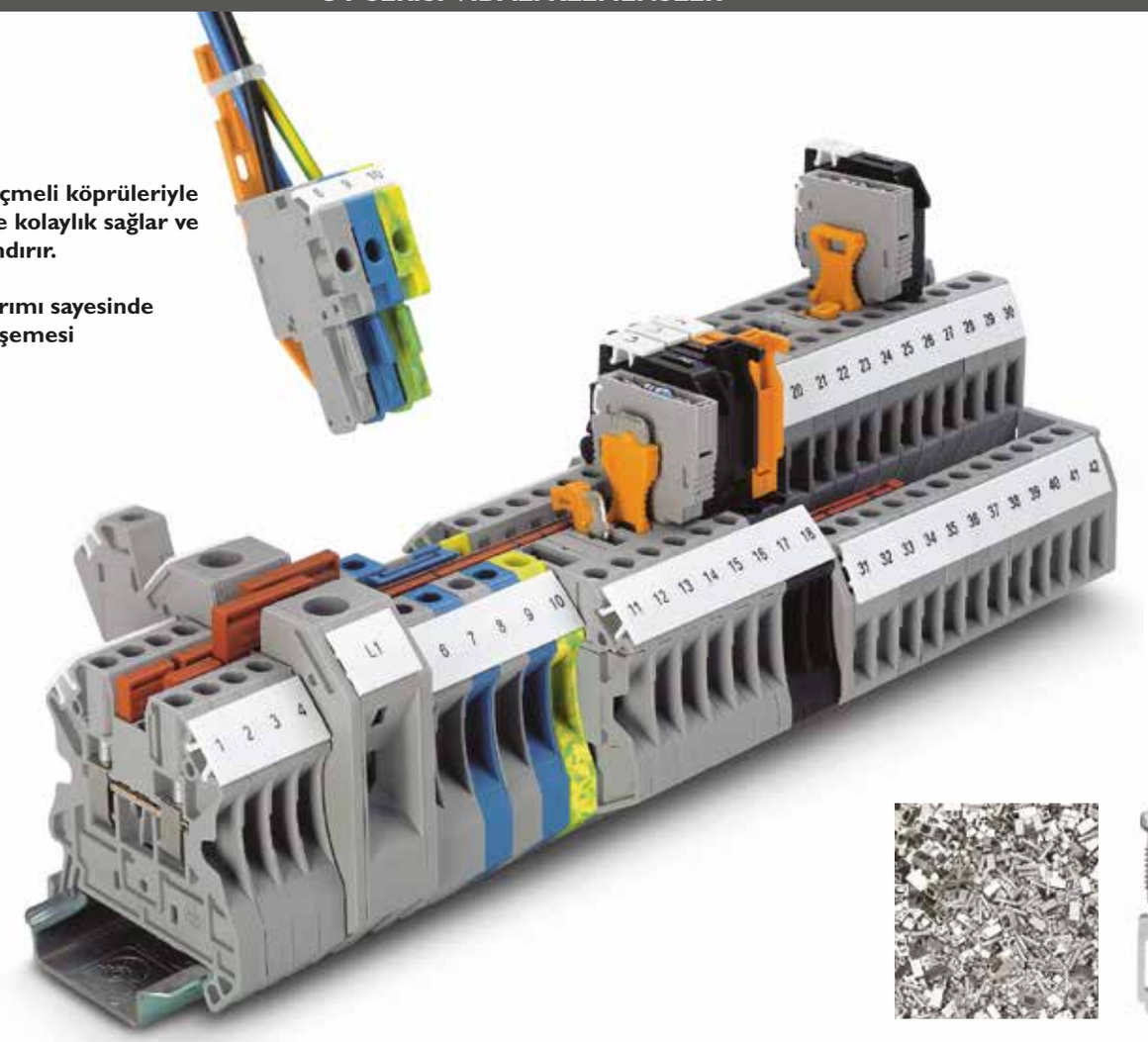

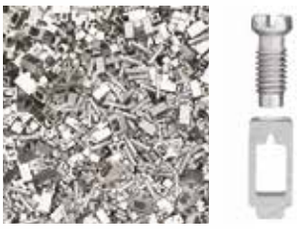

Klemens içindeki vidalar dahil tüm metal parçaların yüksek kaliteli bakır alaşımından yapılmış olması korozyon riskini azaltır

Geçmeli köprüler potansiyel dağıtımının hızlı şekilde yapılmasını sağlar.

İndirici köprüler farklı nominal kesite sahip klemenslerin bağlantısını sağlar

2 - 50 kutuplu köprüler 50'ye kadar klemensin tek aşamada köprülenmesini sağlar.

İki farklı potansiyel, klemens dizisi boyunca paralel olarak taşınabilir.

Çift katlı klemenslerde kat eksenlerinin kayık olması, tüm bağlantılar yapılmış haldeyken alt kata erişimi kolaylaştırır.

UT 4-HESI ayırma kollu sigortalı klemens, komşu geçiş klemensleriyle köprülenebilir. Sigorta yuvasının her iki yanında test noktaları mevcuttur.

Geçiş klemensleri ile aynı şekildeki topraklama klemensleri DIN rayına kolayca takılarak toprak teması sağlanır

UT SERİSİ TEK GİRİŞ - TEK ÇIKIŞLI VİDALI KLEMENSLER

UT...

SİP.NO	TİP	Tek telli maks. kesit (mm²)	Çok telli maks. kesit (mm²) Yüksüksüz	Çok telli maks. kesit (mm²) Yüksüklü izolesiz / izoleli	Gerilim (V) / Akım (A)	Renk	Ambalaj (Ad.)	Satış Grubu
3044076	UT 2,5	4	4	2,5/2,5	1000/32		50	BE1
3044089	UT 2,5 BU	4	4	2,5/2,5	1000/32	mavi	50	BE1
3044102	UT 4	6	6	4/4	1000/41		50	BE1
3044115	UT 4 BU	6	6	4/4	1000/41	mavi	50	BE1
3044131	UT 6	10	10	6/6	1000/57		50	BE1
3044144	UT 6 BU	10	10	6/6	1000/57	mavi	50	BE1
3044160	UT 10	16	16	10/10	1000/76		50	BE1
3044188	UT 10 BU	16	16	10/10	1000/76	mavi	50	BE1
3044199	UT 16	25	25	16/16	1000/101		50	BE1
3044209	UT 16 BU	25	25	16/16	1000/101	mavi	50	BE1
3044225	UT 35	50	50	35/35	1000/150		50	BE1
3044238	UT 35 BU	50	50	35/35	1000/150	mavi	50	BE1

Tip \ Renk	OG		YE		RD		WH		BK		GN	
	SİP.NO	Satış G.	SİP.NO	Satış G.	SİP.NO	Satış G.	SİP.NO	Satış G.	SİP.NO	Satış G.	SİP.NO	Satış G.
UT 2,5	3045046	BE1	3045059	BE1	3045062	BE1	3045075	BE1	3045088	BE1	3045091	BE1
UT 4	3045101	BE1	3045114	BE1	3045127	BE1	3045130	BE1	3045143	BE1	3045156	BE1
UT 6					3045185	BE1			3045208	BE1		
UT 10					3046304	BE1			3046320	BE1		

UKH SERİSİ VİDALI YÜKSEK AKIM KLEMENSLERİ

UKH 50

UKH 50-3L/N/FE

UKH 70/4X10

3009118	UKH 50	25-50 mm²	vidalı		10	BE1
3009105	UKH 50 BU	25-50 mm²	vidalı	mavi	10	BE1
3009053	UKH 50-IB	25-50 mm²	alyan vidalı		10	BE1
3009066	UKH 50-IB BU	25-50 mm²	alyan vidalı	mavi	10	BE1
3213140	UKH 70	16-70 mm²	alyan vidalı		10	BE1
3244601	UKH 70 BU	16-70 mm²	alyan vidalı	mavi	10	BE1
3213142	UKH 70/4X10	16-70 mm²	alyan vidalı/vidalı	1 giriş - 4 çıkış	10	BE1
3213143	UKH 70/4X10 BU	16-70 mm²	alyan vidalı/vidalı	mavi, 1 giriş - 4 çıkış	10	BE1
3010013	UKH 95	35-95 mm²	alyan vidalı		3	BE1
3010136	UKH 95 BU	35-95 mm²	alyan vidalı	mavi	3	BE1
3010110	UKH 150	50-150 mm²	alyan vidalı		3	BE1
3010123	UKH 150 BU	50-150 mm²	alyan vidalı	mavi	3	BE1
3010217	UKH 240	70-240 mm²	alyan vidalı		3	BE1
0711852	UKH 240 BU	70-240 mm²	alyan vidalı	mavi	3	BE1

UKH SERİSİ VİDALI 1500V YÜKSEK AKIM KLEMENSLERİ

UKH... 1500V

3247400	UKH 50 1500V	25-50 mm²	vidalı		10	BE1
3247402	UKH 50 1500V BU	25-50 mm²	vidalı	mavi	10	BE1
3247461	UKH 70 1500V	16-70 mm²	alyan vidalı		10	BE1
3247419	UKH 95 1500V	35-95 mm²	alyan vidalı		3	BE1
3247420	UKH 95 1500V BU	35-95 mm²	alyan vidalı	mavi	3	BE1
3247433	UKH 150 1500V	50-150 mm²	alyan vidalı		3	BE1

UKH SERİSİ VİDALI YÜKSEK AKIM TOPRAKLAMA KLEMENSLERİ

USLKG...

0443049	USLKG 50	25-50 mm²	vidalı		10	BE1
0443078	USLKG 50-IB	25-50 mm²	alyan vidalı		10	BE1
3213141	UKH 70-PE/S	16-70 mm²	alyan vidalı		10	BE1
3213144	UKH 70-4X10-PE	16-70 mm²/ 1,5-10 mm²	alyan vidalı/vidalı	1 giriş - 4 çıkış	10	BE1
0441041	USLKG 95	35-95 mm²	alyan vidalı		10	BE1

UT SERİSİ ÇOK KATLI VİDALI KLEMENSLER

UTTB...

3044636	UTTB 2,5	0,14-2,5 mm², çift katlı		50	BE1
3044649	UTTB 2,5 BU	0,14-2,5 mm², çift katlı	mavi	50	BE1
3044814	UTTB 4	0,14-4 mm², çift katlı		50	BE1
3044791	UTTB 4 BU	0,14-4 mm², çift katlı	mavi	50	BE1
3214259	UT 2,5 - 3L	0,14-2,5 mm², üç katlı		50	BE1

UT SERİSİ TEK GİRİŞ ÇİFT ÇIKIŞLI VİDALI KLEMENSLER

UT 2,5-TWIN

3044513	UT 2,5-TWIN	0,14-2,5 mm²	50	BE1
3044364	UT 4-TWIN	0,14-4 mm²	50	BE1

UT SERİSİ ÇİFT GİRİŞ ÇİFT ÇIKIŞLI VİDALI KLEMENSLER

UT 2,5-QUATTRO

3044542	UT 2,5-QUATTRO	0,14-2,5 mm²	50	BE1
3044571	UT 4-QUATTRO	0,14-4 mm²	50	BE1

UT... PE

UT SERİSİ VİDALI TOPRAKLAMA KLEMENSLERİ

SİP.NO.	TİP	AÇIKLAMA	Ambalaj (Ad.)	SATIŞ GRUBU
3044092	UT 2,5 PE	0,14-2,5 mm²	50	BE1
3044128	UT 4 PE	0,14-4 mm²	50	BE1
3044157	UT 6 PE	0,2-6 mm²	50	BE1
3044173	UT 10 PE	0,5-10 mm²	50	BE1
3044212	UT 16 PE	1,5-16 mm²	50	BE1
3044241	UT 35-PE	1,5-35 mm²	50	BE1
3044665	UTTB 2,5-PE	0,14-2,5 mm²	50	BE1
3044759	UTTB 4-PE	0,14-4 mm²	50	BE1

UT 4-HESI...

UT SERİSİ AYIRMA KOLLU SİGORTALI VİDALI KLEMENSLER

3046032	UT 4 HESI (5x20)	0,14-4 mm²	50	BE1
3046090	UT 4 HESILED 24 (5x20)	0,14-4 mm², 15-30 V AC/DC LED'li	50	BE1
3046100	UT 4 HESILA 250 (5x20)	0,14-4 mm², 110-250 V AC/DC Lambalı	50	BE1

UT 4-HESI, UT4-MTD geçiş klemensleriyle köprülenebilir. Sigorta yuvasının her iki yanında test noktaları mevcuttur.

Ayırma kollu sigortalı klemenslere alternatif olarak, sigorta fişli klemensler kullanılabilir.

Örneğin;
UT 4-TG + P-FU (5x20) kombinasyonu gibi.

UT... -MTD-DIO/L-R

UTTB 2,5-DIO/O-U

UT SERİSİ DİYOTLU VİDALI KLEMENSLER

3064137	UT 2,5-MTD-DIO/L-R	0,14-2,5 mm²	50	BE1
3064140	UT 2,5-MTD-DIO/R-L	0,14-2,5 mm²	50	BE1
3046210	UT 4-MTD-DIO/L-R	0,14-4 mm²	50	BE1
3046236	UT 4-MTD-DIO/R-L	0,14-4 mm²	50	BE1
3046650	UTTB 2,5-DIO/O-U	0,14-4 mm²	50	BE1
3046663	UTTB 2,5-DIO/U-O	0,14-4 mm²	50	BE1

UT 4-MTD... klemensler sigortalı, soketli ve bıçaklı klemenslerle aynı şekilde olduklarından bunlarla yanyana kullanılabilirler.

UT SERİSİ VİDALI BIÇAKLI AYIRMA KLEMENSLERİ VE FONKSİYONEL KLEMENSLER

3046139	UT 4-MT	0.14-4 mm² bıçaklı ayırma klemensi	50	BE1
3046171	UT 4-MT-P/P	0.14-4 mm² bıçaklı ayırma klemensi, test soketi vidalı	50	BE1
3046142	UT 4-TG*	0.14-4 mm² çok işlevli klemens taban kısmı	50	BE1
3044720	UTTB 4-TG*	0.14-4 mm² alt katı geçiş, üst katı soketli	50	BE1
3046184	UT 4-MTD	0.14-4 mm² UT 4-MT... ve UT 4-TG ile aynı profilde geçiş klemensi	50	BE1
3046197	UT 4-MTD BU	0.14-4 mm² UT 4-MT... ve UT 4-TG ile aynı profilde geçiş klemensi, mavi	50	BE1

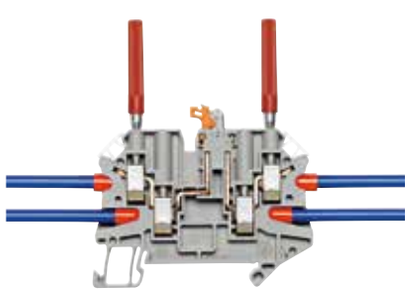
... P/P tipinde klemenslerin vidaları soket yapısına sahiptir. Bu sayede 2.3 mm çapında test fişinin bağlantısına imkan tanırlar.

UTTB 4-TG ve P-FU

UT 4-TG ve P-FU

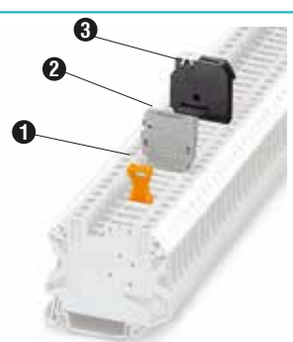

UT...-TG klemenslere sigorta fişi (3), komponent fişi (2)veya ayırma fişi (1) takılarak klemense farklı işlevler kazandırılabilir.
Uygun fişler için sayfa 43'e bakınız.

UTME 6...

UT SERİSİ VİDALI ÖLÇME-AYIRMA KLEMENSLERİ

SİP.NO.	TİP	AÇIKLAMA	Ambalaj (Ad.)	SATIŞ GRUBU
3047452	UTME 4	0.14-4 mm², ölçme ayırma klemensi	50	BE1
3047453	UTME 4-P/P	0,14-4 mm², ölçme ayırma klemensi, test soketi vidalı	50	BE1
3057432	UTME 4-CT/1P	0,14-4 mm², trafo uçlarını otomatik kısadevre eden ölçme ayırma klemensi*	50	BE1
3047400	UTME 6	0,25-6 mm² ölçme ayırma klemensi	50	BE1
3057461	UPCT 4/2	UTME 4-CT/1P için fiş, iki kutuplu	10	BE1
3057458	UPCT 4/3	UTME 4-CT/1P için fiş, üç kutuplu	10	BE1

UTME 4 sürgülü ölçme ayırma klemenslerinin az yer kaplayan ve kullanımı daha kolay bir alternatifidir. UTME 4-P/P tipinin vidaları test soketi şeklinde olduğu için hem köprüleme hem test işlevlerini yerine getirebilir.

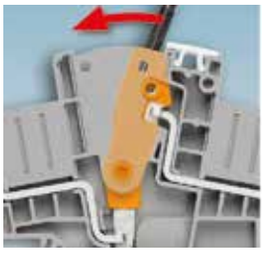

İzole ayırma anahtarı seçilen anahtarlama konumuna güvenle kilitlenir. Anahtar konumunun anahtar üzerinde belirtilmiş olması anlaşılırlığı arttırır. Opsiyonel anahtarlama kilidi yanlışlıkla anahtarlamayı önler.

SB-ME anahtarlamalı kısa devre köprüsü köprüleme kanalında ayırma noktasının her iki tarafında kullanılabilir ve klemens dizisinin konfigürasyonu ne olursa olsun güvenli şekilde takılır.

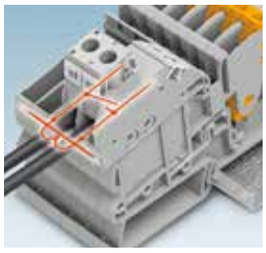

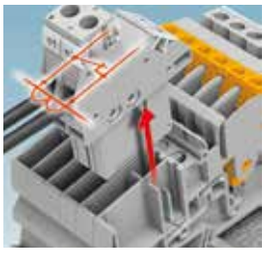

*UTME 4-CT/1P 'nin bir tarafı vidalı, diğer tarafı fiş-soketli bağlantıya sahiptir. Fiş, klemensten çıkarıldığı esnada, kutupları arası kendiliğinden kısadevre olur. Bu sayede fişe bağlı olan akım trafosu korunur.

UT SERİSİ AKSESUAR SEÇİM TABLOSU

Klemens	Köprüler						Kapak	Ayırma Plakası	Etiket Thermomark Card	Tornavida (ölçü)
	2 kutuplu	3 kutuplu	4 kutuplu	5 kutuplu	10 kutuplu	20 kutuplu				
UT 2,5	FBS 2-5 3030161	FBS 3-5 3030174	FBS 4-5 3030187	FBS 5-5 3030190	FBS 10-5 3030213	FBS 20-5 3030226	D-UT 2,5/10 3047028	ATP-UT 3047167	UCT-TM 5 0828734	0,6 x 3,5
UT 4	FBS 2-6 3030336	FBS 3-6 3030242	FBS 4-6 3030255	FBS 5-6 3030349	FBS 10-6 3030271	FBS 20-6 3030365	D-UT 2,5/10 3047028	ATP-UT 3047167	UCT-TM 6 0828736	0,6 x 3,5
UT 6	FBS 2-8 3030284	FBS 3-8 3030297	FBS 4-8 3030307	FBS 5-8 3030310	FBS 10-8 3030323	-	D-UT 2,5/10 3047028	ATP-UT 3047167	UCT-TM 8 0828740	1,0 x 4,0
UT 10	FBS 2-10 3005947	-	-	FBS 5-10 3005948	-	-	D-UT 2,5/10 3047028	ATP-UT 3047167	UCT-TM 10 0829142	1,0 x 4,0
UT 16	FBS 2-12 3005950	-	-	-	-	-	D-UT 16 3047206	-	UCT-TM 12 0829144	1,0 x 4,0
UT 35...	FBS 2-16 3005963	-	-	-	-	-	Kapalı tip klemens Kapağa gerek yoktur	-	UCT-TM 16 0829146	1,0 x 6,5
UT 2,5-TWIN UT 2,5-MTD-DIO	FBS 2-5 3030161	FBS 3-5 3030174	FBS 4-5 3030187	FBS 5-5 3030190	FBS 10-5 3030213	FBS 20-5 3030226	D-UT 2,5/4-TWIN 3047141	ATP-UT-TWIN 3047183	UCT-TM 5 0828734	0,6 x 3,5
UT 4-TWIN UT 4-MTD-DIO	FBS 2-6 3030336	FBS 3-6 3030242	FBS 4-6 3030255	FBS 5-6 3030349	FBS 10-6 3030271	FBS 20-6 3030365	D-UT 2,5/4-TWIN 3047141	ATP-UT-TWIN 3047183	UCT-TM 6 0828736	0,6 x 3,5
UT 4-MT/TG UT 4-HESI / HEDI	FBS 2-6 3030336	FBS 3-6 3030242	FBS 4-6 3030255	FBS 5-6 3030349	FBS 10-6 3030271	FBS 20-6 3030365	Kapalı tip klemens Kapağa gerek yoktur	ATP-UT-TWIN 3047183	UCT-TM 6 0828736	0,6 x 3,5
UTTB 2,5	FBS 2-5 3030161	FBS 3-5 3030174	FBS 4-5 3030187	FBS 5-5 3030190	FBS 10-5 3030213	FBS 20-5 3030226	D-UTTB 2,5/4 3047293	ATP-UTTB 2,5/4 3047316	UCT-TM 5 0828734	0,6 x 3,5
UTTB 4	FBS 2-6 3030336	FBS 3-6 3030242	FBS 4-6 3030255	FBS 5-6 3030349	FBS 10-6 3030271	FBS 20-6 3030365	D-UTTB 2,5/4 3047293	ATP-UTTB 2,5/4 3047316	UCT-TM 6 0828736	0,6 x 3,5
UT 2,5/3L UT 2,5-PE-L/L	FBS 2-5 3030161	FBS 3-5 3030174	FBS 4-5 3030187	FBS 5-5 3030190	FBS 10-5 3030213	FBS 20-5 3030226	D-UT 2,5/3L 3214314	TP-UK 3003046	UCT-TM 5 0828734	0,6 x 3,5
UTTB 4-MT/TG	FBS 2-6 3030336	FBS 3-6 3030242	FBS 4-6 3030255	FBS 5-6 3030349	FBS 10-6 3030271	FBS 20-6 3030365	D-UTTB 2,5/4 3047293	ATP-UTTB 2,5/4 3047316	UCT-TM 6 0828736	0,6 x 3,5
UTME 4, UTMED 4	FBS 2-6 3030336	FBS 3-6 3030242	FBS 4-6 3030255	FBS 5-6 3030349	FBS 10-6 3030271	FBS 20-6 3030365	D-UTME 4 3047491	-	UCT-TM 6 0828736	0,6 x 3,5
UTME 6	FBS 2-8 3030284	FBS 3-8 3030297	FBS 4-8 3030307	FBS 5-8 3030310	FBS 10-8 3030323	-	D-UTME6 3047426	-	UCT-TM 8 0828740	1,0 x 4,0

YÜKSEK AKIM KLEMENSLERİ AKSESUAR SEÇİM TABLOSU

Klemens	Üst Köprü		Tarak Köprü		Kapak	Etiket Thermomark Card	Tornavida (ölçü)
	2 kutuplu	3 kutuplu	2 kutuplu	3 kutuplu			
UKH 50	FBI 2-20 0201346	FBI 3-20 0201317	-	-	Kapalı tip klemens Kapağa gerek yoktur	UCT-TM 10 0829142	1,2x8,0
UKH 70	FBI 2-20 N 3213195	FBI 3-20 N 3213205	-	-	Kapalı tip klemens Kapağa gerek yoktur	UCT-TM 10 0829142	Alyan 8 mm
UKH 95	-	-	EB 2-25/UKH 0201362	EB 3-25/UKH 0201375	Kapalı tip klemens Kapağa gerek yoktur	UCT-TM 10 0829142	Alyan 8 mm

Tablo mevcut tüm aksesuar çeşitlerini içermemektedir. Tabloda bulamadığımız ürünler için web sitemizi inceleyebilir veya bizi arayabilirsiniz.

FAME 3 SL KOMPAKT TEST BLOKLARI

RSCWE 6-3/4SL

FTP-3/4SL

FBP-3/4SL

SİP.NO.	TİP	AÇIKLAMA	Ambalaj (Ad.)	SATIŞ GRUBU
1029994	RSCWE 6-3/4SL	Test soketi,pano kapağına takılır, normalde kapalı, pabuç bağlantılı, gri, 4 kutup	1	BE6
1029997	RSCWE 6-3/4SL GN	Test soketi,pano kapağına takılır, normalde kapalı, pabuç bağlantılı, yeşil, 4 kutup	1	BE6
1030004	FTP-3/4SL	Test fişi, 4 kutuplu, kovanlar dahil, gri	1	BE6
1030003	FTP-3/4SL GN	Test fişi, 4 kutuplu, kovanlar dahil, yeşil	1	BE6
1030010	FBP-3/4SL	Koruma kapağı, opsiyonel	1	BE6

FAME 3 SL, FAME test sisteminin kompakt modelidir. 2-6 kutuplu modelleri mevcuttur. Normalde kapalı kontakt prensibine göre çalışır. Soket üzerinde akım trafosunun bağlandığı terminallere FBS ...-8 köprüler takılır. Bu terminaller, test fişi sokete takıldığında köprü üzerinden kısadevre olarak akım trafosunu koruyacaktır. Görsel ayrım sağlamak için CT bağlantılarında yeşil, VT bağlantılarında gri renk bloklar tercih edilebilir.
Daha fazla bilgi ve ürün seçimi için: info@phoenixcontact.com

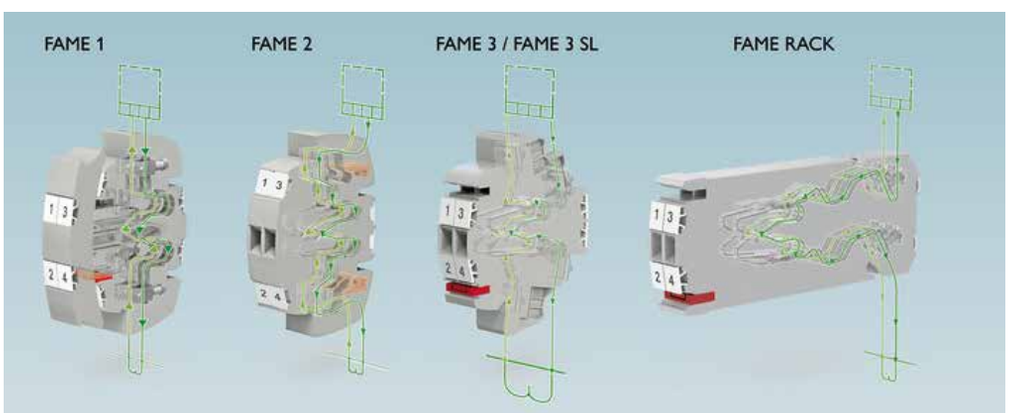

Kontakt Tipi	Normalde Açık	Normalde Kapalı	Normalde Kapalı	Normalde Kapalı
Maksimum Kutup Sayısı	13	24	20 / 6	24
CT Kısa Devresi	Soket üzerinde	Fiş üzerinde	Soket üzerinde	Soket üzerinde
Montaj Şekli	Kapak / Ray	Kapak / Ray	Kapak	Kapak
Kablo Bağlantısı	Vidalı	Vidalı / Push-in	Pabuç Bağlantılı	Pabuç Bağlantılı

FAME test sistemi ölçme-ayırma klemenslerinin gelişmiş halidir. Orta ve yüksek gerilim koruma sistemlerindeki ölçüm ve test işlemlerinin daha emniyetli, güvenilir ve hızlı şekilde yapılabilmesini sağlar. FAME, genellikle pano kapağına monte edilen bir test soketinden ve buna uygun test fişinden oluşur. Modüler yapıda oluşundan ötürü, bloklar istenen kutup sayısında sipariş edilebilir. Ayrıca farklı kontak yapılarına, montaj tiplerine ve bağlantı şekillerine sahip modelleri bulunmaktadır. Bu sayede FAME sisteminde her devre şemasına uygun bir çözüm bulmak mümkündür.
Bilgi ve ürün seçimi için : info@phoenixcontact.com.tr

RAY KLEMENSLER

SİP.NO.	TİP	AÇIKLAMA	Ambalaj (Ad.)	SATIŞ GRUBU
YÜKSEK ORTAM SICAKLIKLARI İÇİN VİDALI SERAMİK KLEMENSLER				
0501059	SSK 0525 KER-EX	0,2-4 mm²	50	BE1
0502058	SSK 110 KER-EX	0,5-6 mm²	50	BE1
0503057	SSK 116 KER-EX	0,5-10 mm²	50	BE1
0505055	SSK 135 KER-EX	1-25 mm²	10	BE1

Bu klemensler NS 32 ray ile kullanılır.

Ex onaylı SSK klemensler özellikle sıcaklık ve kimyasal etki bakımından zor işletme koşullarının bulunduğu yerlerde kullanım için önerilir

Seramik klemenslerin önemli özelliklerinden biri 220 °C değerine dek yüksek sıcaklıkta sürekli olarak kullanılabilmesidir. Yüksek termal gerekliliklerin ve aşırı sıcaklık değişiklerinin bulunduğu yerlerde kullanılabilirler

Yerden kazandıran tasarımından ötürü, SSK seramik klemensler dar alanlar için idealdir

VİDALI TERMOKUPL KLEMENSLERİ				
3100046	MTKD-FE/CUNI	0,2-2,5 mm², demir/konstantan	50	BE1
		(J tipi termokupl) için klemens çifti		
3100062	MTKD-NICR/NI	0,2-2,5 mm², nikel-krom/nikel	50	BE1
		(K tipi termokupl) için klemens çifti		
3100059	MTKD-CU/CUNI	0,2-2,5 mm², bakır konstantan	50	BE1
		(T tipi termokupl) için klemens çifti		

TB SERİSİ VİDALI KLEMENSLER

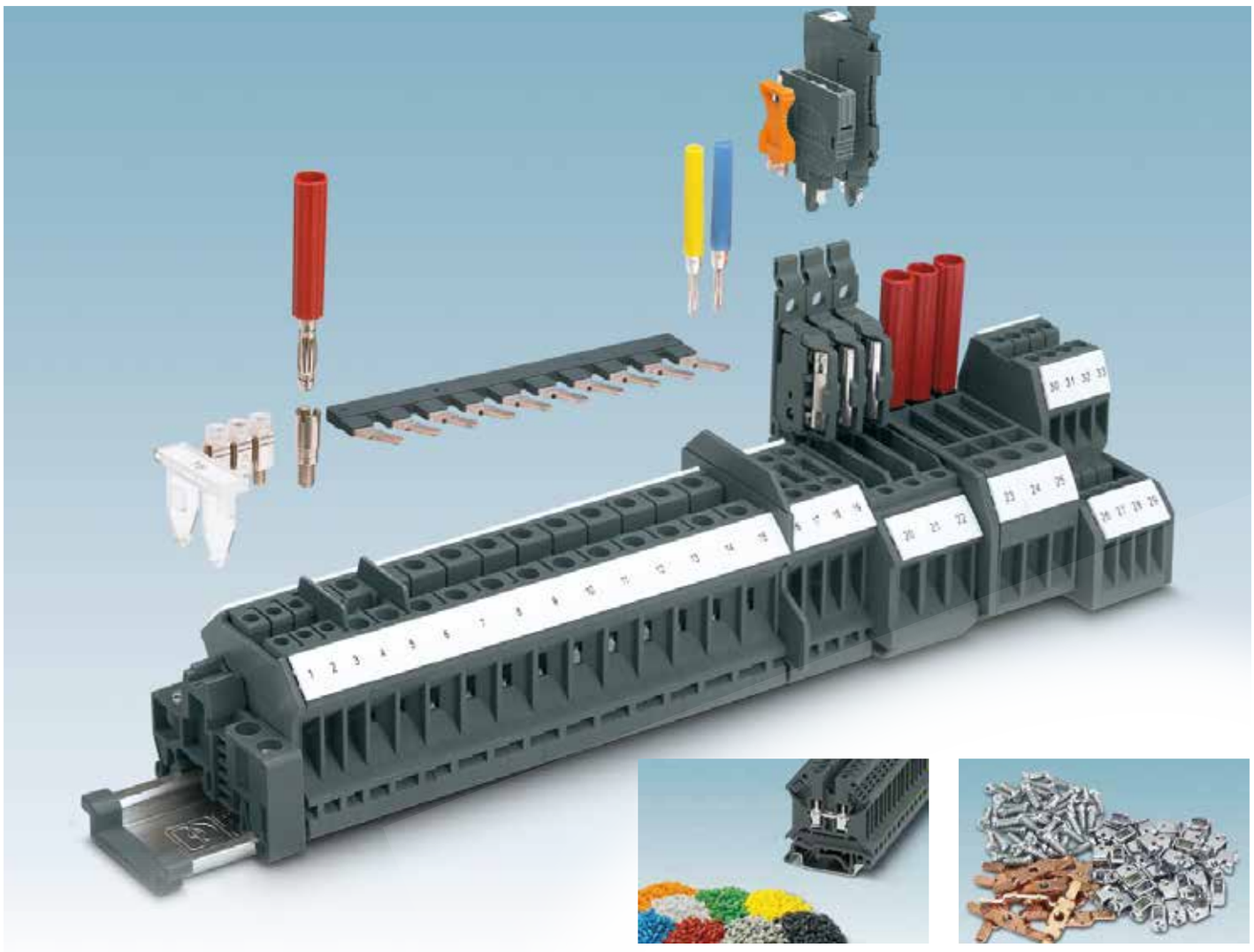

TB serisinde kullanılan izolasyon malzemesi, yüksek kaliteli, halojen içermeyen polyamid 6.6'dır. Bu malzeme -60 ila +130 °C 'lik geniş sıcaklık aralığına ve UL 94'e göre V0 yanmazlık sınıfına sahiptir

Tüm metal parçalar, kurşunsuz, galvanik nikel ya da kalay kaplama ile korunmuştur. İletim parçaları, yüksek kaliteli bakır alaşımından yapılmıştır

Bağlantı noktaları geniş yüzeyli etiketlerle kesintisiz olarak etiketlenebilir.

P-DI izolasyon fişi, CP komponent fişi ve FP ... sigorta fişleri, ayırma klemenslerinin üzerindeki sokete takılarak klemense çeşitli işlevler kazandırmak mümkündür.

TPS... test soketleri köprüleme kanalına vidalanarak 2.3 mm ve 4 mm test fişleri için güvenilir test noktaları oluşturur. 2.3 mm MPS ... test fişi 5.2 ve 6.2 mm genişlikteki klemenslerle kullanıldığında köprüleme kanalına doğrudan takılabilir

Ayırma plakaları klemens konturunun dışına taşarak klemens gruplarının görsel ve elektriksel ayrımını sağlarlar.

INB ... izoleli tarak köprüler basitçe bağlantı noktasına takılır. Bağlantı noktasında kablo takılı olup olmamasının önemi yoktur. Köprüler kutup sayısının gerektirdiği şekilde kesilebilir. Köprü bacakları kesilerek atlamalar yapılabilir

Köprüleme için 10 kutuplu SCBI... sabit köprü istenen kutup sayısında kesilerek köprü kanalına yerleştirilir ve vidalanır.

SCBI...ISO kullanılarak atlamalı köprüleme gerçekleştirilebilir. Bu şekilde köprüleme yapıldığında vidanın canlı kontakt işlevi vardır.

TS-TB izolasyon plakası komşu köprüleri elektriksel ve görsel olarak ayırmak için kullanılır. Klemensleri nominal gerilimlerinde kullanabilmek için bu parçalardan köprünün her iki tarafında kullanılmalıdır.

TB SERİSİ TEK GİRİŞ - TEK ÇIKIŞLI VİDALI KLEMENSLER

ESSENTIAL edition

TB 2,5 I

SİP.NO	TİP	Tek telli maks. kesit (mm²)	Çok telli kesit (mm²) Yüksüksüz	Çok telli kesit (mm²) Yüksüklü İzolesiz / İzoleli	Gerilim (V) / Akım (A)	Renk	Ambalaj (Ad.)	Satış Grubu
3246311	TB 2,5 I	4	2,5	2,5/1,5	800/24		50	BEK
3057665	TB 2,5 I BU	4	2,5	2,5/1,5	800/24	mavi	50	BEK
3059786	TB 3 I	4	4	2,5/2,5	800/24		50	BEK
3057733	TB 3 I BU	4	4	2,5/2,5	800/24	mavi	50	BEK
3246324	TB 4 I	6	4	4/2,5	800/32		50	BEK
3057678	TB 4 I BU	6	4	4/2,5	800/32	mavi	50	BEK
3000486	TB 6 I	6	6	6/6	800/41		50	BEK
3057681	TB 6 I BU	6	6	6/6	800/41	mavi	50	BEK
3246340	TB 10 I	16	10	10/6	800/57		50	BEK
3057694	TB 10 I BU	16	10	10/6	800/57	mavi	50	BEK
3246353	TB 16 I	16	16	16/16	1000/76		50	BEK
3076659	TB 16 I BU	16	16	16/16	1000/76	mavi	50	BEK
3246366	TB 35 I	35	35	35/35	1000/125		50	BEK
3076662	TB 35 I BU	35	35	35/35	1000/125	mavi	50	BEK

Tip \ Renk	OG		YE		RD		WH		BK		GN	
	SİP.NO	Ürün G.	SİP.NO	Ürün G.	SİP.NO	Ürün G.	SİP.NO	Ürün G.	SİP.NO	Ürün G.	SİP.NO	Ürün G.
UK 2,5 N	3026780	BE1	3038011	BE1	0719074	BE1	0719090	BE1	0719100	BE1	0719087	BE1
UK 5 N	3002908	BE1	3003952	BE1	3026696	BE1	3007327	BE1	0711344	BE1	3003965	BE1

TB SERİSİ YÜKSEK AKIM KLEMENSLERİ

TB 70 I

3247180	TB 50 I	25-50 mm²	vidalı		10	BEK
3247187	TB 50 I BU	25-50 mm²	vidalı	mavi	10	BEK
3247194	TB 70 I	16-70 mm²	alyan vidalı		10	BEK
3247201	TB 70 I BU	16-70 mm²	alyan vidalı	mavi	10	BEK
3251200	TB 95 I	35-95 mm²	alyan vidalı		10	BEK
3251203	TB 95 I BU	35-95 mm²	alyan vidalı	mavi	10	BEK
3251201	TB 150 I	50-150 mm²	alyan vidalı		10	BEK
3251204	TB 150 I BU	50-150 mm²	alyan vidalı	mavi	10	BEK
3251202	TB 240 I	70-185 mm²	alyan vidalı		10	BEK
3251205	TB 240 I BU	70-185 mm²	alyan vidalı	mavi	10	BEK

TB SERİSİ VİDALI TOPRAKLAMA KLEMENSLERİ

TB 2,5-PE I

3059841	TB 2,5-PE I	0,5-2,5 mm²	50	BEK
3059867	TB 3-PE I	0,5-4,0 mm²	50	BEK
3059980	TB 4-PE I	0,5-4,0 mm²	50	BEK
3059870	TB 6-PE I	1,5-6,0 mm²	50	BEK
3059883	TB 10-PE I	1,5-10 mm²	50	BEK
3059896	TB 16-PE I	6-16 mm²	50	BEK
3059906	TB 35-PE I	10-35 mm²	50	BEK

TB SERİSİ VİDALI YÜKSEK AKIM TOPRAKLAMA KLEMENSLERİ

TB 50-PE I

3251206	TB 50-PE I	25-50 mm²	vidalı	10	BEK
3251207	TB 70-PE I	16-70 mm²	alyan vidalı	10	BEK
3251208	TB 95-PE I	35-95 mm²	alyan vidalı	10	BEK

TB SERİSİ TEK GİRİŞ ÇİFT ÇIKIŞLI VİDALI KLEMENSLER

TB 4-TWIN I

3246502	TB 4-TWIN I	0,5-2,5 mm²	50	BEK

TB SERİSİ ÇİFT GİRİŞ ÇİFT ÇIKIŞLI VİDALI KLEMENSLER

TB 2,5-QUATTRO I

3246492	TB 2,5-QUATTRO I	0,5-2,5 mm²	50	BEK
3246515	TB 4-QUATTRO I	0,5-2,5 mm²	50	BEK

TB 2,5-2L I

TB SERİSİ ÇİFT KATLI VİDALI KLEMENSLER

SİP.NO.	TİP		AÇIKLAMA		Ambalaj (Ad.)	BİRİM FİYAT (€/Ad.)	SATIŞ GRUBU
3246528	TB 2,5-2L I	0,5-2,5 mm²	çift katta köprüleme			50	BEK
3000954	TB 2,5-2L I BU	0,5-2,5 mm²		mavi		50	BEK
3000901	TB 2,5-L/LB-PV I	0,5-2,5 mm²	katlar içten köprülü			50	BEK
3246544	TB 4-2L I	0,5-4 mm²	çift katta köprüleme			50	BEK
3000957	TB 4-2L I BU	0,5-4 mm²		mavi		50	BEK
3000890	TB 4-L/LB-PV I	0,5-4 mm²	katlar içten köprülü			50	BEK

TB 4-2L I

TB 2,5-L/LB-PV I

TB 4-L/LB-PV I

TB 2,5-3L I

TB 2,5-L/L/TG I
(FP IO tipi fişler takılır)

TB SERİSİ ÜÇ KATLI VİDALI KLEMENSLER

3246784	TB 2,5-3L I	0,25-2,5 mm²	üç katlı	50	BEK
3246812	TB 2,5-L/L/TG I	0,25-2,5 mm²	üç katlı, üst kat TBIO ayırma bölgeli	50	BEK

TB 2,5-PE/3L I

TB SERİSİ MOTOR KLEMENSLERİ

3246826	TB 2,5-PE/3L I	0,25-2,5 mm²	dört katlı alt kat toprak (motor klemensi)	50	BEK
3246833	TB 4-PE/3L I	0,5-4 mm²	dört katlı alt kat toprak (motor klemensi)	50	BEK

TBIO 2,5-PE/L/L I

TB SERİSİ SENSÖR AKTÜATÖR KLEMENSLERİ

3246749	TBIO 2,5 I	0,25-2,5 mm²	sensör klemensi	50	BEK
3246882	TBIO 2,5-PE I	0,2-2,5 mm²	sensör klemensi, alt kat toprak	50	BEK
3246896	TBIO 2,5-PE/TG I	0,25-2,5 mm²	sensör klemensi, üst kat ayırma bölgeli, alt kat toprak	50	BEK
3246889	TBIO 2,5-PE/L/L I	0,2-2,5 mm²	üç katlı, alt kat toprak	50	BEK
3246903	TBIO 2,5-PE/L/TG I	0,25-2,5 mm²	üç katlı, üst kat ayırma bölgeli, alt kat toprak	50	BEK

TBIO 2,5 I

TBIO 2,5-LA 24RD/O-M I

TBIO 2,5-PE I

TBIO 2,5-PE/TG I

TBIO 2,5-PE/L/TG I

TB 4-HESI (5X20) I

TB SERiSi VİDALI SİGORTALI KLEMENSLER

3246418	TB 4-HESI (5X20) I	0,5-4 mm²	50	BEK
3246434	TB 4-HESILED 24 (5X20) I	0,5-4 mm², 15-30 V AC/DC LED'li	50	BEK
3246447	TB 4-HESILED 60 (5X20) I	0,5-4 mm², 30-60 V AC/DC LED'li	50	BEK
3246450	TB 4-HESILA 250 (5X20) I	0,5-4 mm², 110-250 V AC/DC LED'li	50	BEK
3246421	TB 4-HEDI I	0,5-4 mm², TB 4-HESI... ile aynı şekilde ayırma klemensi	50	BEK
3000605	TB 4-MTD I	0,5-4 mm², TB 4-HESI... ve TB 4-HEDI... ile aynı şekilde geçiş klemensi	50	BEK

TB 4-HEDI I (5X20) I

TB 4-MTD I

RAY KLEMENSLER

TB 4-2L-HESI (5X20) I

TB SERİSİ ÇİFT KATLI VİDALI SİGORTALI KLEMENSLER

ESSENTIAL edition

SİP.NO.	TİP		AÇIKLAMA	Ambalaj (Ad.)	BİRİM FİYAT (€/Ad.)	SATIŞ GRUBU
3246847	TB 4-2L-HESI (5X20) I	0,5-4 mm²	Üst kat sigortalı, alt kat geçiş	50		BEK
3246854	TB 4-2L-HESILED 24 (5X20) I	0,5-4 mm²	Üst kat sigortalı, alt kat geçiş, 12-30 V AC/DC LED'li	50		BEK
3246777	TB 4-2L-HESILED 60 (5X20) I	0,5-4 mm²	Üst kat sigortalı, alt kat geçiş, 30-60 V AC/DC LED'li	50		BEK
3246819	TB 4-2L-HESILA 250 (5X20) I	0,5-4 mm²	Üst kat sigortalı, alt kat geçiş, 110-230 V AC/DC LED'li	50		BEK

TB 4-TG-(P/P)I

TB SERİSİ VİDALI ÇOK İŞLEVLİ KLEMENSLER VE AYIRMA KLEMENSLERİ

3246382	TB 4-TG I	0,5-4 mm²	çok işlevli klemens taban kısmı	50	BEK
3246395	TB 4-TG-P/P I	0,5-4 mm²	çok işlevli klemens taban kısmı, test soketi, vidalı *	50	BEK
3000607	TB 4-MT N I	0,5-4 mm²	bıçaklı ayırma klemensi	50	BEK
3246379	TB 4-MT I	0,5-4 mm²	ayırma klemensi	50	BEK
3246405	TB 4-MT-P/P I	0,5-4 mm²	ayırma klemensi *	50	BEK

TB 4-MT N I

TB 4-MT-(P/P) I

CP

P-DI

FP (5x20)

FP I0 (5X20)

TB 6-T I

TB SERİSİ KOMPONENT VE SİGORTA FİŞLERİ

3214071	CP		Komponent fişi, TB...-TG I... için	10	BEK
3214039	FP (5x20)		Sigorta fişi, TB...-TG I... için	50	BEK
3214042	FP (5x20) 24		Sigorta fişi, ışık göstergeli, 12-30 V için, TB...-TG I... için	50	BEK
3246980	FP I0 (5X20)		Sigorta fişi, TBIO...-TG ve TB 2,5-L/L-TG I için	50	BEK
3246994	FP I0 (5X20) LED24		Sigorta fişi, ışık göstergeli, 12-30V, TBIO...-TG ve TB 2,5-L/L-TG I için	50	BEK

TBD 6 I

TB SERİSİ VİDALI ÖLÇME AYIRMA KLEMENSLERİ

3246463	TB 6-T I	0,5-6 mm², İki test kovanlı, sürgülü ayırma		50	BEK
3246476	TBD 6 I	0,5-6 mm², İki test kovanlı, geçiş		50	BEK

TB 6-T I KÖPRÜ SEÇİM TABLOSU

	2	3	4	10
Üst köprü				3245134
Atlama yapılabilir üst köprü				3000417
Tarak köprü				3246191
Sürgülü anahtarlama köprüsü	3075842	3075843	3075844	3075846
Sürgülü anahtarlama köprüsü (kovanlı)	3070321	3070322	3070323	

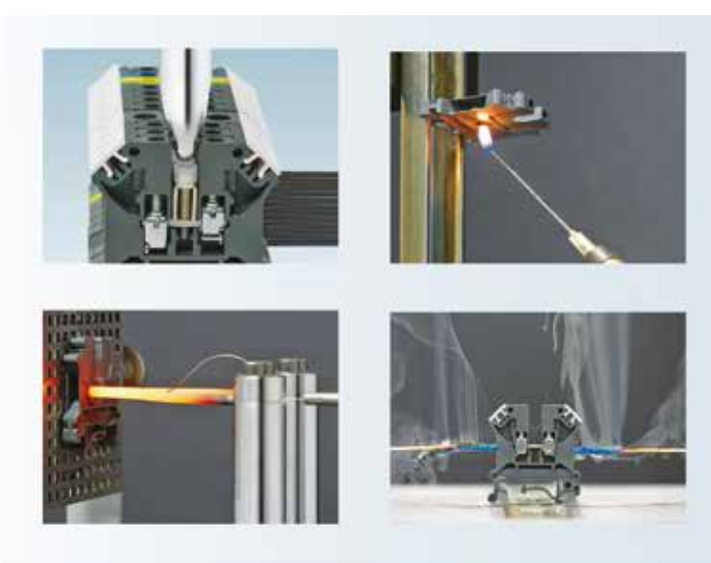

Çok sayıda ürün çeşidi ile TB serisi, pek çok endüstriyel uygulama için şık çözümler sunar. Sayısız kalite testi, TB klemenslerin en sert koşullarda bile sinyal iletimi ve enerji dağıtımını güvenilir ve emniyetli şekilde yaptığını kanıtlamıştır.

TB SERİSİ AKSESUAR SEÇİM TABLOSU

Klemens	Üst köprü				Tarak köprü			Kapak	Ayırma Plakası	Etiket (Thermomark Card)	Tornavida (ölçü)
	2	3	5	10	2	3	10				
TB 2,5 I	3000227 FBRI 2-5 N	3000201 FBRI 3-5 N		3246117 SCBI 10-5N			3246175 INB 10-5	3059919 D-TB 2,5	3046272 ATP-TB	UCT-TM 5 828734	0,6x3,5
TB 3 I				3000833 SCBI 10-5N W			3246175 INB 10-5	3059809 D-TB 4/10	3046272 ATP-TB	UCT-TM 5 828734	0,6x3,5
TB 4 I				3246120 SCBI 10-6			3246188 INB 10-6	3059809 D-TB 4/10	3046272 ATP-TB	UCT-TM 6 828736	0,6x3,5
TB 6 I				3246133 SCBI 10-8			3246191 INB 10-8	3059809 D-TB 4/10	3046272 ATP-TB	UCT-TM 8 828740	1,0x4,0
TB 10 I				3246146 SCBI 10-10			3246201 INB 10-10	3059809 D-TB 4/10	3046272 ATP-TB	UCT-TM 10 829142	1,0x4,0
TB 16 I				3246159 SCBI 10-12			3246214 INB 10-12	3059922 D-TB 16		UCT-TM 12 829144	1,0x6,5
TB 35 I	3246162 SCBI 2-15	3246573 SCBI 3-15	3246612 SCBI 5-15					3059935 D-TB 35		UCT-TM 12 829144	1,0x6,5
TB 50 I	0201346 FBI 2-20	0201317 FBI 3-20	-	-	-	-	-	-	-	UCT-TM 16 0829146	1,2X8,0
TB 70 I	3247222 SCBI 2-20 N	3247229 SCBI 3-20 N	-	-	-	-	-	-	-	UCT-TM 16 0829146	HEX 6-200
TB 95 I	-	-	-	-	3251212 INB 2-25	3251213 INB 3-25	-	-	-	UCT-TM 16 0829146	HEX 6-200
TB 150 I	-	-	-	-	INB 2-31 3251214	INB 3-31 3251215	-	-	-	UCT-TM 16 0829146	HEX 8-200
TB 240 I	-	-	-	-	INB 2-36 3251216		-	-	-	UCT-TM 16 0829146	HEX 8-200
TB 2,5-TWIN I				3246117 SCBI 10-5 N	3247145 INB 2-5	3247152 INB 3-5	3246175 INB 10-5	3059825 D-TB 2,5/4-TWIN		UCT-TM 5 828734	0,6x3,5
TB 4-TWIN I				3246120 SCBI 10-6			3246188 INB 10-6	3059825 D-TB 2,5/4-TWIN		UCT-TM 6 828736	0,6x3,5
TB 2,5-QUATTRO I				3246117 SCBI 10-5 N	3247145 INB 2-5	3247152 INB 3-5	3246175 INB 10-5	3059838 D-TB 2,5/4-QUATTRO		UCT-TM 5 828734	0,6x3,5
TB 4-QUATTRO I				3246120 SCBI 10-6			3246188 INB 10-6	3059838 D-TB 2,5/4-QUATTRO		UCT-TM 6 828736	0,6x3,5
TB 2,5-2L I				3246117 SCBI 10-5 N	3247145 INB 2-5	3247152 INB 3-5	3246175 INB 10-5	3059964 D-TB 2,5/4-2L		UCT-TM 5 828734	0,6x3,5
TB 4-2L I				3246120 SCBI 10-6			3246188 INB 10-6	3059964 D-TB 2,5/4-2L		UCT-TM 6 828736	0,6x3,5
TB 2,5-L/LB-PV I				3246117 SCBI 10-5 N	3247145 INB 2-5	3247152 INB 3-5	3246175 INB 10-5	3000906 D-TB 2,5/4-L/LB		UCT-TM 5 828734	0,6x3,5
TB 4-L/LB-PV I				3246120 SCBI 10-6			3246188 INB 10-6	3000906 D-TB 2,5/4-L/LB		UCT-TM 6 828736	0,6x3,5
TB 2,5-3L I				3246120 SCBI 10-6			-	-	3246959 ATP-TB/3	UCT-TM 6 828736	0,6x3,5
TB 2,5-L/L/TG I	-	-	-	-			-	-	3246959 ATP-TB/3	UCT-TM 6 828736	0,6x3,5
TB 2,5-PE/3 L I				3246120 SCBI 10-6			-	-	3246959 ATP-TB/3	UCT-TM 6 828736	0,6x3,5
TB 4-PE/3 L I				3246120 SCBI 10-6				-		UCT-TM 6 828736	0,6x3,5
TB 4-HESI (5X20)I	-	-	-	-			3247159 INBS 10-8	3059812 D-TB 4-HESI		UCT-TM 8 828740	0,6x3,5
TB 4-HEDI I	-	-	-	-			3247159 INBS 10-8	3059812 D-TB 4-HESI		UCT-TM 8 828740	0,6x3,5
TB 4-MTD I	-	-	-	-			3247159 INBS 10-8	3059812 D-TB 4-HESI		UCT-TM 8 828740	0,6x3,5
TB 4-2L-HESI (5X20)I				3246133 SCBI 10-8			3247159 INBS 10-8	-		UCT-TM 8 828740	0,6x3,5
TB 4-TG I	-	-	-	-			3246188 INB 10-6	3059809 D-TB 4/10		UCT-TM 6 828736	0,6x3,5
TB 4-MT I	-	-	-	-			3246188 INB 10-6	3059809 D-TB 4/10		UCT-TM 6 828736	0,6x3,5
TB 4-MT N I	-	-	-	-			3246188 INB 10-6	3059809 D-TB 4/10		UCT-TM 6 828736	0,6x3,5
TB 6-T I				3245134 SCBI 10-8,15			3246191 INB 10-8	3059951 D-TB 6-T		UCT-TM 8 828740	1,0x4,0
TBD 6 I				3245134 SCBI 10-8,15			3246191 INB 10-8	3059951 D-TB 6-T		UCT-TM 8 828740	1,0x4,0
TBIO 2,5 I				3246120 SCBI 10-6			-	-	3246959 ATP-TB/3	UCT-TM 6 828736	0,6x3,5
TBIO 2,5-PE I				3246120 SCBI 10-6			-	-	3246959 ATP-TB/3	UCT-TM 6 828736	0,6x3,5
TBIO 2,5-PE/TG I	-	-	-	-			-	-	3246959 ATP-TB/3	UCT-TM 6 828736	0,6x3,5
TBIO 2,5-PE/L/L I	-	-	-	-			-	-	3246959 ATP-TB/3	UCT-TM 6 828736	0,6x3,5
TBIO 2,5-PE/L/TG	-	-	-	-			-	-	3246959 ATP-TB/3	UCT-TM 6 828736	0,6x3,5

Tablo mevcut tüm aksesuar çeşitlerini içermemektedir. Tabloda bulamadığımız ürünler için web sitemizi inceleyebilir veya bizi arayabilirsiniz.

RAY KLEMENSLER

RBO klemensler köprülenebilir ve etiketlenebilir

AGK PT PT 4x6/M10

AGK PT PT 4x6/M10

SİP.NO.	TİP	AÇIKLAMA	Ambalaj (Ad.)	SATIŞ GRUBU
RBO SERİSİ PABUÇ BAĞLANTILI KLEMENSLER				
3075896	RBO 6	35 mm², M6, 125 A, raya montaj için	40	BE4
3213137	RBO 8	70 mm², M8, 192 A, raya veya doğrudan saca montaj için	5	BE4
3244614	RBO 10	150 mm², M10, 309 A, raya veya doğrudan saca montaj için	5	BE4
3244627	RBO 12	240 mm², M12, 415 A, raya veya doğrudan saca montaj için	5	BE4
3244630	RBO 16	300 mm², M16, 520 A, raya veya doğrudan saca montaj için	5	BE4
3213098	D-RSC 6	Yan kapak, RBO 6 için	50	BE1
3059139	AP RSC-T	Temas koruması için profil kapak, 1 metre, RBO 6 için	10	BE1
3247967	HC-RBO 8	Temas koruması için kapak, RBO 8 için	10	BE1
3247970	HC-RBO 10	Temas koruması için kapak, RBO 10 için	6	BE1
3247983	HC-RBO 12	Temas koruması için kapak, RBO 12 için	6	BE1
3247996	HC-RBO 16	Temas koruması için kapak, RBO 16 için	6	BE1
1017448	AGK PT 4x6/M10	Ek bağlantı klemensi , 0,5 - 10 mm², 4 bağlantı 41 A, RBO 10 için	10	BE2
1017450	AGK PT 8x6/M10	Ek bağlantı klemensi , 0,5 - 10 mm², 8 bağlantı 41 A, RBO 10 için	10	BE2
1017454	AGK PT 4x6/M12	Ek bağlantı klemensi , 0,5 - 10 mm², 4 bağlantı 41 A, RBO 12 için	10	BE2

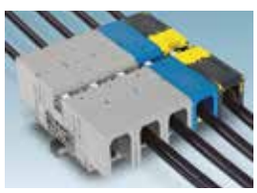

RBO 8... , HC-RBO 8... koruma kapağı ile birlikte

RBO klemenslerin ufak kesitlileri ve somun yerine vida bağlantılı olanları da bulunmaktadır.

ALÜMİNYUM KABLO BAĞLANTILARI İÇİN KLEMENSLER				
1086465	UBAL 50	6 - 50 mm2 Al, 2.5 -35 mm² Cu kabloların bağlantısı için, gri	20	BE1
1086466	UBAL 50 BU	6 - 50 mm2 Al, 2.5 -35 mm² Cu kabloların bağlantısı için, mavi	20	BE1
1086475	UBAL 95	16 - 95 mm2 Al, 16 -70 mm² Cu kabloların bağlantısı için, gri	10	BE1
1086476	UBAL 95 BU	16 -95 mm2 Al, 16 -70 mm² Cu kabloların bağlantısı için, mavi	10	BE1

UBAL klemensler özel olarak alüminyum kabloların bağlantısı için geliştirilmiştir. Bu klemenslere kablolarınızı bimetal yüksük/pabuç kullanmaksızın bağlayabilirsiniz. Tablodakiler dışındaki renk ve kesitler için bizi arayabilirsiniz.

AKSESUARLAR

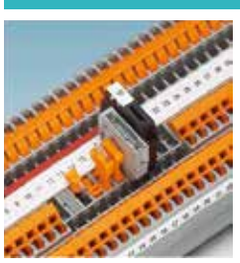

Fonksiyon fişleri sayesinde aynı klemens çeşitli amaçlarla kullanılabilir.

FONKSİYON FİŞLERİ				
3036783	P-DI	Ayırma bıçağı	50	BE2
3036806	P-FU 5x20	Sigorta fişi, UT/ST/PT 4-TG için	10	BE2
3036819	P-FU 5x20 LED 24	Sigorta fişi, 12-30 V AC/DC, UT/ST/PT 4-TG için	10	BE2
3036835	P-FU 5x20 LA 250	Sigorta fişi, 110-250 V AC/DC, UT/ST/PT 4-TG için	10	BE2
3209235	P-FU 5X20-5	Sigorta fişi, UT/ST/PT 2,5-TG için	10	BE2
3209248	P-FU 5X20 LED 24-5	Sigorta fişi, 12-30 V AC/DC, UT/ST/PT 2,5-TG için	10	BE2
3209264	P-FU 5X20 LED 250-5	Sigorta fişi, 110-250 V AC/DC, UT/ST/PT 2,5-TG için	10	BE2
3036796	P-CO	Komponent fişi	10	BE2
3036797	P-CO XL	Komponent fişi, 10 mm çapa kadar olan komponentler için, PT...-TG ve ST ...-TG klemenslere uyar	10	BE2

P-DI ayırma bıçağı ile devre istendiğinde ayrılabilir. Bıçak, yerine ters takılarak kaybolması önlenir

P-CO komponent fişine istenen değerde direnç veya diyot takılabilir

P-FU sigorta fişleri ayırma kollu sigortalı klemenslerin alternatifidir

P-FU ...-5 sigorta fişi 5,2 mm genişlikte (2,5 mm²'lik) ...TG ayırma klemensleriyle kullanılabilir ve maksimum alan kazancı sağlar.

D-UT 2,5/10

D-UT 2,5/4 - TWIN

D-UTTB 2,5/4

D-UT 2,5/10 BU

D-ST...

D-PTV 2,5/4

D-PT 4-QUATTRO

D-PT 4-PE/3L

SİP.NO.	TİP	AÇIKLAMA	Ambalaj (Ad.)	SATIŞ GRUBU
KAPAKLAR				
0201061	D-SSK 0525 KER	SSK 0525 KER-EX için	50	BE1
0202060	D-SSK 110 KER	SSK 110 KER-EX için	50	BE1
0203069	D-SSK 116 KER	SSK 116 KER-EX için	50	BE1
0205067	D-SSK 135 KER	SSK 135 KER-EX için	50	BE1
3059919	D-TB 2,5	TB 2,5 I için	50	BEK
3059809	D-TB 4/10	TB 3 I-TB 4 I-TB 6 I-TB 10 I için	50	BEK
3059922	D-TB 16	TB 16 I için	50	BEK
3059935	D-TB 35	TB 35 I için	50	BEK
3059825	D-TB 2,5/4-TWIN	TB 2,5/4-TWIN için	50	BEK
3059838	D-TB 2,5/4-QUATTRO	TB 2,5/4-QUATTRO için	50	BEK
3059964	D-TB 2,5/4-2L	TB 2,5/4-2L için	50	BEK
3000906	D-TB 2,5/4-L/LB	TB... -L/LB-PV I için	50	BEK
3059812	D-TB 4-HESI	TB 4-HESI için	50	BEK
3059951	D-TB 6-T	TB 6-T için	50	BEK
3047028	D-UT 2,5/10	UT 2,5-10 için	50	BE1
3047235	D-UT 2,5/10 BU	UT 2,5-10 için, mavi	50	BE1
3047206	D-UT 16	UT 16 için	50	BE1
3047141	D-UT 2,5/4-TWIN	UT 2,5-TWIN, UT 4-TWIN, UT 2,5-MT, UT ...-MTD-DIO... için	50	BE1
3047170	D-UT 2,5/4-QUATTRO	UT 2,5-QUATTRO, UT 4-QUATTRO için	50	BE1
3047293	D-UTTB 2,5/4	UTTB 2,5, UTTB 4 için	50	BE1
3047303	DP-UTTB 2,5/4	UTTB 2,5, UTTB 4 için boşluk plakası	50	BE1
3214314	D-UT 2,5/3L	UT 2.5-3L, UT 2,5 PE/L/L için	50	BE1
3047491	D-UTME 4	UTME 4 için	10	BE1
3057445	D-UTME 4-CT/1P	UTME 4-CT/1P için	10	BE1
3047426	D-UTME 6	UTME 6 için	10	BE1
3030417	D-ST 2,5	XT 2,5-PT 2,5 için	50	BE2
3030488	D-ST 2,5-TWIN	XT 2,5-TWIN, PT 2,5-TWIN için	50	BE2
3030514	D-ST 2,5-QUATTRO	XT 2,5-QUATTRO, PT 2,5-QUATTRO için	50	BE2
3038503	D-STTBS 2,5	PTTBS 2,5 için	50	BE2
3034426	D-DTME 6	PTME 6 için	10	BE2
3208142	D-PT 1,5/S	PT 1,5/S için	50	BE2
3208184	D-PT 1,5/S-TWIN	PT 1,5/S-TWIN için	50	BE2
3208375	D-PT 1,5/S-QUATTRO	PT 1,5/S-QUATTRO için	50	BE2
3211003	D-PT 2,5-MT	PT 2,5-MT, PT 2,5-TG için	50	BE2
3113771	D-PT 1,5/S-3L	PT 1,5/S-3L için	50	BE2
3244575	D-PTIO 1,5/S/3	PTIO 1,5/S/3 için	50	BE2
3244589	D-PTIO 1,5/S/5	PTIO 1,5/S/5 için	50	BE2
1088746	D-PTV 2,5/4	PTV 2,5 ve PTV 4... için	50	BE2
1079918	D-PTV 2,5/4-MT	PTV 4-TG, PTV 4-MT, PTV 4-HESI için	50	BE2
1088748	D-PTV 2,5/4-QUATTRO	PTV 2,5-QUATTRO PTV 4-QUATTRO için	50	BE2
1088747	D-PTV 2,5/4-TWIN	PTV 2,5-TWIN ve PTV 4-TWIN için	50	BE2
1180894	D-PTV 6	PTV 6 ve PTV 6-PE için	50	BE2
3211647	D-PT 2,5-3L	PT 2,5/3L için	50	BE2
3208579	D-PTTB 1,5/S	PTTB 1.5/S için	50	BE2
3214699	D-PTTBS 1,5/S	PTTBS 1,5/S için	50	BE2
3211634	D-PTTB 2,5	PTTB 2,5 için	50	BE2
3208979	D-PT 4-QUATTRO	PT 4-QUATTRO için	50	BE2
3208977	D-PT 4-TWIN	PT 4-TWIN için	50	BE2
3212044	D-PT 6	PT 6 için	50	BE2
3212057	D-PT 10	PT 10 için	50	BE2
3212060	D-PT 16 N	PT 16 N için	50	BE2
3210543	D-PT 2,5-PE/3L	PT 2,5-PE/3L için	50	BE2
3210443	D-PT 4-PE/3L	PT 4-PE/3L için	50	BE2
3213975	D-PTI/3	PTI 2,5-PE/L/N için	50	BE2
3212167	D-PTME 4	PTME 4 için	10	BE2
1164789	D-PTVME 6/S	PTVME 6/S ve PTVME 6/S-P için	10	BE2

			Ambalaj (Ad.)	SATIŞ
AYIRMA PLAKALARI				
3047167	ATP-UT	UT 2,5, UT 4, UT 6, UT 10, UT 2,5/1P, UT 4/1P için	50	BE1
3046272	ATP-TB	TB 2,5-10 için	50	BEK
3246959	ATP-TB/3	2 ve 3 katlı TB serisi klemensler için	50	BE1
3101223	ATS-MTK	MTKD... için	50	BE1

ÜST KÖPRÜLER

SCBI ...

FBI ...

FBS 10-...

FBS 2-...

FBS

FBSR

RB ST...

0201346	FBI 2-20	UKH 50 ve TB 50 için, 2'li	10	BE1
0201317	FBI 3-20	UKH 50 ve TB 50 için, 3'lü	10	BE1
3246117	SCBI 10-5 N	TB 2,5 I için, 10'lu	10	BEK
3000833	SCBI 10-5 N W	TB 2,5 TWIN/QUATTRO I, TB 3 I, TB 2,5-L/LB I ve TB 2,5-2 L I için, 10'lu	10	BEK
3246120	SCBI 10-6	TB 4... I, TB 4-L/LB I, TB 4-2L I , TB 2,5-3L I,..., motor klemensleri için, 10'lu	10	BEK
3000834	SCBI 10-6 W	TB 4... I, TB 4-L/LB I, TB 4-2L I , TB 2,5-3L I,..., motor klemensleri için, 10'lu	10	BEK
3246133	SCBI 10-8	TB 6 I için , 10'lu	10	BEK
3000835	SCBI 10-8 W	TB 6 I için , 10'lu	10	BEK
3245134	SCBI 10-8,15	TB 6-T I, UK 6-T... için, 10'lu	10	BEK
3000417	SCBI 10-8,15 ISO	TB 6-T I, UK 6-T... için, 10'lu, atlamalı köprüleme için	10	BEK
3246146	SCBI 10-10	TB 10...I için, 10'lu	10	BEK
3000836	SCBI 10-10 W	TB 10...I için, 10'lu	10	BEK
3246159	SCBI 10-12	TB 16 I için , 10'lu	10	BEK
3246162	SCBI 2-15	TB 35 I için , 2'li	10	BEK
3246573	SCBI 3-15	TB 35 I için , 3'lü	10	BEK
3246612	SCBI 5-15	TB 35 I için , 5'li	10	BEK
3247222	SCBI 2-20 N	TB 70 I için ,2'li	10	BEK
3247229	SCBI 3-20 N	TB 70 I için , 3'lü	10	BEK
3213014	FBS 2-3,5	PT 1,5/S... için, 2'li	50	BE2
3213027	FBS 3-3,5	PT 1,5/S... için, 3'lü	50	BE2
3213043	FBS 5-3,5	PT 1,5/S... için, 5'li	50	BE2
3213056	FBS 10-3,5	PT 1,5/S... için, 10'lu	50	BE2
3213125	FBS 10-3,5 BU	PT 1,5/S... için, 10'lu, mavi	50	BE2
3213069	FBS 20-3,5	PT 1,5/S... için, 20'li	50	BE2
3213138	FBS 20-3,5 BU	PT 1,5/S... için, 20'li, mavi	50	BE2
3030161	FBS 2-5	UT 2,5, XT 2,5 ve PT 2,5 için, 2'li, 24 A	50	BE2
3030174	FBS 3-5	UT 2,5, XT 2,5 ve PT 2,5 için, 3'lü, 24 A	50	BE2
3030187	FBS 4-5	UT 2,5, XT 2,5, PT 2,5 ve PTV 2,5 için, 4'lü, 24 A	50	BE2
3030190	FBS 5-5	UT 2,5, XT 2,5, PT 2,5 ve PTV 2,5 için, 5'li, 24 A	50	BE2
3030213	FBS 10-5	UT 2,5, XT 2,5, PT 2,5 ve PTV 2,5 için, 10'lu, 24 A	10	BE2
3036916	FBS 10-5 BU	UT 2,5, XT 2,5, PT 2,5 ve PTV 2,5 için, 10'lu, mavi, 24 A	10	BE2
3030226	FBS 20-5	UT 2,5, XT 2,5, PT 2,5 ve PTV 2,5 için, 20'li, 24 A	10	BE2
3036929	FBS 20-5 BU	UT 2,5, XT 2,5, PT 2,5 ve PTV 2,5 için, 20'li,mavi 24 A	10	BE2
3038930	FBS 50-5	UT 2,5, XT 2,5, PT 2,5 ve PTV 2,5 için, 50'li, 24 A	10	BE2
3032114	FBS 50-5 BU	UT 2,5, XT 2,5, PT 2,5 ve PTV 2,5 için, 50'li, mavi, 24 A	10	BE2
3030336	FBS 2-6	UT 4, PT 4 ve PTV 4 için, 2'li, 32 A	50	BE2
3036932	FBS 2-6 BU	UT 4, PT 4 ve PTV 4 için, 2'li, mavi, 32 A	50	BE2
3030242	FBS 3-6	UT 4, PT 4 ve PTV 4 için, 3'lü, 32 A	50	BE2
3036945	FBS 3-6 BU	UT 4, PT 4 ve PTV 4 için, 3'lü, mavi, 32 A	50	BE2
3030255	FBS 4-6	UT 4, PT 4 ve PTV 4 için, 4'lü, 32 A	50	BE2
3036958	FBS 4-6 BU	UT 4, PT 4 ve PTV 4 için, 4'lü, mavi, 32 A	50	BE2
3030349	FBS 5-6	UT 4, PT 4 ve PTV 4 için, 5'li, 32 A	50	BE2
3030271	FBS 10-6	UT 4, PT 4 ve PTV 4 için, 10'lu, 32 A	10	BE2
3032198	FBS 10-6 BU	UT 4, PT 4 ve PTV 4 için, 10'lu, mavi, 32 A	10	BE2
3030365	FBS 20-6	UT 4, PT 4 ve PTV 4 için, 20'li, 32 A	10	BE2
3030284	FBS 2-8	UT 6, XTV 6, PT 6 ve PTV 6 için, 2'li, 41 A	10	BE2
3030297	FBS 3-8	UT 6, XTV 6, PT 6 ve PTV 6 için, 3'lü, 41 A	10	BE2
3030307	FBS 4-8	UT 6, XTV 6, PT 6 ve PTV 6 için, 4'lü, 41 A	10	BE2
3030310	FBS 5-8	UT 6, XTV 6, PT 6 ve PTV 6 için, 5'li, 41 A	10	BE2
3030323	FBS 10-8	UT 6, XTV 6, PT 6 ve PTV 6 için, 10'lu, 41 A	10	BE2

AGK 4-UT 10

AGK 10-PTPOWER

SİP.NO.	TİP	AÇIKLAMA	Ambalaj (Ad.)	SATIŞ GRUBU
ÜST KÖPRÜLER				
3005947	FBS 2-10	UT 10, XTV 10, PT 10 için, 2'li, 57 A	10	BE2
3005950	FBS 2-12	UT 16, XTV 16, 2'li, 76 A	10	BE2
3005963	FBS 2-16	UT 35 için, 2'li, 101 A	10	BE2
3033702	FBSR 2-5	UT 2,5, XT 2,5, PT 2,5 ve PTV 2,5 için, 2'li, 17.5 A	50	BE2
3001591	FBSR 3-5	UT 2,5, XT 2,5, PT 2,5 ve PTV 2,5 için, 3'lü, 17.5 A	50	BE2
3001592	FBSR 4-5	UT 2,5, XT 2,5, PT 2,5 ve PTV 2,5 için, 4'lü, 17.5 A	50	BE2
3001593	FBSR 5-5	UT 2,5, XT 2,5, PT 2,5 ve PTV 2,5 için, 5'li, 17.5 A	50	BE2
3033710	FBSR 10-5	UT 2,5, XT 2,5, PT 2,5 ve PTV 2,5 için, 10'lu, 17.5 A	10	BE2
3033715	FBSR 2-6	UT 4, PT 4 ve PTV 4 için, 2'li, 24 A	50	BE2
3001594	FBSR 3-6	UT 4, PT 4 ve PTV 4 için, 3'lü, 24 A	50	BE2
3001595	FBSR 4-6	UT 4, PT 4 ve PTV 4 için, 4'lü, 24 A	50	BE2
3001596	FBSR 5-6	UT 4, PT 4 ve PTV 4 için, 5'li, 24 A	50	BE2
3033716	FBSR 10-6	UT 4, PT 4 ve PTV 4 için, 10'lu, 24 A	10	BE2
3033808	FBSR 2-8	UT 6, XTV 6 PT 6 ve PTV 6 için, 2'li, 32 A	10	BE2
3001597	FBSR 3-8	UT 6, XTV 6 PT 6 ve PTV 6 için, 3'lü , 32 A	10	BE2
3033809	FBSR 5-8	UT 6, XTV 6 PT 6 ve PTV 6 için, 5'li , 32 A	10	BE2
3001599	FBSR 10-8	UT 6, XTV 6 PT 6 ve PTV 6 için, 10'lu 32,A	10	BE2
3047251	RB UT 6-(2,5/4)	UT serisi için 6 mm²'den 4 ve 2,5 mm²'ye geçiş köprüsü	10	BE1
3047060	RB UT 10-(2,5/4)	UT serisi için 10 mm²'den 4 ve 2,5 mm²'ye geçiş köprüsü	10	BE1
3047073	RB UT 16-(2,5/4)	UT serisi için 16 mm²'den 4 ve 2,5 mm²'ye geçiş köprüsü	10	BE1
3047112	AGK 4-UT 10	UT 10'a takılır, 6 mm²'ye kadar ilave kablo bağlantısı yapmak için kullanılır	50	BE1
3047125	AGK 4-UT 16	UT 16'ya takılır, 6 mm²'ye kadar ilave kablo bağlantısı yapmak için kullanılır	50	BE1
3047138	AGK 4-UT 35	UT 35'e takılır, 6 mm²'ye kadar ilave kablo bağlantısı yapmak için kullanılır	50	BE1
3260145	AGK 10-PTPOWER	PTPOWER 50, 95 ve150'ye takılır, 16 mm²'ye kadar 2 adet ilave kablo bağlantısı yapmak için kullanılır	10	BE2

CLIPLINE complete
ortak aksesuarlar, tek sistem!

AKSESUARLAR

INB 10-5

INB 2-25

EB 2-25/PT

SİP.NO.	TİP	AÇIKLAMA	Ambalaj (Ad.)	SATIŞ GRUBU
TARAK KÖPRÜLER				
3246175	INB 10-5	TB 2,5... I, TB 3 I, TB 2,5-L/LB I ve TB 2,5-2 L I için, 10'lu	10	BEK
3246188	INB 10-6	TB 4... I, TB 4-L/LB I ve TB 4-2L I için, 10'lu	10	BEK
3246191	INB 10-8	TB 6 I, TB 6-T I için, 10'lu	10	BEK
3247159	INBS 10-8	TB…HESI için, 10'lu	10	BEK
3246201	INB 10-10	TB 10 I için, 10'lu	10	BEK
3246214	INB 10-12	TB 16 I için, 10'lu	10	BEK
3251212	INB 2-25	TB 95 I için, 2'li	10	BEK
3251213	INB 3-25	TB 95 I için, 3'lü	10	BEK
3251214	INB 2-31	TB 150 I için, 2'li	10	BEK
3251215	INB 3-31	TB 150 I için, 3'lü	10	BEK
3251217	INB 3-36	TB 240 I için, 3'lü	10	BEK
3260067	EB 2-20/PT	PTPOWER 50 için, 2'li	10	BE2
3260157	EB 2-25/PT	PTPOWER 95 için, 2'li	10	BE2
3215057	EB 2-31/PT	PTPOWER 150 için, 2'li	5	BE2

ÜRÜN SEÇİMİ İÇİN BİZİ ARAYABİLİRSİNİZ.

SB-ME 2-6

SB-ME 3-6

SB-ME 4-6

SBP-TB 6-T 2-8

SB 6-T 2-8

PS, MPS...

PAI-4-FIX...

TPS 3/20/5

SİP.NO.	TİP	AÇIKLAMA	Ambalaj (Ad.)	SATIŞ GRUBU
TEST FİŞLERİ, SOKETLERİ VE KISA DEVRE KÖPRÜLERİ				
3075842	SB 6-T 2-8	TB 6-T I, UK 6-T... için anahtarlamalı kısadevre köprüsü, 2 kutuplu	10	BE1
3075844	SB 6-T 4-8	TB 6-T I, UK 6-T... için anahtarlamalı kısadevre köprüsü, 4 kutuplu	10	BE1
3075846	SB 6-T 10-8	TB 6-T I, UK 6-T... için anahtarlamalı kısadevre köprüsü, 10 kutuplu	10	BE1
3070321	SBP-TB 6-T 2-8	TB 6-T I, UK 6-T... için anahtarlamalı kısadevre köprüsü ve kovan, 2 kutuplu	10	BE1
3070323	SBP-TB 6-T 4-8	TB 6-T I, UK 6-T... için anahtarlamalı kısadevre köprüsü ve kovan, 4 kutuplu	10	BE1
3035755	SB-ME 2-6	UTME 4 için anahtarlamalı kısadevre köprüsü, 2 kutuplu	10	BE2
3035756	SB-ME 3-6	UTME 4 için anahtarlamalı kısadevre köprüsü, 3 kutuplu	10	BE2
3035757	SB-ME 4-6	UTME 4 için anahtarlamalı kısadevre köprüsü, 4 kutuplu	10	BE2
3035977	PAI-4-FIX-5/6 YE	4 mm test fişleri için adaptör, UTME 4'e uygun, sarı	10	BE2
3032745	PAI-4FIX YE	4 mm test fişleri için adaptör, UTME 6'ya uygun, sarı	10	BE2
0201744	MPS-MT	2.3 mm test fişi (metal kısım)	10	BE1
0201692	MPS-IH YE	2.3 mm test fişi izolasyonu, sarı	10	BE1

Tip \ Renk	BU		RD		BK	
MPS-IH ...	0201689	BE1	0201676	BE1	0201731	BE1
PAI-4-FIX-5/6 ...	3035975	BE2	3035976	BE2	3035980	BE2
PAI-4-FIX ...	3032729	BE2	3032732	BE2	3032774	BE2

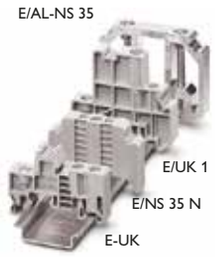

SİP.NO.	TİP	AÇIKLAMA	Ambalaj (Ad.)	SATIŞ GRUBU
KLEMENS DURDURUCULARI				
3022276	CLIPFIX 35 -5	Vidasız durdurucu, 5,15 mm genişlik, NS35 için	50	BE7
3022218	CLIPFIX 35	Vidasız durdurucu, 9,5 mm genişlik, NS35 için	50	BE7
1201442	E/UK	Vidalı durdurucu, 9,5 mm genişlik, NS35 ve NS32 için	50	BE7
3246966	E/TB	Vidalı durdurucu, 9,5 mm genişlik, NS35 ve NS32 için	50	BEK
0800886	E/NS 35 N	NS 35 ray için	50	BE7
1201662	E/AL-NS 35	NS 35 ray için	10	BE7
1401637	E/MBK*	NS 15 ray için, vidalı (Sadece 1401019 MBK klemensler için uygundur)	100	BE7
3022263	CLIPFIX 15	NS 15 ray için	50	BE7

CLIPFIX 35-5 ve uygulaması

CLIPFIX 35 ve uygulaması

E/MBK
*Sadece 1401019 için uygundur

CLIPFIX 15

SİP.NO.	TİP	AÇIKLAMA			UZUNLUK	Ambalaj (Ad.)	SATIŞ GRUBU
ÇELİK MONTAJ RAYLARI							
1206421	NS 35/ 7,5 ZN PERF 2000 mm	35x7,5	delikli	galvanizli	2 m	5	BE7
1206434	NS 35/ 7,5 ZN UNPERF 2000 mm	35x7,5	deliksiz	galvanizli	2 m	5	BE7
1206599	NS 35/15 ZN PERF 2000 mm	35x15	delikli	galvanizli	2 m	5	BE7
1206586	NS 35/15 ZN UNPERF 2000 mm	35x15	deliksiz	galvanizli	2 m	5	BE7
0801733	NS 35/ 7,5 PERF 2000 mm	35x7,5	delikli	galvanizli ve pasifize edilmiş	2 m	5	BE7
0801681	NS 35/ 7,5 UNPERF 2000 mm	35x7,5	deliksiz	galvanizli ve pasifize edilmiş	2 m	5	BE7
1201730	NS 35/15 PERF 2000 mm	35x15	delikli	galvanizli ve pasifize edilmiş	2 m	5	BE7
1201714	NS 35/15 UNPERF 2000 mm	35x15	deliksiz	galvanizli ve pasifize edilmiş	2 m	5	BE7
1401682	NS 15 PERF 2000 mm	15x5	delikli	galvanizli ve pasifize edilmiş	2 m	5	BE7
1401695	NS 15 UNPERF 2000 mm	15x5	deliksiz	galvanizli ve pasifize edilmiş	2 m	5	BE7
3240262	NS 30/15 PERF 2000 mm	Kablo kroşeleri için		galvanizli	2 m	5	BE7

SİP.NO.	TİP	AÇIKLAMA	Ambalaj (Ad.)	SATIŞ GRUBU
MONTAJ RAYLARI İÇİN AKSESUARLAR				
1206560	NS 35/ 7,5 CAP	35x7,5 ray için plastik kapak	100	BE7
1206573	NS 35/15 CAP	35x15 ray için plastik kapak	100	BE7
1201141	AB/NS	Ray taşıyıcı, izole, M6, 20 mm	10	BE7
1201086	BG/S	Ray taşıyıcı, M6, 30 derece açılı, 35 mm	10	BE7
1201060	BG/F	Ray taşıyıcı, M6, 12 mm	10	BE7

KABLO KROŞELERİ				
3240252	WCC 14	6-14 mm çapında kablolar için	25	BE7
3240253	WCC 18	12-18 mm çapında kablolar için	25	BE7
3240254	WCC 22	18-22 mm çapında kablolar için	25	BE7
3240255	WCC 26	22-26 mm çapında kablolar için	25	BE7
3240256	WCC 30	26-30 mm çapında kablolar için	25	BE7

EO-CF/PT/LED

EO-CF/UT/GN

SİP.NO.	TİP	AÇIKLAMA	Ambalaj (Ad.)	SATIŞ GRUBU
OTOMAT RAYINA MONTE EDİLEBİLEN 1 FAZLI PRİZ				
0804026	EO-CF/UT/LED	Ledli, gri, vidalı bağlantı	5	BE7
0804024	EO-CF/UT	Ledsiz, gri, vidalı bağlantı	5	BE7
0804040	EO-CF/PT/LED	Ledli, gri, push-in yaylı bağlantı	5	BE7
0804038	EO-CF/PT	Ledsiz, gri, push-in yaylı bağlantı	5	BE7
0804027	EO-CF/UT/LED/GN	Ledli, yeşil, vidalı bağlantı	5	BE7
0804025	EO-CF/UT/GN	Ledsiz, yeşil, vidalı bağlantı	5	BE7

Prizler hem DIN rayına hem de doğrudan saca monte edilebilir

Opsiyonel montaj çerçeveleri kullanılarak zorlu endüstriyel ortamlar için IP65 koruması sağlanabilir.

Çeşitli ülkelerde kullanım için 11 farklı arayüz

Mühürlenebilir AP-ME uygulaması

PROFİL KAPAKLAR				
5022630	AP 2-TU	Profil kapak taşıyıcısı, AP 2 METER kapak için	50	BE6
3034372	AP 2-TU KS	Profil kapak taşıyıcısı, mühürlenebilir, AP 2 METER kapak için	10	BE6
5022627	AP 2 METER	Profil kapak, AP 2-TU... kapak taşıyıcısının üzerine takılır, 1 metre*	1	BH8
5022656	AP 3-TU	Profil kapak taşıyıcısı, AP 3 METER kapak için	50	BE6
3034373	AP 3-TU KS	Profil kapak taşıyıcısı, mühürlenebilir, AP 3 METER kapak için	10	BE6
5022672	AP 3-TNS 35	Profil kapak taşıyıcısı,mühürlenebilir, AP 3 METER kapak için, raya yandan takılır	10	BE7
5022643	AP 3 METER	Profil kapak, AP 3-TU, AP 3-TU KS, AP 3-TNS 35 taşıyıcıların üzerine takılır, 1 metre*	1	BH8
3034374	APH-ME	Profil kapak taşıyıcısı, mühürlenebilir, AP-ME METER kapak için	10	BE6
3034358	APT-ME	Profil kapak taşıyıcısı, AP-ME METER kapak için	10	BE6
3034361	AP-ME METER	Profil kapak, 1 metre*	10	BH8
1201468	VAH	Yüksekliği ayarlanabilir kapak taşıyıcısı, A/U CM için. E/UK veya CLIPFIX 35 ile kullanılır	10	BE7
5021110	A/U CM	Profil kapak, iç boyutlar: 100 x 38 mm, istenen boyda kesilir, maksimum boy: 2,05 m*	1	BH8
3240265	AH-ME	200x150x76 mm	5	BE6

*** Bu ürünlerin istenen boyda kesilmiş ve delikleri açılmış halde tedariği mümkündür.**
Profil kapak taşıyıcıları uç noktalardan itibaren yaklaşık 40 cm aralıkla yerleştirilmelidir.

Mühürlenebilir AP 2 uygulaması

Mühürlenebilir AP 3 uygulaması

A/U profilin, yüksekliği ayarlanabilir VAH taşıyıcı ve CLIPFIX 35 durdurucu ile uygulaması

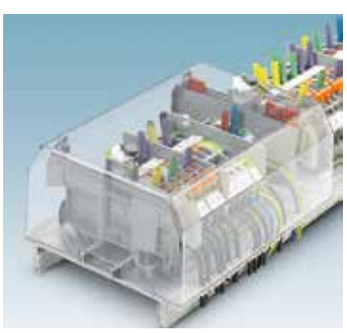

Mühürlenebilir AH-ME uygulaması

Mevcut diğer ürünleri görmek ve ürünlerin ölçülerini incelemek için web sitemizi inceleyebilirsiniz.

SCC EKRANLAMA KLEMENSLERİ
OPTIMUM EKRANLAMA – KOLAY MONTAJ

SCC ekranlama klemenslerinin kullanımı hızlı ve kolaydır ve girişimleri güvenle ortadan kaldıran optimum bir ekran teması sağlarlar. Tüm modeller tek elle bile aletsiz olarak monte edilebilir. Uygulanan kuvvet yaylı baskı teknolojisi sayesinde ayarlıdır, bu sayede iletkeni fazla deforme etmeksizin, mümkün olan en geniş temas yüzeyi sağlanır. Ürünler üzerindeki geniş etiketleme alanları sayesinde hangi kablonun nereye bağlanacağı net şekilde belirtilebilir.

Emniyetli bağlantı
Bağlantı alet kullanmadan hızlı şekilde yapılabilir. Klemensin baraya takılması esnasında kontakt yayı gergin konumda değildir, bu sayede kullanıcı açısından güvenlidir.

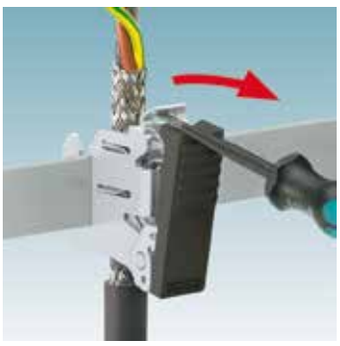

Açması kolay
Klemensler fazla zorlanmaksızın açılabilir. Kazara açılmaları önlemek için, açarken genişliği 3.5 mm'yi geçmeyen bir tornavida gereklidir.

Yüksek temas kalitesi
Kontakt yayının tasarımı uzun vadede dayanıklı ve tekrar bağlamalarda da güvenilir bir temas kalitesini garantiler. Yay; iletkeni merkezler ve iletken çökmelerini kompanze eder.

Düşük transfer empedansı
Ekranlama klemensleri bara ile doğrudan, geniş yüzeyli bir temas sağlarlar. Bu nedenle düşük bir transfer empedansını desteklerler.

Anlaşılır kablaj
Klemenslerin anlaşılır şekilde etiketlenebiliyor oluşu kabloların devre şemasına uygun şekilde takılmasını garantiler.

Montaj tipleri
Baraya, DIN rayına ve doğrudan montaj olmak üzere üç montaj seçeneği, tasarımınızda ileri derecede esneklik sağlar.

Çeşitli aksesuarlar
Ekranlama klemensleri ile birlikte kullanabileceğiniz bara, mesnet vb. aksesuarlar için sonraki sayfaya bakınız.

Geniş ürün gamı
SCC serisinin diğer tipleri ve farklı ekranlama klemensi modelleri için bizimle irtibata geçebilirsiniz.

SK...

SK ekranlama klemensleri geniş ekranlama yüzeyi sağlar. Baraya, raya ve doğrudan saca monte edilen tipleri mevcuttur.

SİP.NO.	TİP	AÇIKLAMA		Ambalaj (Ad.)	SATIŞ GRUBU
EKRANLAMA KLEMENSLERİ					
1019420	SCC 5	2-5 mm Ø	baraya montaj için, yaylı	20	BE7
1019421	SCC 10	3-10 mm Ø	baraya montaj için, yaylı	20	BE7
1019422	SCC 15	8-15 mm Ø	baraya montaj için, yaylı	10	BE7
1019423	SCC 20	10-20 mm Ø	baraya montaj için, yaylı	10	BE7
3025338	SK 5	2-5 mm Ø	baraya montaj için, vidalı	10	BE7
3025163	SK 8	3-8 mm Ø	baraya montaj için, vidalı	10	BE7
3025176	SK 14	3-14 mm Ø	baraya montaj için, vidalı	10	BE7
3025189	SK 20	5-20 mm Ø	baraya montaj için, vidalı	10	BE7
3026463	SK 35	20-35 mm Ø	baraya montaj için, vidalı	10	BE7

DİĞER

AKG...

SİP.NO.	TİP	AÇIKLAMA	Ambalaj (Ad.)	SATIŞ GRUBU
BARA KLEMENSLERİ VE BARA MESNETLERİ				
0404017	AK 4	0,5-6 mm², 3x10 mm bara için	50	BE7
0404033	AK 16	1,5-16 mm², 3x10 mm bara için	50	BE7
0404046	AK 35	2,5-35 mm², 3x10 mm bara için	50	BE7
0421016	AKG 4 BU	0,5-6 mm², mavi, 3x10 mm bara için	50	BE7
0423014	AKG 16 BU	1,5-16 mm², mavi, 3x10 mm bara için	50	BE7
0424013	AKG 35 BU	2,5-35 mm², mavi, 3x10 mm bara için	50	BE7
0421029	AKG 4 GNYE	0,5-6 mm², topraklama, 3x10 mm bara için	50	BE7
0423027	AKG 16 GNYE	1,5-16 mm², topraklama, 3x10 mm bara için	50	BE7
0424026	AKG 35 GNYE	2,5-35 mm², topraklama, 3x10 mm bara için	50	BE7
0402174	NLS-CU 3/10 SN 1000mm	10x3 mm, bakır, kalay kaplı, 1m bara	10	BE7
0404428	AB/SS	10x3 mm bara mesneti	10	BE7
0404431	AB2/SS	Bara mesneti, çift katlı, 48 mm	10	BE7
0404460	ABN2/SS	Bara mesneti, çift katlı, 36,8 mm	10	BE7
3025341	AB-SK	NS 35/7,5 için 10x3 mm bara mesneti	10	BE7
3026476	AB-SK/E	NS 35/7,5 için 10x3 mm montaj yüzeyine	10	BE7
		kontaklı doğrudan montaj için bara mesneti		

AB/SS

AB...2/SS

AB-SK

AB-SK/E ve uygulaması

CGS 50

CGS KABLO KILAVUZ SİSTEMİ				
3071400	CGS 50	Kablo kılavuz sistemi, sabit döner mafsallı	1	BE6
3071410	CGS-AH 50 SET	Koruyucu kapak seti (2 kapak)	1	BE6

CGS Kablo Kılavuz Sistemi
Ürün Videosu

Bağlantı kutuları ve boş muhafazalar ürün listesi

Web kodu: #0137

Web kodu: #0140

Proses Endüstrisi İçin Ex Pano ve Klemensler

CLIPSAFE panolar, endüstriyel ortamlarda ve proses teknolojisindeki uygulamalarda çok yönlü koruma sağlar. Paslanmaz çelik veya polyester panoları; ister boş olarak, ister modüler klemensler ve kablo rakorları ve dilediğiniz diğer ekipmanlarla donatılmış olarak temin edebilirsiniz. Hem boş hem de montajlı panolar, patlama riskli bölgelerde kullanım için ilgili Ex onayları ile birlikte temin edilir.

PT 1,5/S serisi ile sinyal kablajında yer ve zaman kazanılır. Bu serideki klemensler sadece 3.5 mm genişlikte olduklarından, standart çözümlere kıyasla %30 yer kazancı sağlarlar.

Çift katlı bıçaklı ayırma klemensleriyle bir metreye 772 sinyal sığdırabilirsiniz. Ayırma elemanının katlara göre farklı renkte oluşu yanlış sinyal devresi açılması gibi hataları önler.

Ayırma klemensleri ve sigortalı klemenslerde patlama riskli bölgeler için tüm yaygın koruma konseptleri için birçok çözüm mevcuttur.

Phoenix Contact klemensleri arttırılmış güvenlik (Ex e) uygulamalarından başka kendinden güvenli devrelerde de kullanılabilir. Bu devrelerin görsel ve fiziksel ayrımı için mavi klemensler ve ayırma plakaları da mevcuttur.

PTRV ... marşaling klemensi yüksek kablaj yoğunluğuyla sinyal ve potansiyel dağıtım uygulamaları için tasarlanmıştır. Kompakt boyutu ve renk kodlu tasarımı sayesinde kablajı kullanıcı dostu hale getirir.

Pano sacına ya da DIN raylarına takılabilen PTMC modüler marşaling patch panel sistemi kullanılarak istenen her kutup sayısında ve renk kodlu sinyal düzenlemesi yapılabilir.

Tüm ekranlı sinyal devreleri; sigorta kolu, geçiş ve PE bağlantısının kombine edildiği klemensler kullanılarak, güvenli ve yerden tasarruf edecek şekilde kablolanabilir.

Paslanmaz çelik veya nikel kaplı pirinçten imal edilen çeşitli Ex kablo rakorları standart, takviyeli ve ekranlı kabloların güvenli geçişini sağlar. IP66, IP67 ve IP68 koruma maksimum güvenlik sağlar.

Bağlantı teknolojisinde uzmanlık

CLIPLINE complete

Üstün tasarım kriterleri ve yüksek kaliteli malzemelerin kullanılması sayesinde Phoenix Contact'ın ray klemensleri standartların üzerine çıkmaktadır. Ray klemensler klemes standardını aşan testlere tabi tutulur, bu sayede enerji, ulaşım proses endüstrisi, kimya & petrokimya veya gemi imalatı endüstrisinin her alanında kulanılabilirler.

Standart

Güç

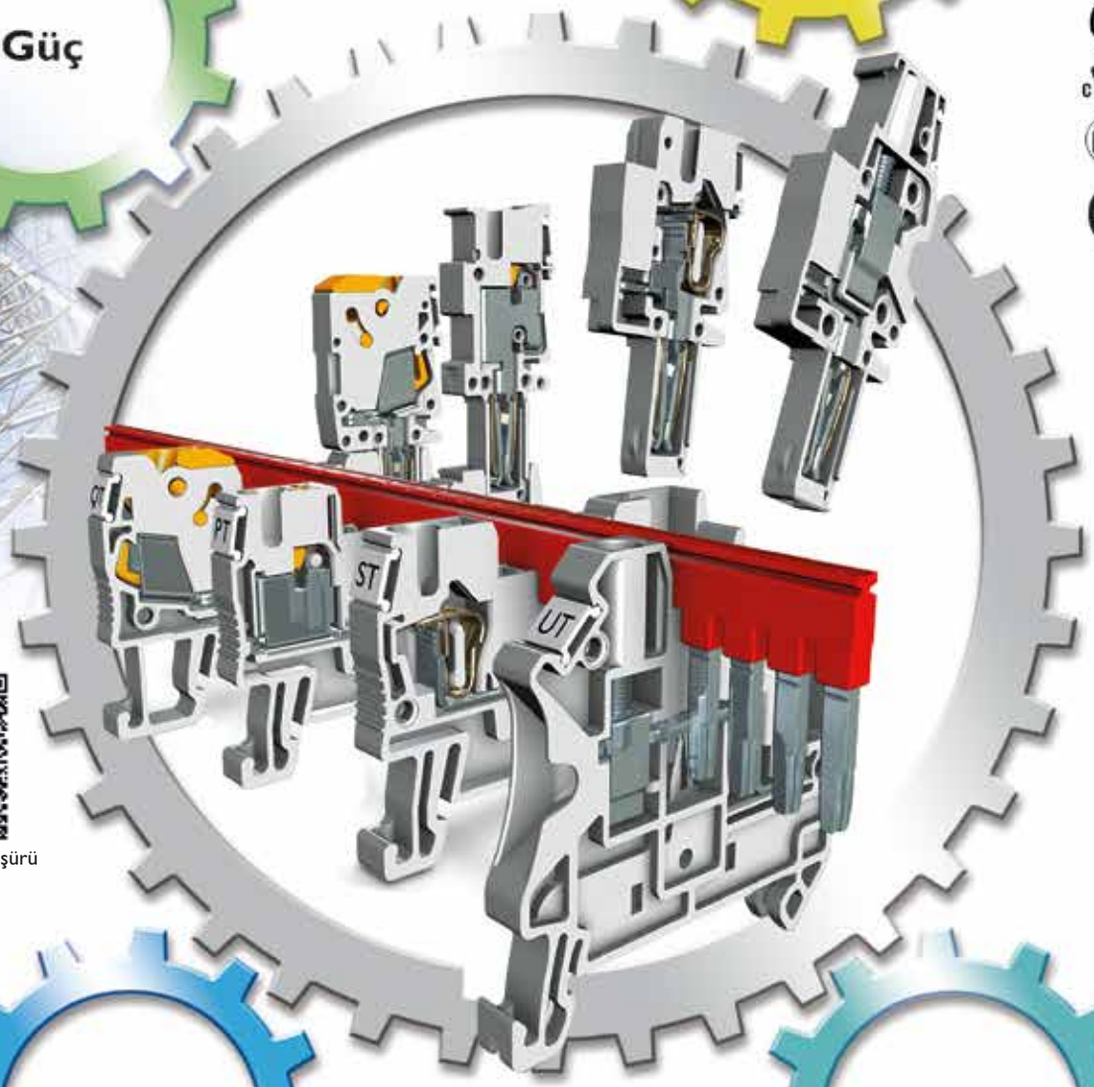

Klemensler Kalite Broşürü

Trafik

Proses

ATEX

IECEx

FM APPROVED

Lloyd's Register

ABS

IRIS Certification

Markalama Sistemleri El Aletleri ve Montaj Malzemeleri

Klemens markalama

Bağlantı noktalarının hızlı ve hatasız kablajı için klemens dizilerinin geniş yüzeyli ve belirgin şekilde etiketlenmesi esastır. Bu, özellikle kontrol panolarının ve sistemlerin devreye alınmasını ve bakımını kolaylaştırır. Klemens etiketleri için belirleyici değişkenler, adım genişliği ve etiket kanalıdır. Phoenix Contact, klemensler üzerinde güvenli montaja imkân sağlayan çok çeşitli etiket versiyonları sağlamaktadır.

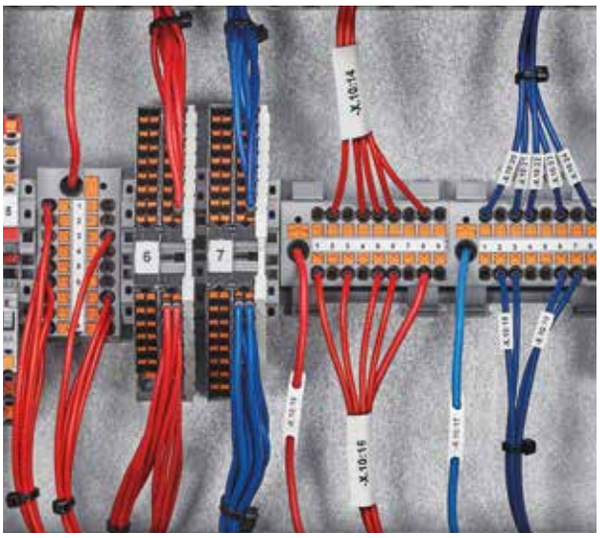

İletken ve kablo markalama

Standartlara uygun; dayanıklı iletken ve kablo markalama, güvenliği sağlar ve servis sırasında bakım çalışmalarını kolaylaştırır. Uygulamaya ve kablolama sürecine bağlı olarak uygun malzeme seçimi ve montaj tipi çok önemlidir. Kablo bağlarıyla montaj, iletken veya kablo çapına bağlı değildir ve kablolamadan sonra da yapılabilir. Üstten geçmeli veya yapışkan etiketler kullanılarak da sonradan markalama yapılabilir. Ancak, kaydırmalı tip etiketlerle markalama, kablolamadan önce yapılmalıdır.

Ekipman markalama

Kontrol panosunda, üretim tesislerinde, sahada veya dış ortam kurulumlarında... Ekipman etiketleri her yerde kullanılmaktadır. Bu uygulama çeşitliliği, etiketler konusunda sadece özelleştirilmiş malzemelerle ve özel yapıştırıcılarla karşılanabilen sayısız talepler oluşturmaktadır. Örneğin, düzgün olmayan yüzeyler için, yüzeye mükemmel şekilde oturan yüksek derecede esnek PVC etiketler idealdir. Diğer yandan özel üretimli, güçlü yapıştırıcılı markalama malzemeleri pürüzlü ve düşük enerjili yüzeylere kusursuz şekilde yapışacaktır.

Tesis markalama

Tesislerin ayrıntılı ve belirgin şekilde markalanması sadece güvenliği garantilemez, aynı zamanda yasal bir zorunluluktur. Uyarı bilgileri, yasak işaretleri ve zorunluluk işaretlerinin yanı sıra etiketler aynı zamanda örneğin acil durdurma düğmelerini ve yangın alarm sistemlerini de tanımlar. Uluslararası standartlara göre tehlikeli madde etiketleriyle markalama, tehlikeli maddeler kullanılırken gerekli korumayı sağlar. Ayrıca, boru hattı etiketleri, borularda hangi sıvı veya gazların aktığını ve aynı zamanda akış yönünü göstermek için kullanılır.

İçindekiler

MARKALAMA, EL ALETLERİ VE MONTAJ MALZEMELERİ

KLEMENS ETİKETLERİ
Phoenix Contact ray klemensleri için etiketler 52
Diğer üreticilerin klemenslerine uygun etiketler 53
PTFIX'e ve Combicon devre klemenslerine uygun etiketler 53

KLEMENS GRUP ETİKET TAŞIYICILARI
Şeffaf etiket kılıfları (kapalı tip) 54
Şeffaf etiket kılıfları (açık tip) 54
Şeffaf etiket kılıfları ve grup etiket taşıyıcılar için etiketler 55
Uçtan geçmeli tip kablo etiketleri 56
Isıyla daralan makaronlar 56
Üstten geçmeli kablo etiketleri 57
Kendinden yapışkanlı kablo etiketleri 57
Bayrak etiketler 58
Kablo bağı ile bağlanan etiketler 58
Kablo etiket taşıyıcıları 59
Kendinden yapışkanlı pano etiketleri (ince) 60
Kendinden yapışkanlı cihaz etiketleri (koruyucu folyolu) 62
Kendinden yapışkanlı pano ve buton etiketleri (kalın) 62

PANO VE CİHAZ ETİKETLERİ
Kendinden yapışkanlı metal pano etiketleri (ince) 66
Etiket çerçeveleri (buton) 66
Etiket çerçeveleri (dikdörtgen) 66
Markalama profilleri 66
Kendinden yapışkanlı olmayan pano ve buton etiketleri 67
Kendinden yapışkanlı olmayan metal etiketler 67
Kendinden yapışkanlı olmayan cihaz etiketleri 68
Bluemark ve aksesuarları 68

MARKALAMA CİHAZLARI VE AKSESUARLARI
Termal yazıcılar ve aksesuarları 69
Magazin listesi 70

EL ALETLERİ
Tornavidalar 70
Kablo keskileri 71
Kablo soyma ve sıyırma aletleri 71
Sıkma penseleri 71
Elektronikler için el aletleri 72
VDE Onaylı (100 V AC/1500 V DC İzoleli el aletleri 72
Kablo kanalı ve ray kesme aletleri 73
Boş alet çantaları 73
Diğer el aletleri 73

OTOMATİK CİHAZLAR 74

KABLO UÇLARI 74

KABLO KANALLARI VE AKSESUARLARI 76

KABLO BAĞLARI 77

PHOENIX CONTACT RAY KLEMENSLERİ İÇİN ETİKETLER

MM-TMT...

Sip No.	Tip	Şerit yüksekliği [mm]	Şerit uzunluğu [m]	Renk	Ambalaj (adet)	Satış Grubu
0803982	MM-TMT (EX6,35)R C1 WH/BK	6,35	5,5	Beyaz üzeri siyah yazı , yapışkansız	1	BG2
0803983	MM-TMT (EX9,5)R C1 WH/BK	9,5	5,5	Beyaz üzeri siyah yazı , yapışkansız	1	BG2

MM-TMT etiketler THERMOFOX, THERMOMARK GO, THERMOMARK GO.K ile yazdırılır.

TMT...

Sip No.	Tip	Genişlik [mm]	Uygun olduğu kesit	Renk	Etiket / rulo	Ambalaj (adet)	Satış Grubu
0816375	TMT 4 R	4,2	1,5 mm² (ST)	Beyaz	24000	1	BG2
0816430	TMT 5 R	5,2	2,5 mm²	Beyaz	19000	1	BG2
0816498	TMT 6 R	6,2	4 mm²	Beyaz	16000	1	BG2
0816553	TMT 8 R	8,2	6 mm²	Beyaz	12000	1	BG2
0816210	TMT 10 R	10,2	10 mm²	Beyaz	10000	1	BG2
0816605	TMT 100 R	101,5 (perforasyonsuz)	Tümü	Beyaz	1000	1	BG2

TMT... etiketler THERMOMARK S1... ve THERMOMARK ROLL ile yazdırılır. THERMOMARK-RIBBON 110-WMTB HF kullanılmalıdır.

Sip No.	Tip	Genişlik [mm]	Şerit Yüksekliği [mm]	Renk	Şerit uzunluğu [m]	Ambalaj (adet)	Satış Grubu
0828295*	TMT (Ex9,5)R	Yazılımdan ayarlanır	9,5	Beyaz	50	1	BG2
0803064*	TMT (Ex6,5)R	Yazılımdan ayarlanır	6,5	Beyaz	50	1	BG2

Bu etiketler THERMOMARK ROLL ile yazdırılır. 5146448 THERMOMARK ROLL - ERH ile birlikte kullanılmalıdır.

THERMOMARK-RIBBON 110-WMTB HF kullanılmalıdır.

*** PT klemenslerin üstten etiketlenmesi için uygundur.**

PROJECT COMPLETE yazılımını kullanarak TMT (Ex9,5)R etiketler üzerine 2 ya da 3 sıra yazı yazdırabilir, grup etiketlemesi yapabilirsiniz.

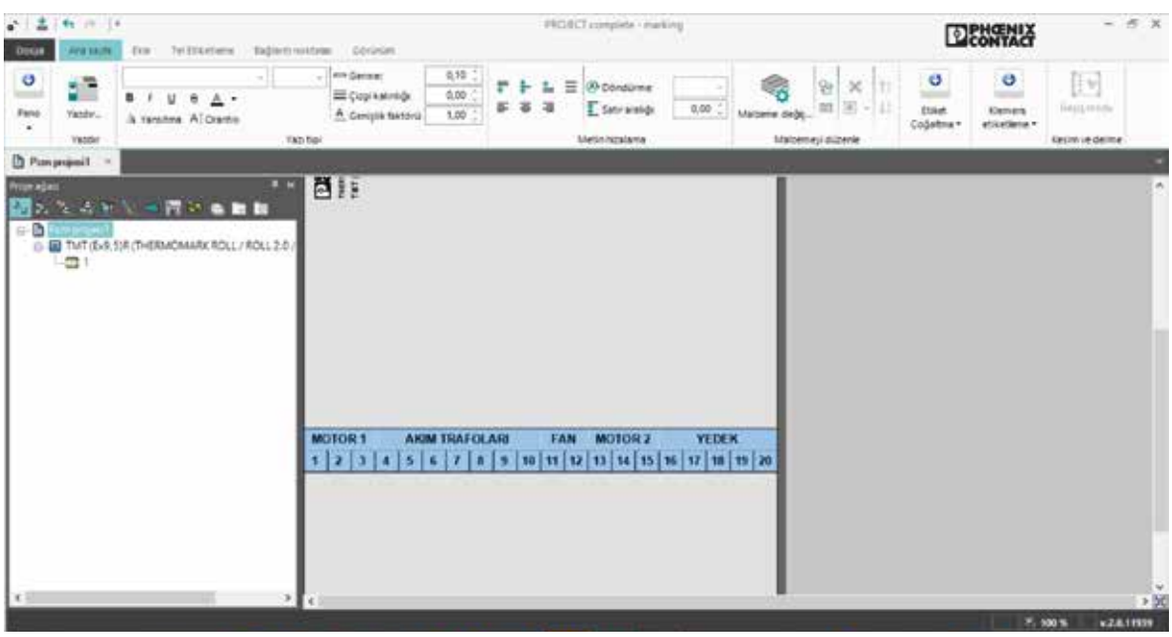

UCT-TM...

Sip No.	Tip	Renk	Genişlik [mm]	Uygun olduğu kesit	Etiket / Tabaka	Ambalaj (adet)	Satış Grubu
0829484	UCT-TM 3,5	Beyaz	3,5	1,5 mm² (PT)	102	10	BG2
0828732	UCT-TM 4	Beyaz	4,2	1,5 mm² (ST)	84	10	BG2
0828734	UCT-TM 5	Beyaz	5,2	2,5 mm²	72	10	BG2
0828736	UCT-TM 6	Beyaz	6,2	4 mm²	60	10	BG2
0828740	UCT-TM 8	Beyaz	8,2	6 mm²	42	10	BG2
0829142	UCT-TM 10	Beyaz	10,2	10 mm²	36	10	BG2
0829144	UCT-TM 12	Beyaz	12	16 mm²	30	10	BG2
0829146	UCT-TM 16	Beyaz	16	35 mm²	18	10	BG2

UCT-TM... etiketler BLUEMARK, THERMOMARK CARD ve THERMOMARK PRIME ile yazdırılır.

Sipariş adedini kartuş / şerit / tabaka / rulo olarak belirtiniz

PHOENIX CONTACT RAY KLEMENSLERİ İÇİN ETİKETLER

UCT-TMF...

Sip No.	Tip	Renk	Genişlik [mm]	Uygun olduğu kesit	Etiket/ Tabaka	Ambalaj (adet)	Satış Grubu
0829486	UCT-TMF 3,5	Beyaz	3,5	1,5 mm² (PT)	108	10	BG2
0828742	UCT-TMF 4	Beyaz	4,2	1,5 mm² (ST)	90	10	BG2
0828744	UCT-TMF 5	Beyaz	5,2	2,5 mm²	72	10	BG2
0828746	UCT-TMF 6	Beyaz	6,2	4 mm²	60	10	BG2
0828748	UCT-TMF 8	Beyaz	8,2	6 mm²	42	10	BG2
0829204	UCT-TMF 10	Beyaz	10,2	10 mm²	36	10	BG2
0829214	UCT-TMF 12	Beyaz	12	16 mm²	30	10	BG2
0829218	UCT-TMF 16	Beyaz	16	35 mm²	24	10	BG2

UCT-TMF... etiketler BLUEMARK, THERMOMARK CARD ve THERMOMARK PRIME ile yazdırılır. Gerekli magazin için sayfa 70'ye bakınız.

UC-TM

Sip No. (baskısız)	Tip	Renk	Genişlik [mm]	Uygun olduğu kesit	Etiket / Tabaka	Ambalaj (adet)	Satış Grubu
0818111	UC-TM 4	Beyaz	4,2	1,5 mm² (ST)	120	10	BG2
0818108	UC-TM 5	Beyaz	5,2	2,5 mm²	96	10	BG2
0818085	UC-TM 6	Beyaz	6,2	4 mm²	80	10	BG2
0818072	UC-TM 8	Beyaz	8,2	6 mm²	56	10	BG2
0818069	UC-TM 10	Beyaz	10,2	10 mm²	48	10	BG2
0819194	UC-TM 12	Beyaz	12	16 mm²	40	10	BG2
0819217	UC-TM 16	Beyaz	16	35 mm²	32	10	BG2

UC-TM... etiketler PLOTTER ve BLUEMARK ile yazdırılır. ZB... etiketler yerine kullanılabilir.

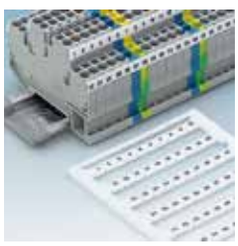

UC-TMF...

Sip No. (baskısız)	Tip	Renk	Genişlik [mm]	Uygun olduğu kesit	Etiket/ Tabaka	Ambalaj (adet)	Satış Grubu
0818166	UC-TMF 4	Beyaz	4,2	1,5 mm² (ST)	120	10	BG2
0818153	UC-TMF 5	Beyaz	5,2	2,5 mm²	96	10	BG2
0818140	UC-TMF 6	Beyaz	6,2	4 mm²	80	10	BG2
0818137	UC-TMF 8	Beyaz	8,2	6 mm²	56	10	BG2
0818124	UC-TMF 10	Beyaz	10,2	10 mm²	48	10	BG2
0819233	UC-TMF 12	Beyaz	12	16 mm²	40	10	BG2
0819262	UC-TMF 16	Beyaz	16	35 mm²	32	10	BG2

UC-TMF... etiketler PLOTTER ve BLUEMARK ile yazdırılır. ZBF... etiketler yerine kullanılabilir.

UC... etiketler üzerine istenen baskı yapılabilmektedir. Daha fazla bilgi için lütfen satış temsilcinizle görüşünüz.

DİĞER ÜRETİCİLERİN KLEMENSLERİNE UYGUN ETİKETLER

UM1...

Sip No. (baskısız)	Tip	Renk	Genişlik [mm]	Etiket / Tabaka	Ambalaj (adet)	Satış Grubu
0829482	UCT1-TM 5	Beyaz	5	72	10	BG2
0829483	UCT1-TM 6	Beyaz	6	60	10	BG2
0829237	UCT1-TMF 5	Beyaz	5	72	10	BG2
0830905	UM1-TM (5X10)	Beyaz	5	20	20	BG2
0830903	UM1-TM (6X10)	Beyaz	6	20	10	BG2
0830902	UM1-TMF (5X5)	Beyaz	5	24	10	BG2
0830904	UM1-TMF (6X5)	Beyaz	6	20	10	BG2

Bu ürünler THERMOMARK CARD ve BLUEMARK ile yazdırılır. Marka uygunluğu hakkında bilgi almak için satış temsilcimizle görüşünüz. Gerekli magazinleri için sayfa 70'ye bakınız.

PTFIX'E VE COMBICON BASKILI DEVRE KLEMENSLERİNE UYGUN ETİKETLER

TML...

Sip No.	Tip	Pin aralığı	Etiket Yüksekliği	Açıklama	Ambalaj (adet)	Satış Grubu
THERMOMARK ROLL için rulo etiket-beyaz						
0801836	TML (EX2,8)R	yazılımdan ayarlanır	2,8 mm	1 rulo=30mt,14 şerit	1	BG2
0801837	TML (EX3,8)R	yazılımdan ayarlanır	3,8 mm	1 rulo=30mt,12 şerit	1	BG2
THERMOMARK CARD için tabaka etiket-beyaz						
0830768	US-TML(104x3,8)	yazılımdan ayarlanır	3,8 mm	1 tabaka=22 şerit, genişlik: 104mm	10	BG2
THERMOFOX, THERMOMARK GO, THERMOMARK GO.K için etiket						
1092026	MM-TML (EX3,8)R C1 WH/BK	yazılımdan ayarlanır	3,8 mm	1 rulo=8 metre,	1	BG2

Sipariş adedini kartuş / şerit / tabaka / rulo olarak belirtiniz

KLEMENS ETİKETLERİ

KLEMENS GRUP ETİKET TAŞIYICILARI

KLM KLM - A

KLM 1 KLM 2

KLM 3 KLM 3-L

Sip No	Tip	Açıklama	Uygun Etiketler	Ambalaj (adet)	Satış Grubu
0810588	GBS 5-25x12	Klemens üzerine takılan tip	ZB 5, ZBM 5, UC-TM 5, UCT-TM 5, EML(25,4x12,7)R	100	BG2
1000708	AK-DST/UK	Klemens üzerine takılan tip	ZB 5, ZBM 5, UC-TM 5, UCT-TM 5, ESL 24x4, EMT (24x4)R	50	BG2
1004348	KLM-A	E/UK, E/TB, E/NS 35 N ve CLIPFIX 35 için	ESL 44X7	100	BG2
0809421	KLM-A+ESL 44x7	E/UK, E/TB, E/NS 35 N ve CLIPFIX 35 için	ESL 44x7 etiket dahildir	50	BG2
1004306	KLM	E/UK, E/TB ve CLIPFIX 35 için, 25X6 mm	EMT (25X6)R	100	BG2
1004319	KLM 1	E/UK, E/TB ve CLIPFIX 35 için, 24X4 mm	ESL (24X4)	100	BG2
0807575	KLM 2	CLIPFIX... için, 22X12,5 mm	SS-ZB, UC-TM 4-16, UCT-TM 4-16, ZB4-ZB 20,3	100	BG2
0811969	KLM 3	CLIPFIX... için, 22X10 mm	UC-EMLP (20X8), EML (20x8)	100	BG2
0814788	KLM 3-L	CLIPFIX... için, 22X10 mm	UC-EMLP (20X8), EML (20x8)	100	BG2
0800310	UBE	E/UK, E/TB için, 40x17 mm	ESL 40x17, EMT (40x17)	10	BG2
0800307	UBE/D	Raya direkt montaj için, 40x17 mm	ESL 40x17, EMT (40x17)	10	BG2
0800967	STP 5-2	İki katlı yaylı klemensler için	ZB 5, UC-TM 5	100	BG2
0810562	STP 5-3	Üç katlı yaylı klemensler için	ZB 5, UC-TM 5	100	BG2
0801505	UCT-EM 30x5*	CLIPFIX 35-5 için (beyaz)	-	10	BG2

*** UCT-EM 30x5... etiketler THERMOMARK CARD ve BLUEMARK ile yazdırılır. Fiyat 1 tabakanın fiyatıdır. (24 etiket/tabaka).**
Gerekli magazin için sayfa 70'ye bakınız.

UCT-EM 30x5

GBS 5 - 25x12

AK-DST/UK ve uygulaması

UBE/D, UBE ve uygulamaları

KABLO ETİKETLERİ

PATG... CARRIER-WMT...ve uygulaması

ŞEFFAF ETİKET KILIFLARI (KAPALI TİP)

Sip No.	Tip	Kablo çapı (mm)*	Uygun Etiketler	Ambalaj (adet)	Satış Grubu
1013795	PATG 0/10	0,6 - 1,2	PABA/10, ...-WMT (10x4), EMT (10x4)	1000	BG2
1013805	PATG 1/10	1,5 - 2,5	PABA/10, ...-WMT (10x4), EMT (10x4)	1000	BG2
1013818	PATG 2/10	2,0 - 4,0	PABA/10, ...-WMT (10x4), EMT (10x4)	1000	BG2
1013821	PATG 3/10	4,0 - 7,0	PABA/10, ...-WMT (10x4), EMT (10x4)	500	BG2
1013740	PATG 0/15	0,6 - 1,2	PABA/15, ...-WMT (15x4), EMT (15x4)	1000	BG2
1013025	PATG 1/15	1,5 - 2,5	PABA/15, ...-WMT (15x4), EMT (15x4)	1000	BG2
1013038	PATG 2/15	2,0 - 4,0	PABA/15, ...-WMT (15x4), EMT (15x4)	1000	BG2
1013041	PATG 3/15	4,0 - 7,0	PABA/15, ...-WMT (15x4), EMT (15x4)	500	BG2
1013054	PATG 4/15	6,0 - 10,0	PABA/15, ...-WMT (15x4), EMT (15x4)	500	BG2
1013847	PATG 1/23	1,5 - 2,5	PABA/23, ...-WMT (23x4), EMT (23x4)	1000	BG2
1013850	PATG 2/23	2,0 - 4,0	PABA/23, ...-WMT (23x4), EMT (23x4)	500	BG2
1013863	PATG 3/23	4,0 - 7,0	PABA/23, ...-WMT (23x4), EMT (23x4)	500	BG2
0808011	PATG 4/23	6,0 - 10,0	PABA/23, ...-WMT (23x4), EMT (23x4)	200	BG2
0822440	PATG 1/30	1,5 - 2,5	...-WMT (30x4)	500	BG2
0822453	PATG 2/30	2,0 - 4,0	...-WMT (30x4)	500	BG2

*** Kablonun izolasyon dahil dış çapı.**

Sipariş adedini kartuş / şerit / tabaka / rulo olarak belirtiniz

PATO... ve uygulaması

ŞEFFAF ETİKET KILIFLARI (AÇIK TİP)

Sip No.	Tip	Kablo çapı (mm)*	Uygun Etiketler	Ambalaj (adet)	Satış Grubu
1013876	PATO 1/10	2,0 – 3,5	PABA/10, ...-WMT (10x4), EMT (10x4)	1000	BG2
1013889	PATO 2/10	2,8 – 5,0	PABA/10, ...-WMT (10x4), EMT (10x4)	1000	BG2
1013119	PATO 1/15	2,0 – 3,5	PABA/15, ...-WMT (15x4), EMT (15x4)	1000	BG2
1013122	PATO 2/15	2,8 – 5,0	PABA/15, ...-WMT (15x4), EMT (15x4)	1000	BG2
1013135	PATO 3/15	5,0 – 8,0	PABA/15, ...-WMT (15x4), EMT (15x4)	500	BG2
1013148	PATO 4/15	8,0 – 10,0	PABA/15, ...-WMT (15x4), EMT (15x4)	500	BG2
1013892	PATO 1/23	2,0 – 3,5	PABA/23, ...-WMT (23x4), EMT (23x4)	500	BG2

*** Kablonun izolasyon dahil dış çapı.**

ŞEFFAF ETİKET KILIFLARI VE GRUP ETİKET TAŞIYICILAR İÇİN ETİKETLER

MM-EMT...

Sip No.	Tip	Şerit yüksekliği [mm]	Şerit uzunluğu [m]	Renk	Ambalaj (adet)	Satış Grubu
1169312	MM-EMT (EX4)R C1 WH/BK	4	5,5	Beyaz üzeri siyah yazı	1	BG2
0803963	MM-EMT (EX6)R C1 WH/BK	6	5,5	Beyaz üzeri siyah yazı	1	BG2
0803965	MM-EMT (EX8)R C1 WH/BK	8	5,5	Beyaz üzeri siyah yazı	1	BG2
0803966	MM-EMT (EX15)R C1 WH/BK	15	5,5	Beyaz üzeri siyah yazı	1	BG2
0803967	MM-EMT (EX17)R C1 WH/BK	17	5,5	Beyaz üzeri siyah yazı	1	BG2
0803968	MM-EMT (EX18)R C1 WH/BK	18	5,5	Beyaz üzeri siyah yazı	1	BG2
0803969	MM-EMT (EX23)R C1 WH/BK	23	5,5	Beyaz üzeri siyah yazı	1	BG2

MM-EMT etiketler THERMOFOX, THERMOMARK GO, THERMOMARK GO.K ile yazdırılır.

EMT...

Sip No.	Tip	Renk	Yazı Alanı [mm]	Etiket / Rulo	Ambalaj (adet)	Satış Grubu
0816235	EMT (10x4)R	Beyaz	10x4	7500	1	BG2
0817329	EMT (15x4)R	Beyaz	15x4	7500	1	BG2
0817358	EMT (15X4)R YE	Sarı	15x4	7500	1	BG2
0817361	EMT (23x4)R	Beyaz	23x4	5000	1	BG2
0816265	EMT (24x4)R	Beyaz	24x4	5000	1	BG2
0817264	EMT (25x6)R	Beyaz	25x6	5000	1	BG2
0817277	EMT (29x8)R	Beyaz	29x8	5400	1	BG2
0817293	EMT (40x17)R	Beyaz	40x17	2300	1	BG2

EMT... etiketler THERMOMARK S1... ve THERMOMARK ROLL ile yazdırılır. THERMOMARK-RIBBON 110-WMTB HF kullanılmalıdır.

UCT-WMT...

Sip No.	Tip	Renk	Yazı Alanı [mm]	Etiket / Tabaka	Ambalaj (adet)	Satış Grubu
0801430	UCT-WMT (10x4)	Beyaz	10x4	60	10	BG2
0801446	UCT-WMT (15x4)	Beyaz	15x4	50	10	BG2
0801453	UCT-WMT (23x4)	Beyaz	23x4	30	10	BG2
0801422	UCT-WMT (30x4)	Beyaz	30x4	30	10	BG2

UCT-WMT... etiketler THERMOMARK CARD, TERMOMARK PRIME ve BLUEMARK ile yazdırılır. Gerekli magazin için sayfa 70'ye bakınız.

US-WMT…

Sip No.	Tip	Renk	Yazı Alanı [mm]	Etiket / Tabaka	Ambalaj (adet)	Satış Grubu
0828765	US-WMT (10x4)	Beyaz	10x4	112	10	BG2
0828952	US-WMT (10x4) YE	Sarı	10x4	112	10	BG2
0828767	US-WMT (15x4)	Beyaz	15x4	84	10	BG2
0828954	US-WMT (15x4) YE	Sarı	15x4	84	10	BG2
0828769	US-WMT (23x4)	Beyaz	23x4	56	10	BG2
0828956	US-WMT (23x4) YE	Sarı	23x4	56	10	BG2
0828770	US-WMT (30x4)	Beyaz	30x4	42	10	BG2
0828957	US-WMT (30x4) YE	Sarı	30x4	42	10	BG2

US-WMT... etiketler THERMOMARK CARD, THERMOMARK PRIME ve BLUEMARK ID ile yazdırılır.

UC-WMT...

Sip No.	Tip	Renk	Yazı Alanı [mm]	Etiket / Tabaka	Ambalaj (adet)	Satış Grubu
0819372	UC-WMT (10x4)	Beyaz	10x4	48	10	BG2
0819398	UC-WMT (15x4)	Beyaz	15x4	32	10	BG2
0819411	UC-WMT (23x4)	Beyaz	23x4	24	10	BG2
0819437	UC-WMT (30x4)	Beyaz	30x4	16	10	BG2

UC-WMT... etiketler PLOTTER ve BLUEMARK ile yazdırılır.

Sipariş adedini kartuş / şerit / tabaka / rulo olarak belirtiniz

WMT...ve uygulaması

UÇTAN GEÇMELİ TİP KABLO ETİKETLERİ

Sip No.	Tip	Renk	Kablo Çapı [mm]	Yazı Alanı [mm]	Etiket / rulo	Ambalaj (adet)	Satış Grubu
0816281	WMT 2,4 (15x4)R	Beyaz	1,0 - 2,4	15 x 4	4000	1	BG2
0817222	WMT 3,5 (15x5)R	Beyaz	2,0 - 3,5	15 x 5	4000	1	BG2
0817235	WMT 4,2 (15x6)R	Beyaz	3,0 - 4,2	15 x 6	4000	1	BG2
0817248	WMT 5,5 (15x8)R	Beyaz	4,0 - 5,5	15 x 8	4000	1	BG2
0817251	WMT 8,4 (17x10)R	Beyaz	5,0 - 8,4	17 x 10	4000	1	BG2

WMT... etiketler THERMOMARK S1... ve THERMOMARK ROLL ile yazdırılır. THERMOMARK-RIBBON 110-WMTB HF kullanılmalıdır.

MM-WMT...

Sip No.	Tip	Renk	Yazı Alanı [mm]	Etiket / rulo	Ambalaj (adet)	Satış Grubu
1116144	MM-WMT 2,4(15x4)R C1	Beyaz üzeri siyah yazı	15x4	354	1	BG2

Bu etiket THERMOMARK GO ile yazdırılır.

UCT-WMS…

UÇTAN GEÇMELİ TİP KABLO ETİKETLERİ

Sip No.	Tip	Renk	Kablo Çapı [mm]	Etiket / Tabaka	Ambalaj (adet)	Satış Grubu
0828570	UCT-WMS 3,2 (12x4)	Beyaz	1,5-3,2	55	8	BG2
0828571	UCT-WMS 4,7 (12x5,5)	Beyaz	2,5-4,7	45	6	BG2
0828572	UCT-WMS 3,2 (12x4) YE	Sarı	1,5-3,2	55	8	BG2
0828573	UCT-WMS 4,7 (12x5,5) YE	Sarı	2,5-4,7	45	6	BG2

UCT-WMS... etiketler THERMOMARK CARD ve BLUEMARK ile yazdırılır. Gerekli magazin için sayfa 70'ye bakınız.

MM-WMS...

ISIYLA DARALAN MAKARONLAR

Sip No.	Tip	Kablo çapı [mm]	Daralma oranı	Şerit yüksekliği [mm]	Şerit uzunluğu [m]	Renk	Ambalaj (adet)	Satış Grubu
0803923	MM-WMS 3,2 (EX5)R C1 WH/BK	<3,2	3:1	5	1,8	Beyaz üzeri siyah yazı	1	BG2
0803924	MM-WMS 4,8 (EX9)R C1 WH/BK	<4,8	3:1	9	1,8	Beyaz üzeri siyah yazı	1	BG2
0803925	MM-WMS 6,4 (EX10)R C1 WH/BK	<6,4	3:1	10	1,8	Beyaz üzeri siyah yazı	1	BG2
0803926	MM-WMS 9,5 (EX16)R C1 WH/BK	<9,5	3:1	16	1,8	Beyaz üzeri siyah yazı	1	BG2
0803927	MM-WMS-2 3,2 (EX5)R C1 WH/BK	<3,2	2:1	5	1,8	Beyaz üzeri siyah yazı	1	BG2
0803928	MM-WMS-2 4,8 (EX9)R C1 WH/BK	<4,8	2:1	9	1,8	Beyaz üzeri siyah yazı	1	BG2
0803929	MM-WMS-2 6,4 (EX10)R C1 WH/BK	<6,4	2:1	10	1,8	Beyaz üzeri siyah yazı	1	BG2
0803930	MM-WMS-2 9,5 (EX16)R C1 WH/BK	<9,5	2:1	16	1,8	Beyaz üzeri siyah yazı	1	BG2

MM-WMS etiketler THERMOFOX, THERMOMARK GO, THERMOMARK GO.K ile yazdırılır.

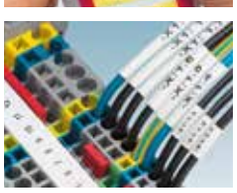

WMS...ve uygulaması

Sip No.	Tip	Renk	Kablo Çapı [mm]	Yazı Alanı [mm]	Etiket / rulo	Ambalaj (adet)	Satış Grubu
0800379	WMS 2,4 (15x4)R	Beyaz	0,8 - 2,4	15x4	1000	1	BG2
0800412	WMS 2,4 (15x4)R YE	Sarı	0,8 - 2,4	15x4	1000	1	BG2
0800373	WMS 2,4 (30x4)R	Beyaz	0,8 - 2,4	30x4	500	1	BG2
0800407	WMS 2,4 (30x4)R YE	Sarı	0,8 - 2,4	30x4	500	1	BG2
0800408	WMS 3,2 (30X5)R YE	Sarı	1 - 3,2	30x5	500	1	BG2
0800382	WMS 4,8 (15X9)R	Beyaz	1,6 - 4,8	15x9	1000	1	BG2
0800375	WMS 4,8 (30X9)R	Beyaz	1,6 - 4,8	30x9	500	1	BG2
0800377	WMS 9,5 (30X16)R	Beyaz	3,2 - 9,5	30x16	500	1	BG2
0800289	WMS 2,4 (EX4)R	Beyaz	0,8 - 2,4	Ex4	30 m	1	BG2
0800300	WMS 2,4 (EX4)R YE	Beyaz	0,8 - 2,4	Ex4	30 m	1	BG2
0800290	WMS 3,2 (EX5)R	Beyaz	1 - 3,2	Ex5	30 m	1	BG2
0800301	WMS 3,2 (EX5)R YE	Sarı	1 - 3,2	Ex5	30 m	1	BG2
0800302	WMS 4,8 (EX9)R YE	Sarı	1,6 - 4,8	Ex9	30 m	1	BG2
0800293	WMS 9,5 (EX16)R	Beyaz	3,2 - 9,5	Ex16	20 m	1	BG2
0800304	WMS 9,5 (EX16)R YE	Sarı	3,2 - 9,5	Ex16	20 m	1	BG2
0800294	WMS 12,7 (EX20)R	Beyaz	4,2 - 12,7	Ex20	20 m	1	BG2
0800305	WMS 12,7 (EX20)R YE	Sarı	4,2 - 12,7	Ex20	20 m	1	BG2
0800295	WMS 19,1 (EX30)R	Beyaz	6,4 - 19,1	Ex30	20 m	1	BG2
0800296	WMS 25,4 (EX40)R	Beyaz	8,5 - 25,4	Ex40	15 m	1	BG2

WMS... etiketler THERMOMARK ROLL ile yazdırılır. THERMOMARK-RIBBON 110-WMSU kullanılmalıdır.

WMS * (Ex*)* etiketler 5146448 THERMOMARK ROLL - ERH ile birlikte kullanılmalıdır. Enleri dar olduğundan THERMOMARK-RIBBON 25-WMSU ve THERMOMARK-RIBBON 64-WMSU ribbonlardan uygun genişlikte olan seçilerek kullanılabilir.Bu etiketler halojen içermez.
Demiryolu endüstrisi için DIN EN 45545-2 onaylı 2:1 daralma oranlı WMS-2-… ürünlerimiz için bizimle iletişime geçebilirsiniz.

Sipariş adedini kartuş / şerit / tabaka / rulo olarak belirtiniz

UCT-WMCO... etiketler kablajdan sonra da rahatça takılabilir, revizyon yapmayı kolaylaştırır.

Kesit	Yaklaşık dış çap
0,5 mm²	2,2 mm
0,75 mm²	2,3 mm
1 mm²	2,5 mm
1,5 mm²	2,9 mm
2,5 mm²	3,5 mm
4 mm²	4,1 mm
6 mm²	4,6 mm
10 mm²	5,9 mm
16 mm²	7,2 mm

PVC izoleli tek damarlı kabloların kesite göre yaklaşık dış çap ölçüleri yukarıdaki tabloda verilmiştir. Ancak kablo dış çapı, kablo tiplerine ve üreticisine bağlı olarak çok değişiklik gösterdiğinden kullandığınız kablonun dış çapını ölçerek seçim yapmanızı tavsiye ederiz.

ÜSTTEN GEÇMELİ KABLO ETİKETLERİ

Sip No.	Tip	Renk	Kablo çapı [mm]	Yazı Alanı [mm]	Etiket / Tabaka	Ambalaj (adet)	Satış Grubu
0832100	UCT-WMCO 1,9 (23X4)	Beyaz	1,1-1,9	23x4	24	9	BG2
0830780	UCT-WMCO 2,9 (12X4)	Beyaz	2,0-2,9	12x4	32	9	BG2
0830781	UCT-WMCO 2,9 (18X4)	Beyaz	2,0-2,9	18x4	32	9	BG2
0830782	UCT-WMCO 3,5 (12X4)	Beyaz	2,9-3,5	12x4	32	7	BG2
0830783	UCT-WMCO 3,5 (18X4)	Beyaz	2,9-3,5	18x4	32	7	BG2
0830784	UCT-WMCO 4,1 (12X4)	Beyaz	3,5-4,1	12x4	32	6	BG2
0830785	UCT-WMCO 4,1 (18X4)	Beyaz	3,5-4,1	18x4	32	6	BG2
0830786	UCT-WMCO 4,7 (12X4)	Beyaz	4,1-4,7	12x4	32	6	BG2
0830787	UCT-WMCO 4,7 (18X4)	Beyaz	4,1-4,7	18x4	32	6	BG2
0832104	UCT-WMCO 4,7 (23X4)	Beyaz	4,1-4,7	23x4	18	6	BG2
0831204	UCT-WMCO 2,9 (12X4) YE	Sarı	2,0-2,9	12x4	32	9	BG2
0831205	UCT-WMCO 2,9 (18X4) YE	Sarı	2,0-2,9	18x4	32	9	BG2
0831206	UCT-WMCO 3,5 (12X4) YE	Sarı	2,9-3,5	12x4	32	7	BG2
0831207	UCT-WMCO 3,5 (18X4) YE	Sarı	2,9-3,5	18x4	32	7	BG2
0831208	UCT-WMCO 4,1 (12X4) YE	Sarı	3,5-4,1	12x4	32	6	BG2
0831209	UCT-WMCO 4,1 (18X4) YE	Sarı	3,5-4,1	18x4	32	6	BG2
0831210	UCT-WMCO 4,7 (12X4) YE	Sarı	4,1-4,7	12x4	32	6	BG2
0831211	UCT-WMCO 4,7 (18X4) YE	Sarı	4,1-4,7	18x4	32	6	BG2
0832105	UCT-WMCO 5,4 (23X8)	Beyaz	4,7-5,4	23x8	18	5	BG2
0832106	UCT-WMCO 6,1 (23X8)	Beyaz	5,4-6,1	23x8	18	5	BG2
0832107	UCT-WMCO 6,8 (23X8)	Beyaz	6,1-6,8	23x8	15	4	BG2
0832108	UCT-WMCO 7,5 (23X8)	Beyaz	6,8-7,5	23x8	15	4	BG2

UCT-WMCO... etiketler BLUEMARK ve THERMOMARK CARD ve THERMOMARK PRIME ile yazdırılır. Gerekli magazin için sayfa 70'ye bakınız.

UCT-WMCO... (12x4) için; TMP-UCT-MAG-25 0803369, UCT-WMCO... (18x4) için TMP-UCT-MAG-28 0803372, UCT-WMCO... (23x4) için TMP-UCT-MAG-29 0803373, UCT-WMCO... (23x8) için TMP-UCT-MAG-29 0803373 magazini kullanılmalıdır.

MM-WML...

KENDİNDEN YAPIŞKANLI KABLO ETİKETLERİ

Sip No.	Tip	Kablo çapı [mm]	Yazı alanı yük-sekliği [mm]	Şerit uzunluğu [m]	Renk	Ambalaj (adet)	Satış Grubu
0803931	MM-WML 3 (EX10)R C1 WH/BK	< 3	10	6,5	Beyaz üzeri siyah yazı	1	BG2
0803932	MM-WML 5 (EX10)R C1 WH/BK	< 5	10	6,5	Beyaz üzeri siyah yazı	1	BG2

MM-WML etiketler THERMOFOX, THERMOMARK GO, THERMOMARK GO.K ile yazdırılır.

MM-WML... hazır ölçülü

Sip. No	Tip	Renk	Kablo Çapı [mm]	Yazı Alanı [mm]	Etiket/ Rulo	Ambalaj (adet)	Satış Grubu
1116196	MM-WML 5 (24X10)R C1 WH/BK	Beyaz	< 5	22x9,5	235	1	BG2
1116197	MM-WML 6 (13X13)R C1 WH/BK	Beyaz	< 6	12,7x12,7	190	1	BG2
1116198	MM-WML 7,5 (24X13)R C1 WH/BK	Beyaz	< 7,5	22x12,7	165	1	BG2
1116146	MM-WML 14 (24X19)R C1 WH/BK	Beyaz	< 14	22x19	93	1	BG2

MM-WML... hazır ölçülü etiketler THERMOMARK GO ile yazdırılır.

MM-WML..., WML..., US-WML... etiketler yazı alanı ve koruyucu şeffaf folyodan oluşur. Folyo yazının üzerine kapanarak kirlenme ve aşınmaya karşı koruma sağlar.

Sip. No	Tip	Renk	Kablo Çapı [mm]	Yazı Alanı [mm]	Etiket/ Rulo	Ambalaj (adet)	Satış Grubu
0800073	WML 3 (13X10)R	Beyaz	< 3	13 x 10	5000	1	BG2
0817523	WML 5 (25x10)R	Beyaz	< 5	25 x 10	3000	1	BG2
0830673	WML 5 (25X10)R YE	Sarı	< 5	25 x 10	3000	1	BG2
0816252	WML 6 (13x13)R	Beyaz	< 6	13 x 13	7000	1	BG2
0830674	WML 6 (13X13)R YE	Sarı	< 6	13 x 13	7000	1	BG2
0800075	WML 7,5 (25X13)R	Beyaz	< 7,5	25 x 13	2100	1	BG2
0800076	WML 12 (25X19)R	Beyaz	< 12	25 x 19	1000	1	BG2
0817536	WML 14 (25x19)R	Beyaz	< 14	25 x 19	1500	1	BG2
0817549	WML 14 (25x19)R YE	Sarı	< 14	25 x 19	1500	1	BG2
0817552	WML 14 (38x19)R	Beyaz	< 14	38 x 19	1000	1	BG2
0817507	WML 18 (12x12)R	Beyaz	< 18	12 x 12	2500	1	BG2
0817510	WML 36 (25X38)R	Beyaz	< 36	25 x 38	500	1	BG2
0800067	WML 46 (25X38)R	Beyaz	< 46	25 x 38	250	1	BG2

WML... etiketler THERMOMARK S1... ve THERMOMARK ROLL ile yazdırılır.

Sipariş adedini kartuş / şerit / tabaka / rulo olarak belirtiniz

KABLO ETİKETLERİ

KENDİNDEN YAPIŞKANLI KABLO ETİKETLERİ

US-WML

Sip No.	Tip	Renk	Kablo Çapı [mm]	Etiket/ Tabaka	Ambalaj (adet)	Satış Grubu
0800472	US-WML 6 (13x13)	Beyaz	<6	32	10	BG2
0800473	US-WML 14 (25x19)	Beyaz	<14	8	10	BG2
0800474	US-WML 36 (25x25)	Beyaz	<36	4	10	BG2

US-WML... etiketler THERMOMARK CARD, THERMOMARK PRIME ve BLUEMARK ID ile yazdırılır.

WML...A4

Sip. No	Tip	Renk	Çapı Kablo[mm]	Yazı Alanı [mm]	Etiket/ Tabaka	Ambalaj (adet)	Satış Grubu
0830687	WML 3 (13X10)A4	Beyaz	< 3	13X10	156	10	BG2
0830688	WML 3 (13X10)A4 YE	Sarı	< 3	13X10	156	10	BG2
0830689	WML 5 (25X10)A4	Beyaz	< 5	25X10	70	10	BG2
0830690	WML 5 (25X10)A4 YE	Sarı	< 5	25X10	70	10	BG2
0830691	WML 7,5 (25X13)A4	Beyaz	< 7,5	25X13	49	10	BG2
0830692	WML 7,5 (25X13)A4 YE	Sarı	< 7,5	25X13	49	10	BG2
0830693	WML 14 (25X19)A4	Beyaz	< 14	25X19	28	10	BG2
0830694	WML 14 (25X19)A4 YE	Sarı	< 14	25X19	28	10	BG2
0830695	WML 22 (35X25)A4	Beyaz	< 22	35X25	10	10	BG2
0830696	WML 22 (35X25)A4 YE	Sarı	< 22	35X25	10	10	BG2
0830697	WML 36 (25X38)A4	Beyaz	< 36	25X38	14	10	BG2
0830698	WML 36 (25X38)A4 YE	Sarı	< 36	25X38	14	10	BG2

WML...A4 etiketler ofis tipi lazer yazıcılar ile yazdırılır.

BAYRAK ETİKETLER

MM-WML-FLAG

Sip No.	Tip	Renk	Yazı Alanı [mm]	Etiket/Rulo	Ambalaj (adet)	Satış Grubu
1116143	MM-WML-FLAG 6 (20X10)R C1 WH/BK	Beyaz	20x10	145	1	BG2

MM-WML-FLAG... etiketler THERMOMARK GO ile yazdırılır.

WML-FLAG

WML-FLAGV

Sip No.	Tip	Renk	Yazı Alanı [mm]	Etiket/Rulo	Ambalaj (adet)	Satış Grubu
0830711	WML-FLAG 6 (20X10)R	Beyaz	20x10	2500	1	BG2
0830712	WML-FLAG 6 (30X10)R	Beyaz	30x10	2500	1	BG2
0830713	WML-FLAGV 6 (20X10)R	Beyaz	20x10	2500	1	BG2
0830714	WML-FLAGV 6 (30X10)R	Beyaz	30x10	2500	1	BG2

WML-FLAG... etiketler THERMOMARK S1... ve THERMOMARK ROLL ile yazdırılır.

E-WM...

Sip No.	Tip	Renk	Kablo Çapı [mm]	Yazı Alanı [mm]	Etiket/Rulo	Ambalaj (adet)	Satış Grubu
1233940	E-WM (EX15)R	Beyaz	1,8 - 5,6	Ex14,5	100 m	1	BG2
1234227	E-WM (EX18)R	Beyaz	1,8 - 5,6	Ex17,5	100 m	1	BG2
1234231	E-WM (EX23)R	Beyaz	1,8 - 5,6	Ex22,1	100m	1	BG2

E-WM... etiketler THERMOMARK E... VE THERMOMARK E.WIRE aplikatörü ile yazdırılır.
TM-RIBBON 30 BK 103 ile birlikte kullanılır.

KABLO BAĞI İLE BAĞLANAN ETİKETLER

MM-WMTB...

Sip No.	Tip	Renk	Kablo Çapı [mm]	Yazı Alanı [mm]	Etiket / Tabaka	Ambalaj (adet)	Satış Grubu
1116145	MM-WMTB (24X8)R C1 WH/BK	Beyaz	> 6	20x7	186	1	BG2
1116166	MM-WMTB HF (40X12)R C1 WH/BK	Beyaz	> 6	40x8,5	50	1	BG2
1116206	MM-WMTB HF (40X12)R C1 YE/BK	Sarı	> 6	40x8,5	50	1	BG2
1116208	MM-WMTB HF (55X15)R C1 YE/BK	Sarı	> 6	55x13,4	20	1	BG2
1116209	MM-WMTB HF (55X25)R C1 WH/BK	Beyaz	> 6	55x22	20	1	BG2
1116210	MM-WMTB HF (55X25)R C1 YE/BK	Sarı	> 6	55x22	20	1	BG2

MM-WMTB... etiketler THERMOMARK GO ile yazdırılır.

KABLO BAĞI İLE BAĞLANAN ETİKETLER

WMTB...

Sip No.	Tip	Renk	Yazı Alanı [mm]	Etiket / Rulo	Ambalaj (adet)	Satış Grubu
0816278	WMTB (24x8)R	Beyaz	24 x 8	4000	1	BG2
0817316	WMTB (35x15)R	Beyaz	35 x 15	1700	1	BG2

WMTB... etiketler THERMOMARK S1 ve THERMOMARK ROLL ile yazdırılır. THERMOMARK-RIBBON 110-WMTB HF kullanılmalıdır.

Sipariş adedini kartuş / şerit / tabaka / rulo olarak belirtiniz

KABLO BAĞI İLE BAĞLANAN ETİKETLER

WMTB HF

Sip No.	Tip	Renk	Kablo çapı	Yazı Alanı [mm]	Etiket / Rulo	Ambalaj (adet)	Satış Grubu
0830407	WMTB HF (40X12)R	Beyaz	> 6 mm	40 x 12	1000	1	BG2
0830408	WMTB HF (40X12)R YE	Sarı	> 6 mm	40 x 12	1000	1	BG2
0830409	WMTB HF (55X15)R	Beyaz	> 6 mm	55 x 15	1000	1	BG2
0830410	WMTB HF (55X15)R YE	Sarı	> 6 mm	55 x 15	1000	1	BG2
0830411	WMTB HF (55X25)R	Beyaz	> 6 mm	55 x 25	500	1	BG2
0830412	WMTB HF (55X25)R YE	Sarı	> 6 mm	55 x 25	500	1	BG2

WMTB HF etiketler THERMOMARK ROLL ile yazdırılır. THERMOMARK-RIBBON 110-WMTB HF kullanılmalıdır.

Bu etiketler halojen içermez

US-WMTB…

Sip No.	Tip	Renk	Kablo Çapı [mm]	Yazı Alanı [mm]	Etiket / Tabaka	Ambalaj (adet)	Satış Grubu
0828771	US-WMTB (24x5)	Beyaz	> 4	24x5	35	10	BG2
0828958	US-WMTB (24x5) YE	Sarı	> 4	24x5	35	10	BG2
0828772	US-WMTB (29x8)	Beyaz	> 6	29x8	24	10	BG2
0828959	US-WMTB (29x8) YE	Sarı	> 6	29x8	24	10	BG2
0828773	US-WMTB (44x15)	Beyaz	> 6	44x15	12	10	BG2
0828960	US-WMTB (44x15) YE	Sarı	> 6	44x15	12	10	BG2

US-WMTB... etiketler THERMOMARK CARD, THERMOMARK PRIME ve BLUEMARK ID ile yazdırılır.

LS-WMTB-AL (29x8)

LS-WMTB-AL (D30)

Sip. No	Tip	Malzeme/Renk	Malzeme kalınlığı [mm]	Kablo Çapı [mm]	Yazı Alanı [mm]	Etiket/ Tabaka	Ambalaj (adet)	Satış Grubu
0831500	LS-WMTB-AL (29X8)	Alüminyum	0,8	> 2,9	29X8	36	5	BG2
0831508	LS-WMTB-AL (29X8) BK	Alüminyum, siyah	0,8	> 2,9	29X8	36	5	BG2
0831501	LS-WMTB-AL (40X15)	Alüminyum	0,8	> 4,6	40X15	16	5	BG2
0831509	LS-WMTB-AL (40X15) BK	Alüminyum, siyah	0,8	> 4,6	40X15	16	5	BG2
0831502	LS-WMTB-AL (60X15)	Alüminyum	0,8	> 4,6	60X15	16	5	BG2
0831510	LS-WMTB-AL (60X15) BK	Alüminyum, siyah	0,8	> 4,6	60X15	16	5	BG2
0831503	LS-WMTB-AL (100X15)	Alüminyum	0,8	> 4,6	100X15	8	5	BG2
0831511	LS-WMTB-AL (100X15) BK	Alüminyum, siyah	0,8	> 4,6	100X15	8	5	BG2
0831505	LS-WMTB-AL (D30)	Alüminyum	0,8	> 2,9	D30	20	5	BG2
0831513	LS-WMTB-AL (D30) BK	Alüminyum, siyah	0,8	> 2,9	D30	20	5	BG2
0831516	LS-WMTB-V4A (29X8)	V4A paslanmaz	0,5	> 2,9	29X8	36	5	BG2
0831517	LS-WMTB-V4A (40X15)	V4A paslanmaz	0,5	> 4,6	40X15	16	5	BG2
0831518	LS-WMTB-V4A (60X15)	V4A paslanmaz	0,5	> 4,6	60X15	16	5	BG2
0831519	LS-WMTB-V4A (100X15)	V4A paslanmaz	0,5	> 4,6	100X15	8	5	BG2
0831521	LS-WMTB-V4A (D30)	V4A paslanmaz	0,5	> 2,9	D30	20	5	BG2

LS-... etiketler müşteri talebine göre TOPMARK LASER ile yazdırılarak teslim edilir.

PAB-KTL...

KABLO GRUP ETİKET TAŞIYICILARI

Sip No.	Tip	Kablo Çapı	Uygun Etiketler	Ambalaj (adet)	Satış Grubu
1005208	KMK	10-25 mm	ESL 29x8, EMT (29x8)R, US-EMP(29x8)	100	BG2
1005266	KMK 2	Kablo bağına bağlı	ESL 29x8, EMT (29x8)R, US-EMP(29x8)	100	BG2
1005211	KMK 3	10-25 mm	ESL 40x17, EMT (40x17)R, US-EMP(40x17)	50	BG2
1005305	KMK 4	Kablo bağına bağlı	ESL 40x17, EMT (40x17)R, US-EMP(40x17)	50	BG2
1013261	PAB-KTL	Kablo bağına bağlı	UC-WMT (30x4)…	200	BG2
1013957	PAB-KTL23	Kablo bağına bağlı	PABA…/23, UC-WMT (23x4), EMT (23x4)	200	BG2

Sipariş adedini kartuş / şerit / tabaka / rulo olarak belirtiniz

KENDİNDEN YAPIŞKANLI PANO ETİKETLERİ (İNCE)

MM-EML... (polyester)

Sip No.	Tip	Şerit yüksekliği [mm]	Şerit uzunluğu [m]	Renk	Ambalaj (adet)	Satış Grubu
0803970	MM-EML (EX10)R C1 WH/BK	10	8	Beyaz üzeri siyah yazı	1	BG2
0803971	MM-EML (EX12)R C1 WH/BK	12	8	Beyaz üzeri siyah yazı	1	BG2
1116982	MM-EML (EX14)R C1 WH/BK	14	8	Beyaz üzeri siyah yazı	1	BG2
0803972	MM-EML (EX18)R C1 WH/BK	18	8	Beyaz üzeri siyah yazı	1	BG2
0803973	MM-EML (EX24)R C1 WH/BK	24	8	Beyaz üzeri siyah yazı	1	BG2
1116050	MM-EML (EX8)R C1 YE/BK	8	8	Sarı üzeri siyah yazı	1	BG2
1116052	MM-EML (EX10)R C1 YE/BK	10	8	Sarı üzeri siyah yazı	1	BG2
1118734	MM-EML (EX12)R C1 YE/BK	12	8	Sarı üzeri siyah yazı	1	BG2
1116983	MM-EML (EX14)R C1 YE/BK	14	8	Sarı üzeri siyah yazı	1	BG2
1116114	MM-EML (EX18)R C1 YE/BK	18	8	Sarı üzeri siyah yazı	1	BG2
1116131	MM-EML (EX24)R C1 YE/BK	24	8	Sarı üzeri siyah yazı	1	BG2
1116981	MM-EML (EX14)R C1 TR/BK	14	8	Transparan üzeri siyah yazı	1	BG2
1116130	MM-EML (EX18)R C1 TR/BK	18	8	Transparan üzeri siyah yazı	1	BG2
0803974	MM-EML (EX10)R C1 SR/BK	10	8	Gümüş üzeri siyah yazı	1	BG2
0803975	MM-EML (EX12)R C1 SR/BK	12	8	Gümüş üzeri siyah yazı	1	BG2
1116113	MM-EML (EX14)R C1 SR/BK	14	8	Gümüş üzeri siyah yazı	1	BG2
0803976	MM-EML (EX18)R C1 SR/BK	18	8	Gümüş üzeri siyah yazı	1	BG2
0803978	MM-EML (EX24)R C1 SR/BK	24	8	Gümüş üzeri siyah yazı	1	BG2

MM-EML... etiketler THERMOFOX, THERMOMARK GO, THERMOMARK GO.K ile yazdırılır.

MM-EMLC... (çok esnek polyester)

0803933	MM-EMLC (EX10)R C1 WH/BK	10	6	Beyaz üzeri siyah yazı	1	BG2
0803934	MM-EMLC (EX12)R C1 WH/BK	12	6	Beyaz üzeri siyah yazı	1	BG2
1116134	MM-EMLC (EX14)R C1 WH/BK	14	6	Beyaz üzeri siyah yazı	1	BG2
0803936	MM-EMLC (EX18)R C1 WH/BK	18	6	Beyaz üzeri siyah yazı	1	BG2

MM-EMLC... etiketler THERMOFOX, THERMOMARK GO, THERMOMARK GO.K ile yazdırılır.

MM-EMLF... (vinil polimer)

0803937	MM-EMLF (EX10)R C1 WH/BK	10	8	Beyaz üzeri siyah yazı	1	BG2
0803938	MM-EMLF (EX12)R C1 WH/BK	12	8	Beyaz üzeri siyah yazı	1	BG2
1116135	MM-EMLF (EX14)R C1 WH/BK	14	8	Beyaz üzeri siyah yazı	1	BG2
0803939	MM-EMLF (EX18)R C1 WH/BK	18	8	Beyaz üzeri siyah yazı	1	BG2
0803940	MM-EMLF (EX24)R C1 WH/BK	24	8	Beyaz üzeri siyah yazı	1	BG2
0803941	MM-EMLF (EX10)R C1 YE/BK	10	8	Sarı üzeri siyah yazı	1	BG2
0803942	MM-EMLF (EX12)R C1 YE/BK	12	8	Sarı üzeri siyah yazı	1	BG2
1116136	MM-EMLF (EX14)R C1 YE/BK	14	8	Sarı üzeri siyah yazı	1	BG2
0803943	MM-EMLF (EX18)R C1 YE/BK	18	8	Sarı üzeri siyah yazı	1	BG2
0803944	MM-EMLF (EX24)R C1 YE/BK	24	8	Sarı üzeri siyah yazı	1	BG2

MM-EMLF... etiketler THERMOFOX, THERMOMARK GO, THERMOMARK GO.K ile yazdırılır.

MM-EML... (hazır ölçülü)

Sip No.	Tip	Renk	Yazı Alanı [mm]	Etiket/ Rulo	Ambalaj (adet)	Satış Grubu
1116160	MM-EML (15X6)R C1 YE/BK	Sarı	15x6	321	1	BG2
1116199	MM-EML (15X9)R C1 YE/BK	Sarı	15x9	285	1	BG2
1116200	MM-EML (16,5X5)R C1 WH/BK	Beyaz	16,5x5	335	1	BG2
1116201	MM-EML (16,5X5)R C1 YE/BK	Sarı	16,5x5	335	1	BG2
1116203	MM-EML (17,5X8)R C1 YE/BK	Sarı	17,5x8	297	1	BG2
1116204	MM-EML (20X8)R C1 WH/BK	Beyaz	20x8	297	1	BG2
1116205	MM-EML (20X8)R C1 YE/BK	Sarı	20x8	297	1	BG2

MM-EML... hazırl ölçülü etiketler THERMOMARK GO ile yazdırılır.

Sipariş adedini kartuş / şerit / tabaka / rulo olarak belirtiniz

KENDİNDEN YAPIŞKANLI PANO ETİKETLERİ (İNCE)

EML... ve uygulaması
Diğer etiket ölçüleri için bizi arayınız.

Sip No.	Tip	Renk	Yazı Alanı [mm]	Etiket/ Rulo	Ambalaj (adet)	Satış Grubu
0816663	EML (10x7)R	Beyaz	10 x 7	10.000	1	BG2
0816744	EML (17,5x8)R	Beyaz	17,5 x 8	2.500	1	BG2
0816760	EML (19x6)R	Beyaz	19 x 6	2.500	1	BG2
0816786	EML (20x8)R	Beyaz	20 x 8	2.500	1	BG2
0816922	EML (30x20)R	Beyaz	30 x 20	2.500	1	BG2
0816951	EML (38x17)R	Beyaz	38 x 17	2.500	1	BG2
0816980	EML (40x8)R	Beyaz	40 x 8	1.000	1	BG2
0830483	EML (50x10)R	Beyaz	50 x 10	2.500	1	BG2
0830484	EML (50x10)R YE	Sarı	50 x 10	2.500	1	BG2
0817028	EML (51x25)R	Beyaz	51 x 25	1.000	1	BG2
0817060	EML (70x32)R	Beyaz	70 x 32	1.000	1	BG2
0817099	EML (70x50)R	Beyaz	70 x 50	400	1	BG2
0817125	EML (100x73)R	Beyaz	100 x 73	300	1	BG2
0817154	EML (100x90)R	Beyaz	100 x 90	250	1	BG2
0816676	EML (10x7)R YE	Sarı	10 x 7	10.000	1	BG2
0816045	EML (15x9)R YE	Sarı	15 x 9	2.500	1	BG2
0816728	EML (16,5x5)R YE	Sarı	16,5 x 5	2.500	1	BG2
0816731	EML (16x7)R YE	Sarı	16 x 7	10.000	1	BG2
0816757	EML (17,5x8)R YE	Sarı	17,5 x 8	2.500	1	BG2
0816799	EML (20x8)R YE	Sarı	20 x 8	2.500	1	BG2
0816838	EML (25,4x12,7)R YE	Sarı	25,4 x 12,7	2.500	1	BG2
0816896	EML (26,5x17,5)R YE	Sarı	26,5 x 17,5	2.500	1	BG2
0816935	EML (30x20)R YE	Sarı	30 x 20	2.500	1	BG2
0817031	EML (51x25)R YE	Sarı	51 x 25	1.000	1	BG2
0817073	EML (70x32)R YE	Sarı	70 x 32	1.000	1	BG2
0816854	EML (26,5x12)R SR	Gümüş	26,5 x 12	2.500	1	BG2
0816883	EML (26,5x17,5)R SR	Gümüş	26,5 x 17,5	2.500	1	BG2
0817002	EML (51x25)R SR	Gümüş	51 x 25	1.000	1	BG2
0817112	EML (100x73)R SR	Gümüş	100 x 73	300	1	BG2
0817141	EML (100x90)R SR	Gümüş	100 x 90	250	1	BG2

EML... etiketler THERMOMARK S1 ve THERMOMARK ROLL ile yazdırılır. Farklı renkleri de mevcuttur.

Sip No.	Tip	Renk	Yazı Alanı [mm]	Etiket/Tabaka	Ambalaj (adet)	Satış Grubu
0800461	US-EML (17,5x8)	Beyaz	17,5x8	80	10	BG2
0800463	US-EML (17,5x8) YE	Sarı	17,5x8	80	10	BG2
0800458	US-EML (20x8)	Beyaz	20x8	64	10	BG2
0800460	US-EML (20x8) YE	Sarı	20x8	64	10	BG2
0800465	US-EML (104X140)	Beyaz	104x140	1	10	BG2
0800466	US-EML (104X140) SR	Gümüş	104x140	1	10	BG2

US-EML... etiketler THERMOMARK CARD, THERMOMARK PRIME ve BLUEMARK ID ile yazdırılır.

BMKL...

Sip No.	Tip	Renk	Yazı Alanı [mm]	Etiket/ Tabaka	Ambalaj (adet)	Satış Grubu
5032497	BMKL 15x9 YE	Sarı	15x9	290	10	BG2
0807096	BMKL 16x6 YE	Sarı	16x6	405	10	BG2
5032170	BMKL 18x8 YE	Sarı	18x8	288	10	BG2
5032138	BMKL 20x8 YE	Sarı	20x8	224	10	BG2
5032280	BMKL 20x8 WH	Beyaz	20x8	224	10	BG2
0803689	BMKL 27X 18 SR	Gümüş	27x18	84	10	BG2

BMKL etiketler ofis tipi lazer yazıcılar ile yazdırılır. Farklı renkleri de mevcuttur.

EMLF...

Sip. No	Tip	Şerit yüksekliği [mm]	Şerit uzunluğu [m]	Renk	Ambalaj (adet)	Satış grubu
0800549	EMLF (108XE)R	108	48	Beyaz	1	BG2
0800551	EMLF (108XE)R SR	108	48	Gümüş	1	BG2

EMLF... etiketler THERMOMARK ROLL ile yazdırılır.

Sipariş adedini kartuş / şerit / tabaka / rulo olarak belirtiniz

KENDİNDEN YAPIŞKANLI EMNİYET ETİKETLERİ

EMLS… Soyulduğunda, metalik tabakanın bir kısmı ayrılır, geride hem etikette hem de yüzeyde üçgen bir desen bırakır

Sip. No	Tip	Renk	Yazı Alanı [mm]	Etiket/Rulo	Ambalaj (adet)	Satış Grubu
0800351	EMLS (70X150)R SR	Gümüş	70x150	100	1	BG2
0800346	EMLS (70X32)R SR	Gümüş	70x32	500	1	BG2
0800350	EMLS (76X51)R SR	Gümüş	76x51	250	1	BG2
0800356	EMLS (85X32)R SR	Gümüş	85x32	250	1	BG2

EMLS... etiketler THERMOMARK ROLL ile yazdırılır.

KENDİNDEN YAPIŞKANLI PANO VE BUTON ETİKETLERİ (KALIN)

EMLP.. etiketleri dikdörtgendir

Sip No.	Tip	Renk	Yazı Alanı [mm]	Etiket/ Rulo	Ambalaj (adet)	Satış Grubu
0819453	EMLP (13x9)R	Beyaz	13x9	500	1	BG2
0819479	EMLP (20x7)R	Beyaz	20x7	500	1	BG2
0801820	EMLP (45X15)R	Beyaz	45x15	500	1	BG2
0819505	EMLP (60x30)R	Beyaz	60x30	250	1	BG2
0819518	EMLP (27x8)R SR	Gümüş	27x8	500	1	BG2
0819521	EMLP (27x12,5)R SR	Gümüş	27x12,5	500	1	BG2
0819534	EMLP (27x18)R SR	Gümüş	27x18	500	1	BG2
0819547	EMLP (45x15)R SR	Gümüş	45x15	500	1	BG2

EMLP... etiketler THERMOMARK ROLL ile yazdırılır.

EMLP 24... etiketleri 24 mm çapında butonları etiketlemek içindir

Sip No.	Tip	Açıklama	Yazı Alanı [mm]	Etiket/ Rulo	Ambalaj (adet)	Satış Grubu
0819550	EMLP 24 (30X12)R	Beyaz, 30x12 (24 mm buton deliği)	30x12	500	1	BG2
0819563	EMLP 24 (30x12)R SR	Gümüş, 30x12 (24 mm buton deliği)	30x12	500	1	BG2
0801855	EMLP 30(45X10)R	Beyaz, 45x10 (30 mm buton deliği)	45x10	500	1	BG2
0802687	EMLP (Ex15)R SR	Gümüş, 15 mm eninde şerit	-	20 m	1	BG2
0802688	EMLP (Ex30) R	Beyaz, 30 mm eninde şerit	-	20 m	1	BG2

EMLP... etiketler THERMOMARK ROLL ile yazdırılır.

US-EMLP…

Sip No.	Tip	Renk	Yazı Alanı [mm]	Etiket/Tabaka	Ambalaj (adet)	Satış Grubu
0830303	US-EMLP (8,8X15)	Beyaz	8,8x15	88	10	BG2
0830316	US-EMLP (8,8X15) YE	Sarı	8,8x15	88	10	BG2
0828789	US-EMLP (11x9)	Beyaz	11x9	135	10	BG2
0828871	US-EMLP (11x9) YE	Sarı	11x9	135	10	BG2
0828790	US-EMLP (15x5)	Beyaz	15x5	189	10	BG2
0828873	US-EMLP (15x5) YE	Sarı	15x5	189	10	BG2
0828792	US-EMLP (17x7)	Beyaz	17x7	114	10	BG2
0828877	US-EMLP (17x7) YE	Sarı	17x7	114	10	BG2
0828795	US-EMLP (20x9)	Beyaz	20x9	75	10	BG2
0828883	US-EMLP (20x9) YE	Sarı	20x9	75	10	BG2
0828797	US-EMLP (27x8)	Beyaz	27x8	51	10	BG2
0828889	US-EMLP (27x8) YE	Sarı	27x8	51	10	BG2
0828890	US-EMLP (27x8) SR	Gümüş	27x8	51	10	BG2
0828798	US-EMLP (27x12,5)	Beyaz	27x12,5	30	10	BG2
0828891	US-EMLP (27x12,5) YE	Sarı	27x12,5	30	10	BG2
0828892	US-EMLP (27x12,5) SR	Gümüş	27x12,5	30	10	BG2
0828799	US-EMLP (27x15)	Beyaz	27x15	27	10	BG2
0828893	US-EMLP (27x15) YE	Sarı	27x15	27	10	BG2
0828894	US-EMLP (27X15) SR	Gümüş	27x15	27	10	BG2

US-EMLP etiketler THERMOMARK CARD, THERMOMARK PRIME ve BLUEMARK ID ile yazdırılır.

Sipariş adedini kartuş / şerit / tabaka / rulo olarak belirtiniz

KENDİNDEN YAPIŞKANLI PANO VE BUTON ETİKETLERİ (KALIN)

US-EMLP…

Sip No.	Tip	Renk	Yazı Alanı [mm]	Etiket/Tabaka	Ambalaj (adet)	Satış Grubu
0828800	US-EMLP (27x18)	Beyaz	27x18	21	10	BG2
0828895	US-EMLP (27X18) YE	Sarı	27x18	21	10	BG2
0828896	US-EMLP (27x18) SR	Gümüş	27x18	21	10	BG2
0828803	US-EMLP (49x15)	Beyaz	49x15	18	10	BG2
0828901	US-EMLP (49x15) YE	Sarı	49x15	18	10	BG2
0828902	US-EMLP (49x15) SR	Gümüş	49x15	18	10	BG2
0828804	US-EMLP (60x15)	Beyaz	60x15	9	10	BG2
0828903	US-EMLP (60x15) YE	Sarı	60x15	9	10	BG2
0828904	US-EMLP (60x15) SR	Gümüş	60x15	9	10	BG2
0828805	US-EMLP (60x30)	Beyaz	60x30	4	10	BG2
0828905	US-EMLP (60x30) YE	Sarı	60x30	4	10	BG2
0828906	US-EMLP (60x30) SR	Gümüş	60x30	4	10	BG2
0828806	US-EMLP (85,6X54)	Beyaz	85,6x54	2	10	BG2
0828907	US-EMLP (85,6x54) YE	Sarı	85,6x54	2	10	BG2
0828908	US-EMLP (85,6x54) SR	Gümüş	85,6x54	2	10	BG2
0828807	US-EMLP (100X60)	Beyaz	100x60	2	10	BG2
0828910	US-EMLP (100X60) SR	Gümüş	100x60	2	10	BG2
0828909	US-EMLP (100X60) YE	Sarı	100x60	2	10	BG2
0830304	US-EMLP (104X135)	Beyaz	104x135	1	10	BG2
0830306	US-EMLP (104X135) SR	Gümüş	104x135	1	10	BG2
0830305	US-EMLP (104X135) YE	Sarı	104x135	1	10	BG2

US-EMLP etiketler THERMOMARK CARD, THERMOMARK PRIME ve BLUEMARK ID ile yazdırılır.

KENDİNDEN YAPIŞKANLI PANO VE BUTON ETİKETLERİ (KALIN)

UC-EMLP etiketler kuvvetli yapışkanlarıyla panoların ve içindeki ekipmanın etiketlenmesi için idealdir

Sip No. (baskısız)	Tip	Renk	Yazı Alanı [mm]	Etiket / Tabaka	Ambalaj (adet)	Satış Grubu
0819291	UC-EMLP (11x9) WH	Beyaz	11x9	10	10	BG2
0819301	UC-EMLP (15x5) WH	Beyaz	15x5	10	10	BG2
0822615	UC-EMLP (15x5) YE	Sarı	15x5	10	10	BG2
0819314	UC-EMLP (17x 9) WH	Beyaz	17x9	10	10	BG2
0822628	UC-EMLP (17X9) YE	Sarı	17x9	10	10	BG2
0819327	UC-EMLP (20x 8) WH	Beyaz	20x8	10	10	BG2
0822631	UC-EMLP (20X8) YE	Sarı	20x8	10	10	BG2
0825469	UC-EMLP (27x12,5) WH	Beyaz	27x12,5	8	10	BG2
0825475	UC-EMLP (27x18) WH	Beyaz	27x18	8	10	BG2
0827903	UC-EMLP (49x15) WH	Beyaz	49x15	4	10	BG2
0819330	UC-EMLP (60 x15) WH	Beyaz	60x15	4	10	BG2
0819343	UC-EMLP (60 x 30) WH	Beyaz	60x30	3	10	BG2

UC-EMLP... etiketler PLOTTER ve BLUEMARK ile yazdırılır.

ÇİFT KATMANLI KENDİNDEN YAPIŞKANLI ETİKETLER (296x200 mm, BÖLÜMLENMEMİŞ)

GPK...

Sip No.	Tip	Renk (Üst)	Renk (Alt)	Yazı Alanı[mm]	Ambalaj(adet)	Satış Grubu
0826831	GPK/SK296x200x0,8 WH/BK	Beyaz	Siyah	296 x 200	1	BG2
0826832	GPK/SK296x200x0,8 BK/WH	Siyah	Beyaz	296 x 200	1	BG2
0826839	GPK/SK296x200x0,8 SR/BK	Gümüş	Siyah	296 x 200	1	BG2

GPK... etiketler özellikle gravür (kazıma) için uygundur.

Sipariş adedini kartuş / şerit / tabaka / rulo olarak belirtiniz

ÇİFT KATMANLI KENDİNDEN YAPIŞKANLI ETİKETLER (BÖLMELENMİŞ)

GPE

Sip No.	Tip	Renk(Üst)	Renk (Alt)	Köşeler	Yazı Alanı [mm]	Etiket / Tabaka	Ambalaj (adet)	Satış Grubu
0806932	GPE 13x9 WH	Beyaz	Siyah	Dik	13x9	120	10	BG2
0806916	GPE 17,5x12 WH	Beyaz	Siyah	Dik	17,5x12	75	10	BG2
0806631	GPE 60x12 SR/R	Gümüş	Siyah	Yuvarlak	60x12	21	10	BG2
0806945	GPE 20x8 WH	Beyaz	Siyah	Dik	20x8	88	10	BG2
0806929	GPE 22x12 WH	Beyaz	Siyah	Dik	22x12	60	10	BG2
0806958	GPE 52x26 WH	Beyaz	Siyah	Dik	52x26	9	10	BG2
0806961	GPE 60x30 WH	Beyaz	Siyah	Dik	60x30	9	10	BG2
0807630	GPE 60x12 WH/R	Beyaz	Siyah	Yuvarlak	60x12	21	10	BG2
0807889	GPE 28x17,5 SR	Gümüş	Siyah	Dik	28x17,5	30	10	BG2
0806877	GPE 27x8 SR/R	Gümüş	Siyah	Yuvarlak	27x8	66	10	BG2
0806880	GPE 27x12,5 SR/R	Gümüş	Siyah	Yuvarlak	27x12,5	42	10	BG2
0806893	GPE 27x18 SR/R	Gümüş	Siyah	Yuvarlak	27x18	30	10	BG2
0806903	GPE 27x27 SR/R	Gümüş	Siyah	Yuvarlak	27x27	18	10	BG2
0807009	GPE 45x14 SR/R	Gümüş	Siyah	Yuvarlak	45x14	26	10	BG2

GPE... etiketler özellikle gravür (kazıma) için uygundur.

Sipariş adedini kartuş / şerit / tabaka / rulo olarak belirtiniz

TOPMARK LASER lazer yazıcı

TOPMARK LASER; plastik, alüminyum ve paslanmaz çelik üzerine lazer ışınları ile yazarak kalıcı bir etiketleme sağlayan bir yazıcıdır. Kullanımı son derece kolaydır ve lazer bilgisi gerektirmez.

TOPMARK LASER etiketlerini bizden baskılı olarak da alabilirsiniz.
Baskılı etiket talepleriniz için bizimle irtibata geçiniz.

400'ün üzerinde etiket çeşidi:
- Paslanmaz çelik etiketler (V4A)
- Alüminyum etiketler
- Poliakrilat folyo
- ABS malzemeden çift katmanlı etiketler
- Polikarbonat etiketler (UCT-...)

Özel baskılı etiketlerinizi tasarlayın ve tek tuşla sipariş verin

Aşağıda belirtilen etiket tipleri üzerine arzu ettiğiniz baskıyı yaptırabilirsiniz
* İsmi UC- ile başlayan tüm etiketler (baskı için UV LED teknolojili BLUEMARK markalama cihazları kullanılır)
* İsmi UCT- ile başlayan tüm etiketler (baskı için UV LED teknolojili BLUEMARK markalama cihazları veya TOPMARK LASER kullanılır)
* İsmi LS- ile başlayan tüm etiketler (baskı için TOPMARK LASER kullanılır)

Bu hizmeti İstanbul ofisimizden hızlı bir şekilde alabilirsiniz.
Ayrıca bazı bayilerimiz de etiket yazım hizmeti vermektedir.

Bu sayede:
- Etiketlemede sayılarla sınırlanmazsınız, sembol ve harfler de kullanabilirsiniz
- Yalnızca ihtiyacınız olan etiketi yazdırırsınız, kullanmayacağınız etikete para ödemezsiniz
- Sadece klemens değil, kablo, pano ve cihaz etiketlerini de baskılı olarak alabilirsiniz
- Yazı tipini, yönünü, büyüklüğünü ve yerleşimini belirleyebilirsiniz
- Etiket baskısı BLUEMARK ya da TOPMARK LASER yazıcı ile yapıldığından etiketlemeniz yüksek kaliteli ve uzun ömürlü olur.

Baskılı etiket siparişi vermek için:
* Project Complete marking yazılımında hazırladığınız etiket dosyasını bize gönderin: Project Complete'i bilgisayarınıza kurun ve yaptıracağınız baskıyı tasarlayın. Kaydettiğiniz dosyayı satış temsilcinize veya satış destek bölümümüze mail atın.
Mailinizde etiket rengini ve kopya sayısını belirtmeyi unutmayın.
* Ya da Excel dosyanızı gönderin:Baskı bilgilerini excel dosyası olarak satış temsilcinize veya satış destek bölümümüze gönderin (dosyayı ilk sütununda etiket metni, ikinci sütunda tekrar sayısı olacak şekilde hazırlayın).

PANO VE CİHAZ ETİKETLERİ

KENDİNDEN YAPIŞKANLI METAL PANO ETİKETLERİ

LS-EMLP-AL...

Sip No.	Tip	Malzeme/Renk	Malz. kalınlığı [mm]	Uygun Etiket Ebadı	Etiket/Tabaka	Ambalaj (adet)	Satış Grubu
0831580	LS-EMLP-AL (27X15)	Alüminyum	0,8	27X15	40	5	BG2
0831589	LS-EMLP-AL (27X15) BK	Alüminyum, Siyah	0,8	27X15	40	5	BG2
0831581	LS-EMLP-AL (27X18)	Alüminyum	0,8	27X18	35	5	BG2
0831590	LS-EMLP-AL (27X18) BK	Alüminyum, Siyah	0,8	27X18	35	5	BG2
0831582	LS-EMLP-AL (49X15)	Alüminyum	0,8	49X15	24	5	BG2
0831591	LS-EMLP-AL (49X15) BK	Alüminyum, Siyah	0,8	49X15	24	5	BG2
0831583	LS-EMLP-AL (60X15)	Alüminyum	0,8	60X15	16	5	BG2
0831592	LS-EMLP-AL (60X15) BK	Alüminyum, Siyah	0,8	60X15	16	5	BG2
0831584	LS-EMLP-AL (60X30)	Alüminyum	0,8	60X30	10	5	BG2
0831593	LS-EMLP-AL (60X30) BK	Alüminyum, Siyah	0,8	60X30	10	5	BG2
0831585	LS-EMLP-AL (85,6X54)	Alüminyum	0,8	85,6X54	6	5	BG2
0831594	LS-EMLP-AL (85,6X54) BK	Alüminyum, Siyah	0,8	85,6X54	6	5	BG2
0831586	LS-EMLP-AL (100X60)	Alüminyum	0,8	100X60	2	5	BG2
0831595	LS-EMLP-AL (100X60) BK	Alüminyum, Siyah	0,8	100X60	2	5	BG2

LS-EMLP-AL etiketler müşteri talebine göre TOPMARK LASER ile yazdırılarak teslim edilir.

ETİKET ÇERÇEVELERİ (BUTON)

CARRIER-EMP 22 ... 22 mm çaplı butonlara uyar Aynı ebatta yapışkansız etiketlerle etiketlenir

Sip No.	Tip	Uygun Etiket Ebadı	Ambalaj (adet)	Satış Grubu
0827446	CARRIER-EMP 22 (27X12,5)	27 x 12,5	50	BG2
0827447	CARRIER-EMP 22 (27x15)	27 x 15	50	BG2
0827448	CARRIER-EMP 22 (27x18)	27 x 18	50	BG2

Bu çerçeveler, US-EMP, UC-EMP ve LS-EMP etiketler ile etiketlenir.

CARRIER-EMLP 22 ... 22 mm çaplı butonlara uyar Kendinden yapışkanlı etiketler ile etiketlenir

Sip No.	Tip	Uygun Etiket Ebadı	Ambalaj (adet)	Satış Grubu
0828985	CARRIER-EMLP 22 (27x12,5)	27 x 12,5	50	BG2
0828986	CARRIER-EMLP 22 (27x15)	27 x 15	50	BG2
0828987	CARRIER-EMLP 22 (27x18)	27 x 18	50	BG2

Bu çerçeveler kendinden yapışkanlı etiketler ile etiketlenir.

ETİKET ÇERÇEVELERİ (DİKDÖRTGEN)

Aynı ebatta US-EMP, UC-EMP ve LS-EMP etiketler ile etiketlenir

Sip No.	Tip	Uygun Etiket Ebadı	Ambalaj (adet)	Satış Grubu
0827451	CARRIER-EMP (27x15)	27 x 15	80	BG2
0827452	CARRIER-EMP (49x15)	49 x 15	40	BG2
0827453	CARRIER-EMP (60x15)	60 x 15	40	BG2
0827454	CARRIER-EMP (60x30)	60 x 30	30	BG2

Bu çerçeveler, US-EMP, UC-EMP ve LS-EMP etiketler ile etiketlenir.

MARKALAMA PROFİLLERİ

CARRIER...-EMP

Sip No.	Tip	Ölçü	Açıklama	Ambalaj(adet)	SatışGrubu
0829530	CARRIER-EMP (1000X15) TR	1000 x 15	Vidalı	25	BG2
0829560	CARRIER/L-EMP (1000X15) TR	1000 x 15	Kendinden yapışkanlı	25	BG2
0829520	CARRIER-EMP (1000X15) COVER	1000 x 15	Kapak	25	BG2

Bu etiket taşıyıcılar, yüksekliği 15 mm olan UC... veya US... etiketlerle kullanılır.

Sipariş adedini kartuş / şerit / tabaka / rulo olarak belirtiniz

KENDİNDEN YAPIŞKANLI OLMAYAN PANO VE BUTON ETİKETLERİ

US-EMP ve EMPPR

US-EMP ürün gamında CARRIER EMP etiket çerçevelerine takılabilen etiketler bulunur.

Sip No.	Tip	Renk	Yazı Alanı [mm]	Etiket / Tabaka	Ambalaj (adet)	Satış Grubu
0828775	US-EMP (27x8)	Beyaz	27x8	51	10	BG2
0828844	US-EMP (27x8) YE	Sarı	27x8	51	10	BG2
0828845	US-EMP (27x8) SR	Gümüş	27x8	51	10	BG2
0828777	US-EMP (27x15)	Beyaz	27x15	27	10	BG2
0828849	US-EMP (27x15) SR	Gümüş	27x15	27	10	BG2
0828778	US-EMP (27x18)	Beyaz	27x18	21	10	BG2
0828850	US-EMP (27x18) YE	Sarı	27x18	21	10	BG2
0828851	US-EMP (27x18) SR	Gümüş	27x18	21	10	BG2
0828779	US-EMP (27x27)	Beyaz	27x27	15	10	BG2
0828852	US-EMP (27x27) YE	Sarı	27x27	15	10	BG2
0828853	US-EMP (27x27) SR	Gümüş	27x27	15	10	BG2
0828780	US-EMP (49x15)	Beyaz	49x15	18	10	BG2
0828782	US-EMP (60x30)	Beyaz	60x30	4	10	BG2
0828855	US-EMP (49x15) SR	Gümüş	49x15	18	10	BG2
0828781	US-EMP (60x15)	Beyaz	60x15	9	10	BG2
0828856	US-EMP (60x15) YE	Sarı	60x15	9	10	BG2
0828859	US-EMP (60x30) SR	Gümüş	60x30	4	10	BG2
0828858	US-EMP (60x30) YE	Sarı	60x30	4	10	BG2

US-EMLP...,US-EMP... etiketler THERMOMARK CARD, THERMOMARK PRIME ve BLUEMARK ID ile yazdırılır.

KENDİNDEN YAPIŞKANLI OLMAYAN METAL ETİKETLER

LS-EMP-AL...

LS-EMSP-AL...
LS-EMSP-V4A...

LS-EMSP-AL...

LS-EMP : Yapışkansız ve deliksiz, çerçeveler için.
LS-EMSP : Yapışkansız, delikli
LS-EMLP : Yapışkanlı, deliksiz

Sip. No	Tip	Malzeme/Renk	Malz. kalınlığı [mm]	Yazı Alanı [mm]	Etiket/Tabaka	Ambalaj (adet)	Satış Grubu
0831661	LS-EMP-AL (27X15)	Alüminyum	0,8	27X15	40	5	BG2
0831669	LS-EMP-AL (27X15) BK	Alüminyum, Siyah	0,8	27X15	40	5	BG2
0831662	LS-EMP-AL (27X18)	Alüminyum	0,8	27X18	35	5	BG2
0831657	LS-EMSP-V4A (90X60)	V4A Paslanmaz	0,5	90X60	2	5	BG2
0831663	LS-EMP-AL (49X15)	Alüminyum	0,8	49X15	24	5	BG2
0831671	LS-EMP-AL (49X15) BK	Alüminyum, Siyah	0,8	49X15	24	5	BG2
0831615	LS-EMSP-AL (39X15)	Alüminyum	0,8	39X15	24	5	BG2
0831626	LS-EMSP-AL (39X15) BK	Alüminyum, Siyah	0,8	39X15	24	5	BG2
0831616	LS-EMSP-AL (50X15)	Alüminyum	0,8	50X15	16	5	BG2
0831627	LS-EMSP-AL (50X15) BK	Alüminyum, Siyah	0,8	50X15	16	5	BG2
0831617	LS-EMSP-AL (50X30)	Alüminyum	0,8	50X30	10	5	BG2
0831628	LS-EMSP-AL (50X30) BK	Alüminyum, Siyah	0,8	50X30	10	5	BG2
0831618	LS-EMSP-AL (75,6X54)	Alüminyum	0,8	75,6X54	6	5	BG2
0831629	LS-EMSP-AL (75,6X54) BK	Alüminyum, Siyah	0,8	75,6X54	6	5	BG2
0831619	LS-EMSP-AL (90X60)	Alüminyum	0,8	90X60	2	5	BG2
0831630	LS-EMSP-AL (90X60) BK	Alüminyum, Siyah	0,8	90X60	2	5	BG2
0831620	LS-EMSP-AL (110X80)	Alüminyum	0,8	110X80	2	5	BG2
0831631	LS-EMSP-AL (110X80) BK	Alüminyum, Siyah	0,8	110X80	2	5	BG2
0831622	LS-EMSP-AL (150X120)	Alüminyum	0,8	150X120	1	5	BG2
0831633	LS-EMSP-AL (150X120) BK	Alüminyum, Siyah	0,8	150X120	1	5	BG2
0831621	LS-EMSP-AL (150X80)	Alüminyum	0,8	150X80	2	5	BG2
0831632	LS-EMSP-AL (150X80) BK	Alüminyum, Siyah	0,8	150X80	2	5	BG2
0831623	LS-EMSP-AL (170X180)	Alüminyum	0,8	170X180	1	5	BG2
0831634	LS-EMSP-AL (170X180) BK	Alüminyum, Siyah	0,8	170X180	1	5	BG2
0831653	LS-EMSP-V4A (39X15)	V4A Paslanmaz	0,5	39X15	24	5	BG2
0831654	LS-EMSP-V4A (50X15)	V4A Paslanmaz	0,5	50X15	16	5	BG2
0831655	LS-EMSP-V4A (50X30)	V4A Paslanmaz	0,5	50X30	10	5	BG2
0831656	LS-EMSP-V4A (75,6X54)	V4A Paslanmaz	0,5	75,6X54	6	5	BG2

LS-EMSP.. etiketler müşteri talebine göre TOPMARK LASER ile yazdırılarak teslim edilir.

Sipariş adedini kartuş / şerit / tabaka / rulo olarak belirtiniz

KENDİNDEN YAPIŞKANLI OLMAYAN CİHAZ ETİKETLERİ

Sip No (baskısız)	Tip	Renk	Yazı Alanı [mm]	Etiket / Tabaka	Ambalaj (adet)	Satış Grubu
0801498	UCT-EM (10X7)	Beyaz	10X7	36	10	BG2
0801485	UCT-EM (10X8)	Beyaz	10X8	36	10	BG2
0801504	UCT-EM (15X10)	Beyaz	15X10	16	10	BG2
0801842	UCT-EM (17X8)	Beyaz	17X8	18	10	BG2
0801496	UCT-EM (17,5X8)	Beyaz	17,5X8	24	10	BG2
0801475	UCT-EM (17X9)	Beyaz	17X9	24	10	BG2
0801482	UCT-EM (17,5X7,5)	Beyaz	17,5X7,5	24	10	BG2
0801491	UCT-EM (17,5X9)	Beyaz	17,5X9	24	10	BG2
0801488	UCT-EM (18X8)	Beyaz	18X8	24	10	BG2
0801494	UCT-EM (20X7)	Beyaz	20X7	24	10	BG2
0801471	UCT-EM (20X9)	Beyaz	20X9	24	10	BG2
0801489	UCT-EM (21X8)	Beyaz	21X8	18	10	BG2

UCT-EM etiketler THERMOMARK CARD ve THERMOMARK PRIME ile yazdırılır. Gerekli magazin için sayfa 72'ye bakınız.

UC-EM ve UCT-EM cihaz etiketleri çeşitli üreticilerin kontaktör, termik devre kesici gibi ekipmanlarına uyar. Ekipman üzerindeki orjinal etiket ile aynı yapıya sahip olduğundan yerine iyi oturur, uzun ömürlü bir etiketleme sağlar.

Sip No (baskısız)	Tip	Renk	Yazı Alanı [mm]	Etiket / Tabaka	Ambalaj (adet)	Satış Grubu
0825491	UC-EM (10x8) WH	Beyaz	10 x 8	20	10	BG2
0825495	UC-EM (17,5x7,5) WH	Beyaz	17,5x7,5	20	10	BG2
0825497	UC-EM (18x8) WH	Beyaz	18 x 8	20	10	BG2
0825499	UC-EM (20x7) WH	Beyaz	20 x 7	20	10	BG2
0825507	UC-EM (21x8) WH	Beyaz	21 x 8	20	10	BG2
0825427	UC-EMP (27x8) WH	Beyaz	27 x 8	10	10	BG2
0825439	UC-EMP (27x15) WH	Beyaz	27 x 15	8	10	BG2
0825445	UC-EMP (27x18) WH	Beyaz	27 x 18	8	10	BG2
0825457	UC-EMP (49x15) WH	Beyaz	49 x 15	4	10	BG2
0822259	UC-EMP (60x15) WH	Beyaz	60 x 15	4	10	BG2
0822275	UC-EMP (60x30) WH	Beyaz	60 x 30	3	10	BG2

UC-EM ve UC-EMP... etiketler PLOTTER ve BLUEMARK ile yazdırılır.

Sipariş adedini kartuş / şerit / tabaka / rulo olarak belirtiniz

MARKALAMA CİHAZLARI VE AKSESUARLARI

BLUEMARK VE AKSESUARLARI

SİP.NO.	TİP	AÇIKLAMA	AMBALAJ (Ad.)	SATIŞ GRUBU
1003334	BLUEMARK ID	UV LED teknolojisine sahip yazıcı	1	BG1
1002329	BLUEMARK ID COLOR	UV LED teknolojisine sahip renkli yazıcı	1	BG1
1044345	BM ID-CARTR. BK *	Mürekkep kartuşu Bluemark ID ve ID COLOR için ,siyah	1	BG1
1044346	BM ID-CARTR. CY *	Mürekkep kartuşu Bluemark ID COLOR için, camgöbeği	1	BG1
1044347	BM ID-CARTR. MA *	Mürekkep kartuşu Bluemark ID COLOR için, macenta	1	BG1
1044348	BM ID-CARTR. YE *	Mürekkep kartuşu Bluemark ID COLOR için, sarı	1	BG1
1044350	BM ID-CLEANING CARTR.	Temizleme kartuşu , Bluemark ID ve ID COLOR için	1	BG1
1044355	BM ID-ADAPTER PLATE-US	US plakalar için magazin	1	BG1
5146662	BLUEMARK CLED FLUID-CARTRIDGE *	Mürekkep ve temizleme kartuşu, BLUEMARK CLED için	1	BG1

BLUEMARK ID

***BLUEMARK yazıcı kartuşlarının ve ambalajlarının üzerinde yer alan son kullanma tarihlerine dikkat edilmelidir. Yedek amaçlı bir adetten fazla kartuş tutulacaksa, son kullanma tarihi en yakın kartuş daha önce kullanılmalıdır.**

! Sıvı sarfiyatı tamamen markalama hacmine ve kullanım alışkanlıklarına bağlı olduğundan kartuşun çipe tanımlı son kullanma tarihine kadar standard bir kullanım süresi bulunmamaktadır. Yedek kartuş planlaması kartuşun son kullanma tarihine göre değil; markalanması planlanan etiket sayısına göre yapılmalıdır.

THERMOMARK ROLL 2.0
masaüstü termal rulo etiket yazıcısı

THERMOMARK CARD 2.0
masaüstü termal
tabaka etiket yazıcısı

THERMOMARK PRIME 2.0

TERMAL YAZICILAR VE AKSESUARLARI

Yazıcılar

SİP.NO.	TİP	AÇIKLAMA	AMBALAJ (Ad.)	SATIŞ GRUBU
1090747	THERMOMARK GO	Kartuş formatlı malzemeleri markalamak için termal transfer yazıcısı	1	BG1
		(Adaptör, şarj edilebilir batarya, USB kablosu ve bir adet kartuş 1116204 dahildir.)		
1221548	THERMOMARK GO SET	Thermomark GO yazıcı seti: Adaptör, şarj edilebilir batarya,	1	BG1
		USB kablosu, taşıma çantası ve bir adet kartuş 1116204		
1184146	THERMOMARK GO.K	Kartuş formatlı malzemeleri markalamak için termal transfer yazıcısı	1	BG1
1184148	THERMOMARK GO.K SET	Thermomark GO.K yazıcı seti: Adaptör, şarj edilebilir batarya,	1	BG1
		USB kablosu, taşıma çantası ve iki adet kartuş 0803939-0803936		
0805009	THERMOMARK GO/ACCU	Şarj edilebilir batarya	1	BG1
0805010	THERMOFOX/ADAPTÖR	Güç kaynağı ünitesi	1	BG1
1085260	THERMOMARK ROLL 2.0	Masaüstü termal yazıcı, rulo formatında etiketler için	1	BG1
1085267	THERMOMARK CARD 2.0	Masaüstü termal yazıcı, tabaka formatında (US..., UCT...) etiketler için.	1	BG1
		Beraberinde verilen magazinler: TMP-UCT-MAG 1 ve TMP- US-MAG 1		
1472405	THERMOMARK PRIME 2.0	Mobil termal yazıcı, tabaka formunda (US..., UCT...) etiketler için.	1	BG1
		Beraberinde verilen magazinler: TMP-UCT-MAG 1 ve TMP- US-MAG 1		
1192936	TM-FD WIFI	USB WIFI flaş sürücü, TM CARD 2.0 / ROLL 2.0 baskı sistemlerinin	1	BG1
		Wi-Fi aracılığıyla kontrol edilmesi için		
1285306	THERMOMARK E.300	Masaüstü termal yazıcı, rulo formatında etiketler için	1	BG1
1472379	THERMOMARK E.300 DOUBLE	Masaüstü termal yazıcı, özellikle daralan makaronların çift taraflı baskısı için.	1	BG1
1203216	THERMOMARK E.WIRE	E-WM... etiketlerin yazdırılması ve uygulanması için aplikatör	1	BG1

THERMOMARK E Serisi
Videosu

Mürekkep şeridi (Ribbon)

SİP.NO.	TİP	CİHAZ	RENK	EN	BOY	ETİKET	AMB. (Ad.)	SATIŞ GRUBU
5145384	THERMOMARK RIBBON 110	TM ROLL, TM E...	siyah	110 mm.	300 m.		1	BG1
0803390	THERMOMARK ROBBON 25 - WMSU	TM ROLL, TM E...	siyah	25 mm.	300 m.	WMS... için	1	BG1
0801360	THERMOMARK-RIBBON 64-WMSU	TM ROLL, TM E...	siyah	64 mm.	300 m.	WMS... için	1	BG1
0801358	THERMOMARK RIBBON 110-WMSU	TM ROLL, TM E...	siyah	110 mm.	300 m.	WMS... için	1	BG1
5148007	THERMOMARK-RIBBON 110-WMTB HF	TM ROLL, TM E...	siyah	110 mm.	300 m.	WMTB-HF... için	1	BG1
0801371	THERMOMARK RIBBON-110 TC	THERMOMARK CARD	siyah	110 mm.	300 m.		1	BG1
0803374	TMP-RIBBON 110 BK 100	THERMOMARK PRIME	siyah	110 mm.	70 m.		1	BG1
1309076	TM-RIBBON 30 BK 103	THERMOMARK E...	siyah	34 mm.	300 m.	E-WM... için	1	BG1

THERMOMARK E.300 DOUBLE

THERMOMARK GO K.

THERMOMARK GO

Markalama ürünlerimizin dokümanlarda belirtilen standartları karşılayabilmesi için mutlaka orijinal sarf malzeme kullanılmasına dikkat edilmelidir. Orijinal sarf malzeme kullanılmaması halinde olası baskı sorunları Phoenix Contact tarafından garanti kapsamı dışında değerlendirilecektir.

MAGAZİN LİSTESİ

THERMOMARK CARD VE THERMOMARK PRIME MAGAZİNLERİ

TMP-US-MAG1

TMP-UCT-MAG7

SİP.NO.	TİP	AÇIKLAMA	AMBALAJ (Ad.)	SATIŞ GRUBU
0803341	TMP-US-MAG 1	US... için	1	BG1
0803342	TMP-UCT-MAG 1	UCT-TM…, UCT1(U)-TM…, UCT5-TM…, UCT-EM (5x10), UCT-EM (6x10) için	1	BG1
0803343	TMP-UCT-MAG 2	UCT-TMF… için	1	BG1
0803344	TMP-UCT-MAG 3	UCT-WMS… için	1	BG1
0803345	TMP-UCT-MAG 4	UCT1-TMF… için	1	BG1
0803347	TMP-UCT-MAG 5	UCT2-TM… için	1	BG1
0803348	TMP-UCT-MAG 6	UCT3-TM… için	1	BG1
0803349	TMP-UCT-MAG 7	UCT-WMT…, UCT-EM (7x10) için	1	BG1
0803350	TMP-UCT-MAG8	UCT-EM (20x7), UCT-EM (17.5x8) için	1	BG1
0803351	TMP-UCT-MAG9	UCT-EM (12x3.3), UCT-EM (12x6) için	1	BG1
0803352	TMP-UCT-MAG10	UCT-EM (30x5) için	1	BG1
0803353	TMP-UCT-MAG11	UCT-EM (17x10) için	1	BG1
0803354	TMP-UCT-MAG12	UCT-EM (10x8), UCT-EM (12x7) için	1	BG1
0803355	TMP-UCT-MAG13	UCT-EM (10x5) için	1	BG1
0803356	TMP-UCT-MAG14	UCT-EM (17x8), UCT-EM (21x8) için	1	BG1
0803357	TMP-UCT-MAG15	UCT-EM (20x9) için	1	BG1
0803358	TMP-UCT-MAG16	UCT-EM (17x9) için	1	BG1
0803360	TMP-UCT-MAG17	UCT-EM (18x8) için	1	BG1
0803361	TMP-UCT-MAG18	UCT-EM (17.5x7.5) için	1	BG1
0803363	TMP-UCT-MAG19	UCT-EM (15x10) için	1	BG1
0803364	TMP-UCT-MAG20	UCT-EM (10x7), UCT-WMTB (29x8) için	1	BG1
0803365	TMP-UCT-MAG21	UCT-EM (20x8) için	1	BG1
0803366	TMP-UCT-MAG22	UCT-EM (17.5x9) için	1	BG1
0803367	TMP-UCT-MAG23	UCT6M-TM… için	1	BG1
0803368	TMP-UCT-MAG24	UCT6R-TM… için	1	BG1
0803369	TMP-UCT-MAG25	UCT-WMCO … (12x4) için	1	BG1
0803370	TMP-UCT-MAG26	UCT-EMP (25x6), UCT-EMP (29x8), UCT-EMP (40x17), UCT-EMP (60x15) için	1	BG1
0803371	TMP-UCT-MAG27	UCT-WMTBA (25x6), UCT-WMTBA (29x6), UCT-WMTBA (40x17) için	1	BG1
0803372	TMP-UCT-MAG28	UCT-WMCO … (18x4) için	1	BG1
0803373	TMP-UCT-MAG29	UCT-WMCO … (23xX) için	1	BG1

EL ALETLERİ / TORNAVİDALAR

SF-SL/PH/PZ-SL SET S-VDE

1204504	SZF 0-0,4X2,5	İzolesiz	düz	ST 1.5, STTB 1.5 için	10	BH3
1212548	SF-SL 0,5X3,0-80	İzolesiz	düz		10	BH3
1204517	SZF 1-0,6X3,5	İzolesiz	düz	ST 2.5, ST 4, STTB 2.5, STTB 4, ST 4-HESI için	10	BH3
1204520	SZF 2-0,8X4,0	İzolesiz	düz	ST 6 için	10	BH3
1206612	SZF 3-1,0X5,5	İzolesiz	düz	ST 10, ST 16, PTPOWER 95 için	10	BH3
1212587	SF-SL 0,6X3,5-100 S-VDE	İzoleli	düz	Yaylı klemenslerle de kullanılabilir	10	BH3
1212588	SF-SL 0,8X4,0-100 S-VDE	İzoleli	düz	Yaylı klemenslerle de kullanılabilir	10	BH3
1205053	SZS 0,6X3,5	İzoleli	düz	UT 2.5, UT 4, UTTB 2.5, UTTB 4, UK 2.5 N, UK 3 N, UK 5 N, MBKKB 2.5, UT 4-HESI..., UK 5-HESI..., ST 2.5, ST 4, STTB 2.5, STTB 4, ST 4-HESI için	10	BH3
1205037	SZS 0,4X2,5 VDE	İzoleli	düz	UK 1.5 N için	10	BH3
1212602	SZS 0,6X3,5 VDE	İzoleli	düz	UT 2.5, UT 4, UTTB 2.5, UTTB 4, UT 4-HESI..., UK 2.5N, UK 3 N, UK 5 N, MBKKB 2.5, UKK 3, UKK 5, UK 5-HESI... için	10	BH3
1205066	SZS 1,0X4,0 VDE	İzoleli	düz	UT 6, UT 10, UK 6 N, UK 10 N, UK 16 N için	10	BH3
1205079	SZS 1,0X6,5 VDE	İzoleli	düz	UT 16, UT 35, UK 35 N için	10	BH3
1205082	SZS 1,2X8,0 VDE	İzoleli	düz	UKH 50 için	10	BH3
1212695	SF-PZ 1-80 S-VDE	İzoleli	pozidriv		10	BH3
1212696	SF-PZ 2-100 S-VDE	İzoleli	pozidriv		10	BH3
1205147	SZK PH0 VDE	İzoleli	philips		10	BH3
1205150	SZK PH1 VDE	İzoleli	philips		10	BH3
1205163	SZK PH2 VDE	İzoleli	philips		10	BH3
1212539	SF-SL/PH SET VDE	Standlı tornavida seti, 6 parça, *			1	BH3
1212540	SF-SL/PZ SET VDE	Standlı tornavida seti, 6 parça, *			1	BH3
1212541	SF-SL/PH SET	Standlı tornavida seti, 6 parça, *			1	BH3
1212701	SF-SL/PH/PZ-SL SET S-VDE	Standlı tornavida seti, 7 parça, *			1	BH3
1212590	SF-UBH	Uç adaptörü			1	BH3
1212598	SF-VT VDE	Kontrol kalemi 150-250 V için, 0,5 x 3,0 x 70 mm			10	BH3

***Set içeriğini görmek için web sitemizi ziyaret edebilirsiniz.**

CUTFOX 12

KABLO KESKİLERİ

SİP.NO.	TİP	AÇIKLAMA	AMBALAJ (Ad.)	SATIŞ GRUBU
1212621	CUTFOX-ES	Elektrikçi makası bakır, alüminyum, kevlar fiber ve plastik için	1	BH3
1212128	CUTFOX 12	Maksimum 12 mm çapında (35 mm²) kablolar için	1	BH3
1212129	CUTFOX 18	Açılı, maksimum 18 mm çapında (50 mm²) kablolar için	1	BH3
1212132	CUTFOX 45	Maksimum 45 mm çapında (300 mm²) kablolar için	1	BH3
1212133	CUTFOX 52	Maksimum 52 mm çapında (300 mm²) kablolar için	1	BH3

CUTFOX 18

CUTFOX ES

CUTFOX 45

CUTFOX 52

CUTFOX 45/52 uygulaması

WIREFOX D-11

WIREFOX D- SR 6...

KABLO SOYMA VE SIYIRMA ALETLERİ

1212368	WIREFOX 2,5	Soyma (0,08-2,5 mm²), kesme (6/2,5 mm² çok/tek telli)	1	BH3
1212150	WIREFOX 10	Soyma (0,2-10 mm²), kesme (10/1,5 mm² çok/tek telli)	1	BH3
1212706	WIREFOX-E 10	Soyma (0,2-10 mm²), kesme (10/1,5 mm² çok/tek telli)	1	BH3
1212152	WIREFOX 10/SB	WIREFOX 10 ve WIREFOX-E 10 için yedek bıçak	1	BH3
1212160	WIREFOX-D 11	Soyma (Ø 2,5-11 mm), maks izolasyon kalınlığı 1 mm	1	BH3
1212162	WIREFOX-D 13	Soyma (Ø 8-13 mm) montaj kablolarını soymak için	1	BH3
1212173	WIREFOX-D 16	Soyma (Ø 4-16 mm), özellikle fiber optik kablolar için	1	BH3
1212161	WIREFOX-D 40	Soyma (Ø 4,5-40 mm), maks izolasyon kalınlığı 4,5 mm	1	BH3
1212528	WIREFOX-MP VDE	Soyma (Ø 8-13 mm), çok işlevli kablo soyma-kesme aleti	1	BH3
1212511	WIREFOX-D SR 6-1	2,5 - 6 mm² solar kablolar için, 15 mm soyma uzunluğu,	1	BH3
		SUNCLIX için		
1212507	WIREFOX-D SR 6	2,5 - 6 mm² solar kablolar için, 8,5 mm soyma uzunluğu,	1	BH3
		MC3, MC4 ve SOLARLOK için		

WIREFOX 2,5

WIREFOX-E 10

WIREFOX 10/SB

WIREFOX 10

WIREFOX D13

WIREFOX - D 40 ve uygulaması

CRIMPFOX CENTRUS ...

CRIMPFOX VARIO 16S

CRIMPFOX 6

SIKMA PENSELERİ

1213144	CRIMPFOX CENTRUS 6S	Yüksük sıkma, yandan girişli, kare, 0,14-6 mm²	1	BH3
1213146	CRIMPFOX CENTRUS 6H	Yüksük sıkma, yandan girişli, altıgen, 0,14-6 mm²	1	BH3
1212034	CRIMPFOX 6	Yüksük sıkma, yandan girişli, trapez, 0,25-6 mm²	1	BH3
1202877	CRIMPFOX DUO 16S	Yüksük sıkma, yandan ve önden girişli, kare, 0,14-16 mm²	1	BH3
1212046	CRIMPFOX 6H	Yüksük sıkma, yandan girişli, altıgen, 0,14-6 mm²	1	BH3
1213154	CRIMPFOX CENTRUS 10S	Yüksük sıkma, yandan girişli, kare, 0,14-10 mm²	1	BH3
1213156	CRIMPFOX CENTRUS 10H	Yüksük sıkma, yandan girişli, altıgen, 0,14-10 mm²	1	BH3
1212045	CRIMPFOX 10S	Yüksük sıkma, yandan girişli, kare, 0,14-10 mm²	1	BH3
1212039	CRIMPFOX 25R	Yüksük sıkma, yandan girişli, 10-25 mm²	1	BH3
1212041	CRIMPFOX 50R	Yüksük sıkma, yandan girişli, 35-50 mm²	1	BH3
1108766	CRIMPFOX VARIO 4S	Yüksük sıkma, yandan girişli, kare, 0,25-4 mm²	1	BH3
1108767	CRIMPFOX VARIO 16S	Yüksük sıkma, yandan girişli, kare, 6-16 mm²	1	BH3
1212053	CRIMPFOX-RCI 2,5	İzoleli kablo pabucu sıkma, yandan girişli, 0,75-2.5 mm²	1	BH3
1212057	CRIMPFOX-RCI 6	İzoleli kablo pabucu sıkma pensesi, yandan girişli, 0.75-6 mm²	1	BH3
1212063	CRIMPFOX-RC 2,5	İzolesiz kablo pabucu sıkma, yandan girişli, 0,75-2.5 mm²	1	BH3
1212061	CRIMPFOX-RC 10	İzolesiz kablo pabucu sıkma, yandan girişli 4-10 mm²	1	BH3
1212065	CRIMPFOX-RC 25	İzolesiz kablo pabucu sıkma, yandan girişli, 10-25 mm²	1	BH3
1212048	CRIMPFOX-SC 1,5	İzolesiz faston pabuç sıkma, yandan girişli, 0,1-1,5 mm²	1	BH3
1212050	CRIMPFOX-SC 6	İzolesiz faston pabuç sıkma, yandan girişli, 0,5-6 mm²	1	BH3
1212726	CRIMPFOX-SCA 2,5-M	Açılı izolesiz faston pabuç sıkma, yandan girişli, 1-2,5 mm²	1	BH3
1212467	CRIMPFOX-SR 6-1	MC 3 konnektörler için, yandan girişli, kare 2,5 - 6 mm²	1	BH3
1212468	CRIMPFOX-SR 6-2	MC 4 konnektörler için, yandan girişli, 2,5 - 6 mm²	1	BH3

*** El aletlerine işletme-bakım talimatlarına uygun olarak kullnabilmek için lütfen ambalaj içeriğindeki dokümanı inceleyiniz.**

CRIMPFOX-M

CRIMPFOX-C50 ve CRIMPFOX-C120

SIKMA PENSELERİ

SİP.NO.	TİP	AÇIKLAMA	AMBALAJ (Ad.)	SATIŞ GRUBU
1212340	CRIMPFOX-C50	Sıkma pensesi (maksimum 50 mm²), çene hariç	1	BH3
1212318	CRIMPFOX-C120	Sıkma pensesi (maksimum 120 mm²), çene hariç	1	BH3
1212343	CRIMPFOX-C50 RC 35/M-DIE	CRIMPFOX-C50 çenesi, üst parça, pabuç için, 6-35 mm²	1	BH3
1212345	CRIMPFOX-C50 RC 35/F-DIE	CRIMPFOX-C50 çenesi, alt parça, pabuç için, 35 mm²	1	BH3
1212342	CRIMPFOX-C50 RCT 50-1/DIE	CRIMPFOX-C50 çene çifti, bakır pabuç için, 50 mm²	1	BH3
1212335	CRIMPFOX-C120 AI 70/M-DIE	CRIMPFOX-C120 çenesi, üst parça, yüksük için, 70 mm²	1	BH3
1212338	CRIMPFOX-C120 AI 70/F-DIE	CRIMPFOX-C120 çenesi, alt parça, yüksük için, 70 mm²	1	BH3
1212336	CRIMPFOX-C120 AI 95/M-DIE	CRIMPFOX-C120 çenesi, üst parça, yüksük için, 95 mm²	1	BH3
1212339	CRIMPFOX-C120 AI 95/F-DIE	CRIMPFOX-C120 çenesi, alt parça, yüksük için, 95 mm²	1	BH3
1212334	CRIMPFOX-C120 RC 70/F-DIE	CRIMPFOX-C120 çenesi, alt parça, pabuç için, 10,70 mm²	1	BH3
1212331	CRIMPFOX-C120 RC 70/M-DIE	CRIMPFOX-C120 çenesi, üst parça, pabuç için, 6-70 mm²	1	BH3
1212323	CRIMPFOX-C120 RCT 120-1/DIE	CRIMPFOX-C120 çene çifti, bakır pabuç için, 120 mm²	1	BH3
1212072	CRIMPFOX-M	Çok amaçlı sıkma pensesi, çene hariç	1	BH3
1212091	CRIMPFOX-M RJ11/DIE	Ekransız RJ 11 konnektörler için çene, CRIMPFOX-M'e uygun	1	BH3
1212090	CRIMPFOX-M RJ45/DIE	Ekransız RJ 45 konnektörler için çene, CRIMPFOX-M'e uygun	1	BH3
1212472	CRIMFOX-M SR 6-2/DIE	MC4 solar konnektörler için çene (2.5 - 6 mm²),	1	BH3
		CRIMPFOX-M'e uygun		
1297083	CRIMPFOX-TC HC 4	Sıkma pensesi, pin çapı 1,6/2,5/4,0 mm olan dönük kontaklar için	1	BH3
		(0,5-4 mm²)		

CRIMPFOX-SC 6 CRIMPFOX-SCA 2,5M CRIMPFOX 6S-F CRIMPFOX 6T-F CRIMPFOX 6T CRIMPFOX 25R CRIMPFOX RCI 2,5 CRIMPFOX RCI 6 CRIMPFOX RC 25 CRIMPFOX RC 10

ELEKTRONİKÇİLER İÇİN EL ALETLERİ

1212489	MICROFOX-SB	Yan keski	1	BH3
1212491	MICROFOX-P	Kargaburun	1	BH3
1212492	MICROFOX-PC	Kargaburun, 45 derece açılı	1	BH3

UNIFOX-CE VDE Pense, M6-M10 anahtar ve keski görevi de görür

VDE ONAYLI (1000 V AC/1500 V DC) İZOLELİ EL ALETLERİ

1212126	CUTFOX 16 VDE	VDE onaylı emniyet kablo keskisi, maks. Ø16 mm kablo için	1	BH3
1212127	CUTFOX 25 VDE	VDE onaylı emniyet kablo keskisi, maks. Ø25 mm kablo için	1	BH3
1212206	CUTFOX-SP VDE	VDE onaylı yankeski, sertleştirilmiş bıçaklı	1	BH3
1212203	UNIFOX-CE VDE	VDE onaylı kombine pense, açılı	1	BH3
1212363	UNIFOX-F VDE	VDE onaylı uzun çeneli pense, düz uçlu	1	BH3
1212204	UNIFOX-P VDE	VDE onaylı keskili kargaburun	1	BH3
1212205	UNIFOX-PC VDE	VDE onaylı keskili kargaburun, ucu 45 derece açılı	1	BH3
1212529	UNIFOX-PE VDE	VDE onaylı keskili kargaburun, kavisli ve açılı	1	BH3
1212830	CUTFOX-S VDE M	VDE onaylı yan keski, 130 mm.	1	BH3
1212834	UNIFOX-C VDE M	VDE onaylı kombine pense, 165 mm.	1	BH3

*** El aletlerine işletme-bakım talimatlarına uygun olarak kullanabilmek için lütfen ambalaj içeriğindeki dokümanı inceleyiniz.**

SİP.NO.	TİP	AÇIKLAMA	AMBALAJ (Ad.)	SATIŞ GRUBU
KABLO KANALI VE RAY KESME ALETLERİ				
1207569	PPS CD M	Kablo kanalı kesme aleti	1	BH3
1212474	CUTFOX-CD	El tipi kanal kesme makası, 45 derece açılı da kesebilir, maksimum 75 mm kesme genişliği	1	BH3
1207585	PPS BASIC I/M	Ray ve bara kesme aleti	1	BH3
1206175	PPS STANDARD M	Ray kesme ve delme aleti	1	BH3

CUTFOX-CD

PPS CD M

PPS BASIC I/M

BOŞ ALET ÇANTALARI				
1212500	TOOL-BAG EMPTY	Laptop ve evrak bölmeli omuz çantası, **"BOŞ"**	1	BH3
1212499	TOOL-CARRIER EMPTY	Omuz çantası, **"BOŞ"**	1	BH3
1212502	TOOL-BELTPOUCH EMPTY	Bel çantası, **"BOŞ"**	1	BH3
1212423	TOOL-KIT STANDARD EMPTY	El çantası, **"BOŞ"**	1	BH3

EMPTY ile bitenler yalnızca boş çantadır.

TOOL BAG EMPTY

TOOL CARRIER EMPTY

TOOL BELTPOUCH EMPTY

TOOL KIT STANDARD EMPTY

UNIFOX-WP

DİĞER EL ALETLERİ				
1203149	USS 4	Pano anahtarı dört uçlu	1	BH3
1212525	SF-CCK 9	Pano anahtarı, 9 uçlu	1	BH3
1212365	UNIFOX-WP	Boru anahtarı, yivli mafsal, dişli ağız	1	BH3

USS 4

SF-CCK 9

SF-CCK 9 'un uygun olduğu kilit tipleri

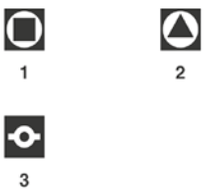

USS 4 'ün uygun olduğu kilit tipleri

OTOMATİK CİHAZLAR

CUTFOX 10

OTOMATİK KABLO İŞLEME MAKİNALARI

SİP.NO.	TİP	AÇIKLAMA	AMBALAJ (Ad.)	SATIŞ GRUBU
1206829	CUTFOX 10	Otomatik, programlanabilir, kablo ve makaron kesme makinası	1	BH3
1208348	CF 500-230 V	Otomatik yüksük ve pabuç sıkma makinası	1	BH3
1208199	CF 1000-1,5	Kabloyu kendisi soyan otomatik yüksük sıkma makinası, 0,5-1,5 mm²	1	BH3
		dökme yüksükler için (aksesuarlar ile 0,34 - 2,5 - 4 mm²'ye genişletilebilir)		
1205477	CF 3000-2,5	Kabloyu kendisi soyan, otomatik yüksükleme makinası,	1	BH3
		0,5 - 2,5 mm² kablolar için		
1554299	E.FOX S 10 (EF)	10 mm²/8 AWG çapa kadar olan iletkenler ve kabloları soymak için otomatik makine	1	BH3

E.FOX S 10

CF 1000-1,5

CF 3000-2,5

CF 500

KABLO UÇLARI

İZOLELİ YÜKSÜKLER

AI...

		Kesit [mm²]	Renk	Uç uzunluğu (mm)		
3201123	AI 0,5-8 OG	0,5	turuncu	8	100	BH3
3201110	AI 0,75-8 WH	0,75	beyaz	8	100	BH3
3200027	AI 0,75- 8 BU	0,75	mavi	8	100	BH3
3201097	AI 1-8 YE	1	sarı	8	100	BH3
3200030	AI 1-8 RD	1	kırmızı	8	100	BH3
3201136	AI 1,5-8 RD	1,5	kırmızı	8	100	BH3
3200043	AI 1,5-8 BK	1,5	siyah	8	100	BH3
3200522	AI 2,5-8 BU	2,5	mavi	8	100	BH3
3200072	AI 2,5-18 GY	2,5	gri	18	100	BH3
3200535	AI 4-10 GY	4	gri	10	100	BH3
3201107	AI 6-12 BK	6	siyah	12	100	BH3
3201068	AI 10-12 IV	10	fildişi	12	100	BH3
3201152	AI 16-12 GN	16	yeşil	12	100	BH3
3201084	AI 25 -16 BN	25	kahverengi	16	50	BH3
3201071	AI 35 -16 BE	35	bej	16	50	BH3
3201178	AI 50 -20 OL	50	zeytin yeşili	20	50	BH3

İZOLELİ ÇİFT GİRİŞLİ YÜKSÜKLER

AI-TWIN...

		Kesit [mm²]	Renk	Uç uzunluğu (mm)		
3200933	AI-TWIN 2X 0,5-8 WH	2x0,5	beyaz	8	100	BH3
3200807	AI-TWIN 2X 0,75- 8 GY	2x0,75	gri	8	100	BH3
3200988	AI-TWIN 2X 1-10 RD	2x1	kırmızı	10	100	BH3
3200991	AI-TWIN 2X 1,5-12 BK	2x1,5	siyah	12	100	BH3
3200836	AI-TWIN 2X 2,5-10 BU	2x2,5	mavi	10	100	BH3
3201000	AI-TWIN 2X 4-12 GY	2x4	gri	12	100	BH3
3201013	AI-TWIN 2X 6-14 YE	2x6	sarı	14	100	BH3
3201026	AI-TWIN 2X10-14 RD	2x10	kırmızı	14	100	BH3

C-RCI...

İZOLELİ HALKA TİP PABUÇLAR

SİP.NO.	TİP	AÇIKLAMA		AMBALAJ (Ad.)	SATIŞ GRUBU
3240016	C-RCI 1,5/M3	0,5-1,5	kırmızı	100	BH3
3240017	C-RCI 1,5/M3,5	0,5-1,5	kırmızı	100	BH3
3240018	C-RCI 1,5/M4	0,5-1,5	kırmızı	100	BH3
3240019	C-RCI 1,5/M5	0,5-1,5	kırmızı	100	BH3
3240020	C-RCI 1,5/M6	0,5-1,5	kırmızı	100	BH3
3240021	C-RCI 2,5/M3	1,5-2,5	mavi	100	BH3
3240022	C-RCI 2,5/M3,5	1,5-2,5	mavi	100	BH3
3240023	C-RCI 2,5/M4	1,5-2,5	mavi	100	BH3
3240024	C-RCI 2,5/M5	1,5-2,5	mavi	100	BH3
3240025	C-RCI 2,5/M6	1,5-2,5	mavi	50	BH3
3240026	C-RCI 2,5/M8	1,5-2,5	mavi	50	BH3
3240027	C-RCI 6/M4	4-6	sarı	50	BH3
3240028	C-RCI 6/M5	4-6	sarı	50	BH3
3240029	C-RCI 6/M6	4-6	sarı	25	BH3
3240030	C-RCI 6/M8	4-6	sarı	25	BH3
3240031	C-RCI 6/M10	4-6	sarı	25	BH3
3240219	C-RCI 10/M5	- 10	kırmızı	50	BH3
3240220	C-RCI 10/M6	- 10	kırmızı	50	BH3
3240221	C-RCI 10/M8	- 10	kırmızı	50	BH3
3240222	C-RCI 10/M10	- 10	kırmızı	50	BH3

C-FCI...

İZOLELİ ÇATAL PABUÇLAR

3240032	C-FCI 1,5/M3	0,5-1,5	kırmızı	100	BH3
3240033	C-FCI 1,5/M3,5	0,5-1,5	kırmızı	100	BH3
3240034	C-FCI 1,5/M4	0,5-1,5	kırmızı	100	BH3
3240035	C-FCI 1,5/M5	0,5-1,5	kırmızı	100	BH3
3240036	C-FCI 1,5/M6	0,5-1,5	kırmızı	100	BH3
3240037	C-FCI 2,5/M3	1,5-2,5	mavi	100	BH3
3240038	C-FCI 2,5/M3,5	1,5-2,5	mavi	100	BH3
3240039	C-FCI 2,5/M4	1,5-2,5	mavi	100	BH3
3240040	C-FCI 2,5/M5	1,5-2,5	mavi	50	BH3
3240041	C-FCI 2,5/M6	1,5-2,5	mavi	50	BH3
3240042	C-FCI 6/M4	4-6	sarı	50	BH3
3240043	C-FCI 6/M5	4-6	sarı	50	BH3
3240044	C-FCI 6/M6	4-6	sarı	25	BH3
3240045	C-FCI 6/M8	4-6	sarı	25	BH3

C-SCF...

İZOLESİZ FASTON PABUÇLAR - DİŞİ

3240152	C-SCF 1/2,8X0,5	0,5-1	gümüş	100	BH3
3240153	C-SCF 1/2,8X0,8	0,5-1	gümüş	100	BH3
3240154	C-SCF 1,5/4,8X0,5	0,5-1,5	gümüş	100	BH3
3240155	C-SCF 1,5/4,8X0,8	0,5-1,5	gümüş	100	BH3
3240156	C-SCF 1,5/6,3X0,8	0,5-1,5	gümüş	100	BH3
3240157	C-SCF 2,5/4,8X0,5	1,5-2,5	gümüş	100	BH3
3240158	C-SCF 2,5/4,8X0,8	1,5-2,5	gümüş	100	BH3
3240159	C-SCF 2,5/6,3X0,8	1,5-2,5	gümüş	100	BH3
3240160	C-SCF 6/6,3X0,8	4-6	gümüş	100	BH3

C-SCM...

İZOLESİZ FASTON PABUÇLAR - ERKEK

3240161	C-SCM 1,5/6,3X0,8	0,5-1,5	gümüş	100	BH3
3240162	C-SCM 2,5/6,3X0,8	1,5-2,5	gümüş	100	BH3

CD... kanal ve CUTFOX-CD kanal kesme aleti

RVT-PA... perçin ve UNIFOX-RVT P... perçinleme aleti

KABLO KANALLARI VE AKSESUARLARI

KANALLAR

SİP.NO.	TİP	RENK	Taban x yükseklik (mm)	Uzunluk	AMBALAJ (Ad.)	SATIŞ GRUBU
3240187	CD 25X25	Gri	25X25	2 m	24	BE7
3240188	CD 25X40	Gri	25X40	2 m	34	BE7
3240191	CD 25X60	Gri	25X60	2 m	22	BE7
3240189	CD 40X40	Gri	40X40	2 m	26	BE7
3240192	CD 40X60	Gri	40X60	2 m	24	BE7
3240198	CD 40X80	Gri	40X80	2 m	16	BE7
3240190	CD 60X40	Gri	60X40	2 m	20	BE7
3240193	CD 60X60	Gri	60X60	2 m	18	BE7
3240199	CD 60X80	Gri	60X80	2 m	18	BE7
3240194	CD 80X60	Gri	80X60	2 m	16	BE7
3240200	CD 80X80	Gri	80X80	2 m	8	BE7
3240201	CD 100X80	Gri	100X80	2 m	8	BE7
3240202	CD 120x80	Gri	120X80	2 m	8	BE7

*** Tüm kanalların uzunluğu 2 metredir ve kapağı ile beraber tedarik edilmektedir. Fiyatlar 1 adet kanalın (2 metre) fiyatıdır. Mavi ve beyaz renkleri ve halojen içermeyen versiyonları da mevcuttur. Bilgi için lütfen bizi arayınız.**

CD WR

KABLO KANALLARI VE AKSESUARLARI

KANAL KAPAKLARI

SİP.NO.	TİP	RENK	Taban x yükseklik (mm)	Uzunluk	AMBALAJ (Ad.)	SATIŞ GRUBU
3240285	CD COVER 25	25 mm genişliğinde kanallar için kapak		2 m	10	BE7
3240286	CD COVER 40	40 mm genişliğinde kanallar için kapak		2 m	10	BE7
3240287	CD COVER 60	60 mm genişliğinde kanallar için kapak		2 m	10	BE7
3240288	CD COVER 80	80 mm genişliğinde kanallar için kapak		2 m	10	BE7
3240289	CD COVER 100	100 mm genişliğinde kanallar için kapak		2 m	10	BE7
3240290	CD COVER 120	120 mm genişliğinde kanallar için kapak		2 m	10	BE7

Tüm kapakların uzunluğu 2 metredir.

UNIFOX-RVT P 4

AKSESUARLAR

		Açıklama		
3240284	CD WR	40, 60, 80, 100 mm genişliğinde kanallar için kablo tutucu	200	BE7
3240498	RVT-PA 4	Plastik perçin 4 mm çap, 1,5 - 6 mm malzeme kalınlığı için	100	BH3
3240499	RVT-PA 6	Plastik perçin 6 mm çap, 2 - 8 mm malzeme kalınlığı için	100	BH3
1212478	UNIFOX-RVT P 4	Plastik perçin çakma aleti, RVT-PA 4 için	1	BH3
1212509	UNIFOX-RVT P 6	Plastik perçin çakma aleti, RVT-PA 6 için	1	BH3

Kanal kesme makasları için sayfa 73'ye bakınız.

KABLO BAĞLARI VE YAPIŞKANLI KROŞELER

PLASTİK KABLO BAĞLARI

Kablo bağları

SİP.NO.	TİP	RENK	Genişlik x uzunluk (mm)	AMBALAJ (Ad.)	SATIŞ GRUBU
3240732	WT-HF 2,5X98	Transparan	2,5X98	100	BE7
3240736	WT-HF 2,6X160	Transparan	2,6X160	100	BE7
3240740	WT-HF 2,6X200	Transparan	2,6X200	100	BE7
3240744	WT-HF 3,6X140	Transparan	3,6X140	100	BE7
3240748	WT-HF 3,6X200	Transparan	3,6X200	100	BE7
3240752	WT-HF 3,6X290	Transparan	3,6X290	100	BE7
3240760	WT-HF 4,5X200	Transparan	4,5X200	100	BE7
3240768	WT-HF 4,5X360	Transparan	4,5X360	100	BE7
3240772	WT-HF 7,8X300	Transparan	7,8X300	100	BE7
3240774	WT-HF 7,8X365	Transparan	7,8X365	100	BE7
3240778	WT-HF 9X780	Transparan	9X780	100	BE7

Kablo bağlarının farklı ölçüleri ve siyah renkte olanları mevcuttur.
Ayrıca yüksek sıcaklıkta, outdoor uygulamalarında ve gıda endüstrisinde kullanıma uygun özel tipler de mevcuttur.

UV DAYANIMLI KABLO BAĞLARI [ISO 4895 (QUV-B 150 saat)]

3240733	WT-HF 2,5X98 BK	Siyah	2,5X98	100	BE7
3240737	WT-HF 2,6X160 BK	Siyah	2,6X160	100	BE7
3240741	WT-HF 2,6X200 BK	Siyah	2,6X200	100	BE7
3240745	WT-HF 3,6X140 BK	Siyah	3,6X140	100	BE7
3240749	WT-HF 3,6X200 BK	Siyah	3,6X200	100	BE7
3240753	WT-HF 3,6X290 BK	Siyah	3,6X290	100	BE7
3240761	WT-HF 4,5X200 BK	Siyah	4,5X200	100	BE7
3240769	WT-HF 4,5X360 BK	Siyah	4,5X360	100	BE7
3240773	WT-HF 7,8X300 BK	Siyah	7,8X300	100	BE7
3240775	WT-HF 7,8X365 BK	Siyah	7,8X365	100	BE7
3240779	WT-HF 9X780 BK	Siyah	9X780	100	BE7

PASLANMAZ ÇELİK KABLO BAĞLARI

3240807	WT-STEEL S 4,6X150	AISI 304	4,6X150	100	BE7
3240808	WT-STEEL S 4,6X201	AISI 304	4,6X201	100	BE7
3240810	WT-STEEL S 4,6X360	AISI 304	4,6X360	100	BE7

KABLO BAĞI GERME ALETLERİ

1212475	UNIFOX-CT 4,8	2,2 - 4,8 mm genişlikte kalınlık < 1,6 mm plastik kablo bağları için	1	BH3
1212610	UNIFOX-CT M 7,9	7,9 mm'ye kadar genişlikte, kalınlık < 0,3 mm çelik kablo bağları için	1	BH3

UNIFOX-CT 4,8

WT-STEEL... ve
UNIFOX-CT M 7,9

PROJECT COMPLETE
Marking

PROJECT COMPLETE Yazılımı Türkçe olarak ücretsizdir.
Web sitemizden indirebilir ve aktivasyon kodu alarak lisanslayabilirsiniz.

Ürün videosu

clipx ENGINEER: Fonksiyonel Mühendislik
clipx ENGINEER yazılımına web sitemizden ücretsiz olarak ulaşıp hemen kullanmaya başlayabilirsiniz.

Endüstriyel Elektronik Ürünleri

Power Reliability

TRIO 3. Nesil Güç Kaynakları

- Kompakt tasarım ile dar panolarda verimli
- Push-in teknolojisi ile kolay bağlantı
- IO Link Haberleşme

- Akıllı hata algılama sistemi
- Dahili devre kesicili modeller
- -25 °C ... 70 °C Geniş çalışma sıcaklığı

Power Reliability

İçindekiler

ENDÜSTRİYEL ELEKTRONİK ÜRÜNLERİ

GÜÇ KAYNAKLARI 82

Güç kaynakları, yedekleme modülleri, UPS çözümleri, DC-DC konvertörler
Devre kesiciler

İZLEME 96

Enerji analizörleri, akım trafoları, kendinden akım trafolu analog çeviriciler, akım trafosu ile beraber kullanılan analog çeviriciler, izleme röleleri, zaman röleleri ve fonksiyon modülleri

AŞIRI GERİLİME KARŞI KORUMA TRABTECH-PARAFUDR 103

Enerji hatları için koruma, sinyal hatları için koruma, data hatları için koruma
potovoltaik sistemler için koruma

INTERFACE ürünleri için lütfen Otomasyon Bölümüne bakınız; 177

INTERFACE Röle
Röleler ve solid-state röle arayüzleri

INTERFACE Analog
Analog galvanik izolatörler

INTERFACE VARIOFACE Kablolama
Sistem kablolama ve kablolama arayüzleri

INTERFACE Ex
Ex bölge için galvanik izolatörler

ESSENTIAL Güç Kaynakları

ESSENTIAL edition

SİP.NO.	TİP	AÇIKLAMA	AMBALAJ (Ad.)	SATIŞ GRB.
ESSENTIAL Güç Kaynakları - Monofaze				
2910586	ESSENTIAL-PS/1AC/24DC/120W/EE	24 VDC 5 A, 40x124x118mm (GxYxD), %88 verim	1	CMB
2910587	ESSENTIAL-PS/1AC/24DC/240W/EE	24 VDC 10 A, 60x124x118mm (GxYxD), %90 verim	1	CMB
2910588	ESSENTIAL-PS/1AC/24DC/480W/EE	24 VDC 20 A, 86x124x129mm (GxYxD), %88 verim	1	CMB

Monofaze Girişli Modellerin Özellikleri

Giriş : 85VAC ... 264VAC
Çıkış : 22 ... 28V DC ayarlanabilir
Geniş Çalışma Sıcaklığı: -20 °C ... 70 °C
Tüm modeller metal kasalıdır

SİP.NO.	TİP	AÇIKLAMA	AMBALAJ (Ad.)	SATIŞ GRB.
ESSENTIAL Güç Kaynakları - Trifaze				
1018291	ESSENTIAL-PS/3AC/24DC/240W/EE	24 VDC 10 A, 60x130x153mm (GxYxD), %88.5 verim	1	CMB
1018299	ESSENTIAL-PS/3AC/24DC/480W/EE	24 VDC 20 A, 115x130x153mm (GxYxD), %91 verim	1	CMB
1018294	ESSENTIAL-PS/3AC/24DC/960W/EE	24 VDC 40 A, 139x130x190mm (GxYxD), %91.5 verim	1	CMB

Trifaze Girişli Modellerin Özellikleri

Giriş : 3x320VAC ... 575VAC
Çıkış : 22.5 ... 29.5V DC ayarlanabilir
Geniş Çalışma Sıcaklığı: -25 °C ... 70 °C
Tüm modeller metal kasalıdır

SİP.NO.	TİP	AÇIKLAMA	AMBALAJ (Ad.)	SATIŞ GRB.
YENİ **İkinci Nesil ESSENTIAL Güç Kaynakları - Monofaze**				
1394764	PS-EE-2G/1AC/24DC/60W/SC	24 VDC 2,5 A, 33x90x100mm (GxYxD), %89 verim	1	CMB
1234301	PS-EE-2G/1AC/24DC/75W/SC	24 VDC 3,2 A, 33x90x100mm (GxYxD), %89 verim	1	CMB
1234302	PS-EE-2G/1AC/24DC/120W/SC	24 VDC 5 A, 40x124x125mm (GxYxD), %89 verim	1	CMB
1234304	PS-EE-2G/1AC/24DC/240W/SC	24 VDC 10 A, 60x124x125mm (GxYxD), %89 verim	1	CMB
1234308	PS-EE-2G/1AC/24DC/480W/SC	24 VDC 20 A, 86x124x125mm (GxYxD), %89 verim	1	CMB

Monofaze Girişli Modellerin Özellikleri

Giriş : 85VAC ... 264VAC
Çıkış : 22 ... 28V DC ayarlanabilir
Geniş Çalışma Sıcaklığı: -20 °C ... 70 °C

YENİ

İkinci Nesil ESSENTIAL Güç Kaynakları - Monofaze

SİP.NO.	TİP	AÇIKLAMA	AMBALAJ (Ad.)	SATIŞ GRUBU
12 VDC ÇIKIŞ				
1585280	PS-EE-2G/1AC/12DC/75W/SC	1Fazlı, 12VDC 75 Wat	1	CMB
1585283	PS-EE-2G/1AC/12DC/120W/SC	1Fazlı, 12VDC 120 Wat	1	CMB
1585284	PS-EE-2G/1AC/12DC/240W/SC	1Fazlı, 12VDC 240 Wat	1	CMB
48 VDC ÇIKIŞ				
1585285	PS-EE-2G/1AC/48DC/120W/SC	1Fazlı, 48VDC 120 Wat	1	CMB
1585286	PS-EE-2G/1AC/48DC/240W/SC	1Fazlı, 48VDC 240 Wat	1	CMB
1585287	PS-EE-2G/1AC/48DC/480W/SC	1Fazlı, 48VDC 480 Wat	1	CMB

UNO-PS/...

UNO2-PS/1AC/24DC/480W

UNO SERİSİ KOMPAKT GÜÇ KAYNAKLARI

SİP.NO.	TİP	AÇIKLAMA	AMBALAJ (Ad.)	SATIŞ GRUBU
TEK FAZ 85...264 VAC GİRİŞ, 24 VDC ÇIKIŞ				
2902991	UNO-PS/1AC/24DC/30W	1 fazlı, 24 VDC, 1,25A (30W)	1	CMP
2902992	UNO-PS/1AC/24DC/60W	1 fazlı, 24 VDC, 2,5A (60W)	1	CMP
1110466	UNO2-PS/1AC/24DC/120W	1 fazlı, 24 VDC, 5A (120W)	1	CMP
2904376	UNO-PS/1AC/24DC/150W	1 fazlı, 24..28 VDC, 6,25A (150W)	1	CMP
1096432	UNO2-PS/1AC/24DC/240W	1 fazlı, 24 VDC, 10A (240W)	1	CMP
2910105	UNO2-PS/1AC/24DC/480W	1 fazlı, 24..28 VDC, 20A (480W)	1	CMP
İKİ FAZ 2X264..575 VAC GİRİŞ, 24 VDC ÇIKIŞ				
2904371	UNO-PS/2AC/24DC/90W/C2LPS	2 faz, 24 VDC, 3,75A (90W) NEC sınıf 2 uygulamaları için	1	CMP
TEK FAZ 85...264 VAC GİRİŞ, 12 VDC ÇIKIŞ				
2902998	UNO-PS/1AC/12DC/30W	1 fazlı, 12 VDC, 2,5A (30W)	1	CMP
2902999	UNO-PS/1AC/12DC/55W	1 fazlı, 12 VDC, 4,6A (55W)	1	CMP
2902997	UNO-PS/1AC/12DC/100W	1 fazlı, 12 VDC, 8,3A (100W)	1	CMP

TRIO 3 GÜÇ KAYNAKLARI

SİP.NO.	TİP	AÇIKLAMA	AMBALAJ (Ad.)	SATIŞ GRUBU
TEK FAZ 100 V AC ... 240 V AC GİRİŞ, 24 VDC ÇIKIŞ				
1159037	TRIO3-PS/1AC/24DC/5	1 fazlı, 24 VDC, 5A, (7,5A 5s)	1	CMP
1159038	TRIO3-PS/1AC/24DC/10	1 fazlı, 24 VDC, 10A, (15A 5s)	1	CMP
1159039	TRIO3-PS/1AC/24DC/20	1 fazlı, 24 VDC, 20A, (30A 5s)	1	CMP

Dahili Devre Kesici

DAHİLİ DEVRE KESİCİLİ GÜÇ KAYNAKLARI				
1252696	TRIO3-PS/1AC/24DC/10/4C/IOL	1 fazlı, 24 VDC, 10A, (15A 5s) Dahili devre kesicili, IO link haberleşmeli	1	CMP
1252697	TRIO3-PS/1AC/24DC/20/8C/IOL	1 fazlı, 24 VDC, 20A, (30A 5s), Dahili devre kesicili, IO link haberleşmeli	1	CMP
ÜÇ FAZ 3x 400 V AC ... 500 V AC GİRİŞ, 24 VDC ÇIKIŞ				
1159042	TRIO3-PS/3AC/24DC/10	3 fazlı, 24 VDC, 10A, (15A 5s)	1	CMP
1159044	TRIO3-PS/3AC/24DC/20	3 fazlı, 24 VDC, 20A, (30A 5s)	1	CMP
1159045	TRIO3-PS/3AC/24DC/40	3 fazlı, 24 VDC, 40A, (60A 5s)	1	CMP

Yeni nesil
"TRIO POWER 3"
Güç Kaynakları

Avantajları
- Az yer kaplayan ince tasarım
- El aleti gerektirmeyen push-in bağlantı
- Dinamik güç rezervi sayesinde 5s boyunca %150 akım

Güçlü Elektriksel ve Mekanik Tasarım :
- Monofaze modellerde 300VAC' ye kadar dayanım
- Trifaze modellerde 2 fazda sürekli çalışabilme
- Yüksek MTBF>1.200.000 saat
- 4g'lik titreşime ve 30g'lik şok darbelere dayanım
- -25°C ... 70°C geniş çalışma sıcaklığı
- -40°C'de başlatılabilen 10A, 20A ve 40A modeller

TRIO-PS-2G/...

TRIO GÜÇ KAYNAKLARI

SİP.NO.	TİP	AÇIKLAMA	AMBALAJ (Ad.)	SATIŞ GRUBU
TEK FAZ 85…264 VAC / 99...275 VDC GİRİŞ, 24... 28VDC ÇIKIŞ, "DC OK" KONTAK ÇIKIŞ				
2903147	TRIO-PS-2G/1AC/24DC/3/C2LPS	1 fazlı, 24 VDC, 3A, (4,5A 1s)	1	CMP
2903148	TRIO-PS-2G/1AC/24DC/5	1 fazlı, 24 VDC, 5A, (7,5A 5s)	1	CMP
2903149	TRIO-PS-2G/1AC/24DC/10	1 fazlı, 24 VDC, 10A, (15A 5s)	1	CMP
2903151	TRIO-PS-2G/1AC/24DC/20	1 fazlı, 24 VDC, 20A, (30A 5s)	1	CMP
ÜÇ FAZ 3X320…575 VAC / GİRİŞ, 24... 28VDC ÇIKIŞ, "DC OK" KONTAK ÇIKIŞ				
2903153	TRIO-PS-2G/3AC/24DC/5	3 fazlı, 24 VDC, 5A, (7,5A 5s)	1	CMP
2903154	TRIO-PS-2G/3AC/24DC/10	3 fazlı, 24 VDC, 10A, (15A 5s)	1	CMP
2903155	TRIO-PS-2G/3AC/24DC/20	3 fazlı, 24 VDC, 20A, (30A 5s)	1	CMP
2903156	TRIO-PS-2G/3AC/24DC/40	3 fazlı, 24 VDC, 40A, (60A 5s)	1	CMP
TEK FAZ 85…264 VAC / 99...275 VDC GİRİŞ, 12... 18VDC ÇIKIŞ, "DC OK" KONTAK ÇIKIŞ				
2903157	TRIO-PS-2G/1AC/12DC/5/C2LPS	1 fazlı, 12 VDC, 5A	1	CMP
2903158	TRIO-PS-2G/1AC/12DC/10	1 fazlı, 12 VDC, 10A, (15A 5s)	1	CMP
TEK FAZ 85…264 VAC / 99...275 VDC GİRİŞ, 36... 55VDC ÇIKIŞ, "DC OK" KONTAK ÇIKIŞ				
2903159	TRIO-PS-2G/1AC/48DC/5	1 fazlı, 48 VDC, 5A, (7,5A 5s)	1	CMP
2903160	TRIO-PS-2G/1AC/48DC/10	1 fazlı, 48 VDC, 10A, (15A 5s)	1	CMP

⚓ ABS, BV, DNV, GL, LR, RINA onaylarından en az birinden onay almıştır.

YENİ

TRIO SERİSİ PANEL MONTAJ GÜÇ KAYNAKLARI

TEK FAZ 24 VDC GİRİŞ, 2500 WATT ÇIKIŞ

1635194	TRIO-PM/1AC/24DC/2500W	TRIO POWER, Vidalı bağlantı, Duvara montaj, giriş: 1 fazlı, çıkış: 24 V DC / 104 A	1	CMP

Dahili Fan Soğutma

QUINT4-PS... PT

QUINT 4' ÜN KÜÇÜK GÜÇLÜ MODELLERİ (SİGORTA ATTIRMA ÖZELLİĞİ YOKTUR)

TEK FAZ 85…264 VAC / 90…350VDC GİRİŞ

⚓ 2909575	QUINT4-PS/1AC/24DC/1.3/PT	24…28 VDC, 1,3A (2,6A 5s.)	1	CMP
⚓ 2909576	QUINT4-PS/1AC/24DC/2.5/PT	24…28 VDC VDC, 2,5A (5A 5s.)	1	CMP
⚓ 2909577	QUINT4-PS/1AC/24DC/3.8/PT	24…28 VDC VDC, 3,8A (7A 5s.)	1	CMP
⚓ 2904605	QUINT4-PS/1AC/12DC/2.5/PT	12…15 VDC, 2,5A (4,5A 5s.)	1	CMP
⚓ 2904607	QUINT4-PS/1AC/12DC/7.5/PT	12…15 VDC VDC, 7,5A (12,7A 5s.)	1	CMP
2904595	QUINT4-PS/1AC/5DC/5/PT	5…6,2 VDC, 5A (8A 5s.)	1	CMP

STEP3-PS/1AC/24DC/0.63/PT

STEP SERİSİ GÜÇ KAYNAKLARI

TEK FAZ 85…264 VAC / 95…250VDC GİRİŞ, 5 VDC ÇIKIŞ

1170954	STEP3-PS/1AC/5DC/3/PT	5 VDC (4…6,5 VDC), 3 A	1	CMP
⚓ 2868541	STEP-PS/ 1AC/ 5DC/6.5	5 VDC, 6,5A	1	CMP

TEK FAZ 85…264 VAC / 95…250VDC GİRİŞ, 12 VDC ÇIKIŞ

2868538	STEP-PS/ 1AC/12DC/1	12 VDC, 1A	1	CMP
1170952	STEP3-PS/1AC/12DC/1.3/PT	12 VDC, 1,3 A	1	CMP
2868554	STEP-PS/ 1AC/12DC/1.5/FL	12 VDC, 1,5A (yassı tasarım)	1	CMP
1170953	STEP3-PS/1AC/12DC/2.5/PT	12 VDC, 2,5 A	1	CMP
⚓ 2868583	STEP-PS/ 1AC/12DC/5	12 VDC (10…16,5 VDC), 5 A	1	CMP

STEP3-PS/1AC/24DC/2.5/PT

TEK FAZ 85…264 VAC / 95…250VDC GİRİŞ, 15 VDC ÇIKIŞ

⚓ 2868619	STEP-PS/ 1AC/15DC/4	15 VDC (10…16,5 VDC), 4 A	1	CMP

TEK FAZ 85…264 VAC / 95…250VDC GİRİŞ, 24 VDC ÇIKIŞ

1088495	STEP3-PS/1AC/24DC/0.63/PT	24 VDC, 0,63 A	1	CMP
⚓ 2868622	STEP-PS/ 1AC/24DC/0.75/FL	24 VDC, 0,75A (yassı tasarım)	1	CMP
⚓ 2868635	STEP-PS/ 1AC/24DC/0.75	24 VDC, 0,75A	1	CMP
1088494	STEP3-PS/1AC/24DC/1.3/PT	24 VDC, 1,3 A	1	CMP
⚓ 2868648	STEP-PS/ 1AC/24DC/1.75	24 VDC (22,5…29,5 VDC), 1,75 A	1	CMP
1088491	STEP3-PS/1AC/24DC/2.5/PT	24 VDC (22…27 VDC), 2,5 A	1	CMP
1088486	STEP3-PS/1AC/24DC/3.75/PT/FL	24 VDC, 3,75 A	1	CMP
1140066	STEP3-PS/1AC/24DC/4/PT	24 VDC (22…27 VDC), 4 A	1	CMP
1088478	STEP3-PS/1AC/24DC/5/PT	24 VDC (22…27 VDC), 5 A	1	CMP

STEP3-PS/1AC/24DC/3.75/PT/FL

TEK FAZ 85…264 VAC / 95…250VDC GİRİŞ, 48 VDC ÇIKIŞ

⚓ 2868680	STEP-PS/ 1AC/48DC/2	48 VDC (30…56 VDC), 2 A	1	CMP

⚓ ABS, BV, DNV, GL, LR, RINA onaylarından en az birinden onay almıştır.

QUINT 4 - En yüksek güvenilirlik ve sistem sürekliliği

Avantajları

- SFB (Sigorta attırma) teknolojisi sayesinde nominal akımın 6 katını 15ms boyunca vererek devre kesicileri açtırır.
- NFC arayüzü sayesinde çalışma süresi görülebilir; istenilen gerilim, akım ve çalışma süresi değerlerinde kontak alınabilir; çıkış gerilimi değiştirilebilir veya limitlenebilir.
- 4... 20mA analog çıkışı sayesinde akım, gerilim veya güç değerlerinden biri izlenebilir.
- Kontak girişi sayesinde uzaktan uyku moduna alınabilir.
- Nominal akımın % 125' ine kadar sürekli, % 200' üne kadar 5s süreli dinamik güç rezervi sağlar.
- Dahili gazlı arestör ve varistör.

TRIO 3 - Sağlam standart işlevsellik

Avantajları

- Az yer kaplayan ince tasarım
- El aleti gerektirmeyen push-in bağlantı
- Dinamik güç rezervi ile 5s boyunca %150 akım
- Dahili devre kesicili modeller

UNO - Kompakt yapıda temel işlevsellik

Avantajları

- Çok küçük yapıda!
- -25°C...70°C geniş çalışma sıcaklığı
- Yüksek verim ve uzun ömür

QUINT 4 SERİSİ YENİ NESİL PARAMETRELENDİRİLEBİLİR GÜÇ KAYNAKLARI

Ürün videosu

NFC uygulama videosu

QUINT4-PS/1AC/24DC/5

QUINT4-PS/3AC/24DC/40

QUINT4-PS/1AC/24DC/10

QUINT4-PS/1AC/24DC/20/+

SİP.NO.	TİP	AÇIKLAMA	AMBALAJ (Ad.)	SATIŞ GRUBU
TEK FAZ 85...264 VAC / 90...350 VDC GİRİŞ, 12 VDC ÇIKIŞ				
2904608	QUINT4-PS/1AC/12DC/15	Sigorta Attırma özellikli 12 VDC (12... 15 VDC), 15 A	1	CMP
TEK FAZ 85...264 VAC / 90...350 VDC GİRİŞ, 24 VDC ÇIKIŞ				
2904600	QUINT4-PS/1AC/24DC/5	Sigorta Attırma özellikli 24 VDC (24... 29,5 VDC), 5 A	1	CMP
2904601	QUINT4-PS/1AC/24DC/10	Sigorta Attırma özellikli 24 VDC (24... 29,5 VDC), 10 A	1	CMP
2904602	QUINT4-PS/1AC/24DC/20	Sigorta Attırma özellikli 24 VDC (24... 29,5 VDC), 20 A SIL2, 2907753 ile kullanıldığında SIL3	1	CMP
2904603	QUINT4-PS/1AC/24DC/40	Sigorta Attırma özellikli 24 VDC (24... 29,5 VDC), 40 A	1	CMP
ÜÇ FAZ 3X320...550 VAC / 225...390 VDC GİRİŞ, 24 VDC ÇIKIŞ				
2904620	QUINT4-PS/3AC/24DC/5	Sigorta Attırma özellikli 24 VDC (24... 29,5 VDC), 5 A	1	CMP
2904621	QUINT4-PS/3AC/24DC/10	Sigorta Attırma özellikli 24 VDC (24... 29,5 VDC), 10 A	1	CMP
2904622	QUINT4-PS/3AC/24DC/20	Sigorta Attırma özellikli 24 VDC (24... 29,5 VDC), 20 A	1	CMP
2904623	QUINT4-PS/3AC/24DC/40	Sigorta Attırma özellikli 24 VDC (24... 29,5 VDC), 40 A	1	CMP
TEK FAZ 85...264 VAC / 90...350 VDC GİRİŞ, 48 VDC ÇIKIŞ				
2904610	QUINT4-PS/1AC/48DC/5	Sigorta Attırma özellikli 48 VDC (48... 56 VDC), 5 A	1	CMP
2904611	QUINT4-PS/1AC/48DC/10	Sigorta Attırma özellikli 48 VDC (48... 56 VDC), 10 A	1	CMP
TEK FAZ 85...264 VAC / 90...350 VDC GİRİŞ, 110 VDC ÇIKIŞ				
2904613	QUINT4-PS/1AC/110DC/4	Sigorta Attırma özellikli 110 VDC (110...135 V DC), 4 A	1	CMP
KORUYUCU KAPLAMALI & EX GÜÇ KAYNAKLARI				
2904617	QUINT4-PS/1AC/24DC/20/+	Sigorta Attırma özellikli 24 VDC (24... 28 VDC), 20 A , SIL3 ATEX II 3 G Ex ec ic nC IIC T4 Gc X	1	CMP
KORUYUCU KAPLAMALI GÜÇ KAYNAKLARI				
2904625	QUINT4-PS/1AC/24DC/10/CO	Sigorta Attırma özellikli 24 VDC (24... 28 VDC), 10 A	1	CMP

ABS, BV, DNV, GL, LR, RINA onaylarından en az birinden onay almıştır.

QUINT SFB SERİSİ GÜÇ KAYNAKLARI

Yeni nesil versiyonu için
bir önceki sayfaya bakınız

QUINT...

	SİP.NO.	TİP	AÇIKLAMA	AMBALAJ (Ad.)	SATIŞ GRUBU
			TEK FAZ 85…264 VAC / 90…350VDC GİRİŞ, 12 VDC ÇIKIŞ		
	2866718	QUINT-PS/ 1AC/12DC/15	Sigorta Attırma özellikli 12 VDC (5…18 VDC) 15 A	1	CMP
	2866721	QUINT-PS/ 1AC/12DC/20	Sigorta Attırma özellikli 12 VDC (5…18 VDC) 20 A	1	CMP
			TEK FAZ 85…264 VAC / 90…350VDC GİRİŞ, 24 VDC ÇIKIŞ		
⚓	2866747	QUINT-PS/ 1AC/24DC/ 3.5	Sigorta Attırma özellikli 24 VDC (18…29,5 VDC) 3,5 A	1	CMP
⚓	2866750	QUINT-PS/ 1AC/24DC/ 5	Sigorta Attırma özellikli 24 VDC (18…29,5 VDC) 5 A	1	CMP
⚓	2866763	QUINT-PS/ 1AC/24DC/10	Sigorta Attırma özellikli 24 VDC (18…29,5 VDC) 10 A	1	CMP
⚓	2866776	QUINT-PS/ 1AC/24DC/20	Sigorta Attırma özellikli 24 VDC (18…29,5 VDC) 20 A	1	CMP
⚓	2866789	QUINT-PS/ 1AC/24DC/40	Sigorta Attırma özellikli 24 VDC (18…29,5 VDC) 40 A	1	CMP
			TEK FAZ 85…264 VAC / 90…350VDC GİRİŞ, 48 VDC ÇIKIŞ		
	2866679	QUINT-PS/ 1AC/48DC/ 5	Sigorta Attırma özellikli 48 VDC (30…56 VDC) 5 A	1	CMP
⚓	2866682	QUINT-PS/ 1AC/48DC/10	Sigorta Attırma özellikli 48 VDC (30…56 VDC) 10 A	1	CMP
⚓	2866695	QUINT-PS/ 1AC/48DC/20	Sigorta Attırma özellikli 48 VDC (30…56 VDC) 20 A	1	CMP
			ÜÇ FAZ 3X320…575 VAC / 450…800VDC GİRİŞ, 24 VDC ÇIKIŞ		
⚓	2866734	QUINT-PS/ 3AC/24DC/ 5	Sigorta Attırma özellikli 24 VDC (18…29,5 VDC) 5 A	1	CMP
⚓	2866705	QUINT-PS/ 3AC/24DC/10	Sigorta Attırma özellikli 24 VDC (18…29,5 VDC) 10 A	1	CMP
⚓	2866792	QUINT-PS/ 3AC/24DC/20	Sigorta Attırma özellikli 24 VDC (18…29,5 VDC) 20 A	1	CMP
⚓	2866802	QUINT-PS/ 3AC/24DC/40	Sigorta Attırma özellikli 24 VDC (18…29,5 VDC) 40 A	1	CMP
			KORUYUCU KAPLAMALI & EX GÜÇ KAYNAKLARI		
⚓	2320908	QUINT-PS/ 1AC/24DC/ 5/CO	Sigorta Attırma özellikli 24VDC 5A güç kaynağı (Atex Ex II 3 G Ex nA nC IIC T4 Gc)	1	CMP
⚓	2320911	QUINT-PS/ 1AC/24DC/10/CO	Sigorta Attırma özellikli 24VDC 10 A güç kaynağı (Atex Ex II 3 G Ex nA nC IIC T4 Gc)	1	CMP
⚓	2320898	QUINT-PS/1AC/24DC/20/CO	Sigorta Attırma özellikli 24VDC 20 A güç kaynağı (Atex Ex II 3 G Ex nA nC IIC T4 Gc)	1	CMP
			KORUYUCU KAPLAMALI GÜÇ KAYNAKLARI		
⚓	2320924	QUINT-PS/3AC/24DC/20/CO	Sigorta Attırma özellikli 24VDC 20 A güç kaynağı	1	CMP

⚓ ABS, BV, DNV, GL, LR, RINA onaylarından en az birinden onay almıştır.

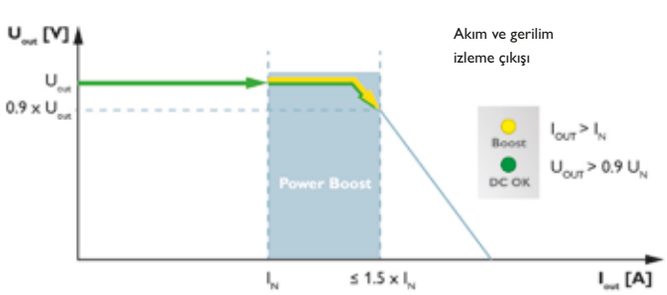

Power Boost

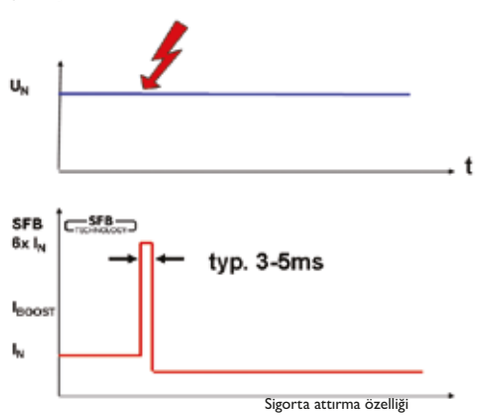

Sigorta attırma özelliği

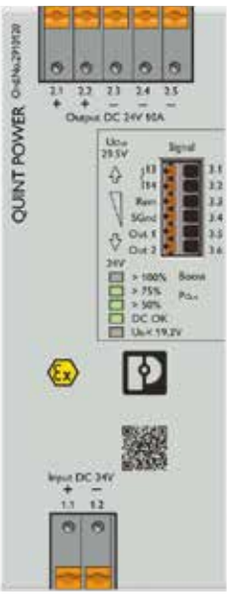

QUINT4-PS/24DC/24DC/5/PT

QUINT-PS...

TRIO-DIODE

UNO-DIODE

DC-DC DÖNÜŞTÜRÜCÜLER

SİP.NO.	TİP	AÇIKLAMA	AMBALAJ (Ad.)	SATIŞ GRUBU
2910119	QUINT4-PS/24DC/24DC/5/PT	18...32 VDC giriş, 24VDC (24…29,5 VDC) çıkış, 5 A	1	CMD
2910120	QUINT4-PS/24DC/24DC/10/PT	18...32 VDC giriş, 24VDC (24…29,5 VDC) çıkış, 10 A	1	CMD
2910121	QUINT4-PS/24DC/24DC/20/PT	18...32 VDC giriş, 24VDC (24…29,5 VDC) çıkış, 20 A	1	CMD
2910122	QUINT4-PS/24DC/12DC/8/PT	18...32 VDC giriş, 12VDC (12…15 VDC) çıkış, 8 A	1	CMD
2910123	QUINT4-PS/24DC/48DC/5/PT	18...32 VDC giriş, 48VDC (48…56 VDC) çıkış, 5 A	1	CMD
2910125	QUINT4-PS/48DC/24DC/5/PT	29...57,5 VDC giriş, 24…29,5 VDC çıkış, 5 A	1	CMD
1066716	QUINT4-PS/12-24DC/24DC/1.3/PT	12...24 VDC giriş, 24VDC (24…28 VDC) çıkış, 1,3 A	1	CMD
1066714	QUINT4-PS/12-24DC/24DC/2.5/PT	12...24 VDC giriş, 24VDC (24…28 VDC) çıkış, 2,5 A	1	CMD
1066704	QUINT4-PS/12-24DC/5-15DC/2.5/PT	12...24 VDC giriş, 12VDC (5…15 VDC) çıkış, 2,5 A	1	CMD
1066708	QUINT4-PS/48-110DC/24DC/2.5/PT	48…110 VDC giriş, 24…28 VDC çıkış, 2,5 A	1	CMD
2320034	QUINT-PS/24DC/24DC/ 5	18...32 VDC giriş, 24VDC (18…29,5) VDC çıkış, 5 A	1	CMD
2320092	QUINT-PS/24DC/24DC/ 10	18...32 VDC giriş, 24VDC (18…29,5) VDC çıkış, 10 A	1	CMD
2320102	QUINT-PS/24DC/24DC/ 20	18...32 VDC giriş, 24VDC (18…29,5) VDC çıkış, 20 A	1	CMD
2320115	QUINT-PS/24DC/12DC/ 8	18...32 VDC giriş, 12VDC (5…18 VDC) çıkış, 8 A	1	CMD
2320128	QUINT-PS/24DC/48DC/ 5	18...32 VDC giriş, 48VDC (30…56 VDC) çıkış, 5 A	1	CMD
2320131	QUINT-PS/12DC/24DC/5	9...18 VDC giriş, 24VDC (18..29,5 VDC) çıkış, 5A	1	CMD
2320144	QUINT-PS/48DC/24DC/5	30...60 VDC giriş, 24VDC (18..29,5 VDC) çıkış, 5A	1	CMD
2905010	QUINT-PS/96-110DC/24DC/10	67.2...154 VDC giriş, 24VDC (18..29,5 VDC) çıkış, 10A	1	CMD
2905009	QUINT-PS/60-72DC/24DC/10	42...96 VDC giriş, 18..29,5 VDC çıkış, 10A	1	CMD

YEDEKLEME MODÜLLERİ

TRIO DIYOT

2907380	TRIO2-DIODE/12-24DC/2X10/1X20	12…24 VDC güç kaynakları için diyot modülü, 2x10A, 1x20A	1	CMR
2907379	TRIO2-DIODE/12-24DC/2X20/1X40	12…24 VDC güç kaynakları için diyot modülü, 2x20A, 1x40A	1	CMR
2866527	TRIO-DIODE/48DC/2X10/1X20	48 VDC güç kaynakları için 20A diyot modülü	1	CMR

STEP DIYOT

2868606	STEP-DIODE/5-24DC/2X5/1X10	5…24 VDC güç kaynakları için 10A diyot modülü	1	CMR

UNO DIYOT

2905489	UNO-DIODE/5-24DC/2X10/1X20	5…24 VDC güç kaynakları için diyot modülü, 2x10A, 1x20A	1	CMR

ABS, BV, DNV, GL, LR, RINA onaylarından en az birinden onay almıştır.

YEDEKLEME MODÜLLERİ

QUINT-DIODE...

QUINT DIYOT

SİP.NO.	TİP	AÇIKLAMA	AMBALAJ (Ad.)	SATIŞ GRUBU
2907719	QUINT4-DIODE/12-24DC/2X20/1X40	12…24 VDC güç kaynakları için diyot modülü, 2x20A, 1x40A	1	CMR
2907720	QUINT4-DIODE/48DC/2X20/1X40	48 VDC güç kaynakları için diyot modülü, 2x20A, 1x40A	1	CMR

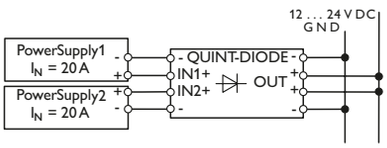

2 adet 20A güç kaynağının diyot modülüne bağlantısı

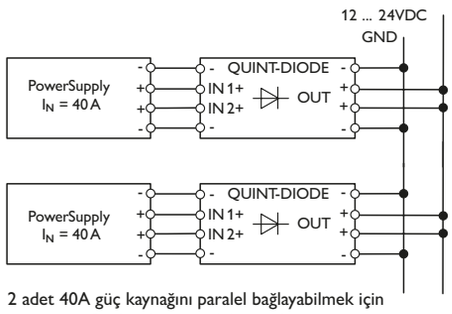

2 adet 40A güç kaynağını paralel bağlayabilmek için 2 adet diyot modülü gerekir

QUINT4-DIODE için örnek uygulama görseli

QUINT-ORING...

QUINT ORING

2320173	QUINT-ORING/24DC/2X10/1X20	ACB yük dengeleme modülü 20A, alarm kontağı çıkışı	1	CMR
2320186	QUINT-ORING/24DC/2X20/1X40	ACB yük dengeleme modülü 40A, alarm kontağı çıkışı	1	CMR
2902879	QUINT-ORING/24DC/2X40/1X80	ACB yük dengeleme modülü 80A, alarm kontağı çıkışı	1	CMR

ABS, BV, DNV, GL, LR, RINA onaylarından en az birinden onay almıştır.

ACB TECHNOLOGY

QUINT ORING

ACB Auto Current Balance teknolojisi sayesinde yedekli çalışan iki güç kaynağından eşit yük akımı çekilmesi mümkündür. Bu sayede güç kaynaklarının çalışma ömrü garanti altına alınır.

Güç kaynaklarının sekonder gerilimleri farklı olsa bile eşit yük akımıyla yükü beslerler. Geleneksel diyot modüllerinde olduğu gibi güç kaynaklarından birinin sekonderinde kısa devre oluşsa bile kumanda geriliminin stabil kalmasını sağlarlar.QUINT ORING Yedekleme Modülü diyot modüllerine göre % 70'e varan enerji tasarrufu sağlarlar.

HABERLEŞMELİ QUINT 4 KESİNTİSİZ GÜÇ KAYNAKLARI

Ürün videosu

QUINT UPS IQ
IQ teknolojisi akıllı güç besleme çözümünün kilit noktasıdır. Kesintisiz güç kaynakları güç depolama cihazlarını izler ve optimize eder. Akıllı UPS kullanarak kesintileri önleyin.

QUINT UPS IQ'yu akıllı UPS yapan nedir?
SOC (state of charge); akü şarj miktarı ve ne kadar süre yeteceği hakkında size bilgi verir.
SOH (state of health); akünüzün kalan ömrü hakkında bilgi verir ve olası bir hatayı önceden bildirir.
SOF (state of function); akünün performansı hakkında bilgi verir.
Akıllı Akü Kontrolü; hangi tip akünün bağlandığını otomatik olarak algılar.
Akıllı şarj; şarj akımını duruma göre ayarlayarak akünün en kısa sürede dolmasını sağlar. Böylece UPS daha kısa sürede hizmete hazır hale gelir.
Veri Portu; gerekli tüm bilgileri UPS' ten bilgisayara veya kontrolöre aktarır.

QUINT4-UPS/24DC/...

SİP.NO.	TİP	AÇIKLAMA	AMBALAJ (Ad.)	SATIŞ GRUBU
2906990	QUINT4-UPS/24DC/24DC/5	24 VDC, 5 A şebeke akü geçiş modülü	1	CMU
2906991	QUINT4-UPS/24DC/24DC/5/USB	24 VDC, 5 A şebeke akü geçiş modülü, PC haberleşmeli	1	CMU
2906993	QUINT4-UPS/24DC/24DC/5/PN	24 VDC, 5 A şebeke akü geçiş modülü, PROFINET	1	CMU
2906996	QUINT4-UPS/24DC/24DC/5/EC	24 VDC, 5 A şebeke akü geçiş modülü, EtherCAT	1	CMU
2906994	QUINT4-UPS/24DC/24DC/5/EIP	24 VDC, 5 A şebeke akü geçiş modülü, EtherNet/IP	1	CMU
2907066	QUINT4-UPS/24DC/24DC/10	24 VDC, 10 A şebeke akü geçiş modülü	1	CMU
2907067	QUINT4-UPS/24DC/24DC/10/USB	24 VDC, 10 A şebeke akü geçiş modülü, PC haberleşmeli	1	CMU
2907068	QUINT4-UPS/24DC/24DC/10/PN	24 VDC, 10 A şebeke akü geçiş modülü, PROFINET	1	CMU
2907070	QUINT4-UPS/24DC/24DC/10/EC	24 VDC, 10 A şebeke akü geçiş modülü, EtherCAT	1	CMU
2907069	QUINT4-UPS/24DC/24DC/10/EIP	24 VDC, 10 A şebeke akü geçiş modülü, EtherNet/IP	1	CMU
2907071	QUINT4-UPS/24DC/24DC/20	24 VDC, 20 A şebeke akü geçiş modülü	1	CMU
2907072	QUINT4-UPS/24DC/24DC/20/USB	24 VDC, 20 A şebeke akü geçiş modülü, PC haberleşmeli	1	CMU
2907073	QUINT4-UPS/24DC/24DC/20/PN	24 VDC, 20 A şebeke akü geçiş modülü, PROFINET	1	CMU
2907076	QUINT4-UPS/24DC/24DC/20/EC	24 VDC, 20 A şebeke akü geçiş modülü, EtherCAT	1	CMU
2907074	QUINT4-UPS/24DC/24DC/20/EIP	24 VDC, 20 A şebeke akü geçiş modülü, EtherNet/IP	1	CMU
2907077	QUINT4-UPS/24DC/24DC/40	24 VDC, 40 A şebeke akü geçiş modülü	1	CMU
2907078	QUINT4-UPS/24DC/24DC/40/USB	24 VDC, 40 A şebeke akü geçiş modülü, PC haberleşmeli	1	CMU
2907079	QUINT4-UPS/24DC/24DC/40/PN	24 VDC, 40 A şebeke akü geçiş modülü, PROFINET	1	CMU
2907081	QUINT4-UPS/24DC/24DC/40/EC	24 VDC, 40 A şebeke akü geçiş modülü, EtherCAT	1	CMU
2907080	QUINT4-UPS/24DC/24DC/40/EIP	24 VDC, 40 A şebeke akü geçiş modülü, EtherNet/IP	1	CMU

ABS, BV, DNV, GL, LR, RINA onaylarından en az birinden onay almıştır.

Ürün videosu

QUINT UPS IQ İÇİN AKÜ SEÇİM TABLOSU

Yük akımı	Tampon süresi: Saniye 10	15	30	Dakika 1	2	3	5	6	7	8	9	10	20	30	40	45	50	Saat 1	2	3	5	8	10	15	20
1 A																									
2 A																								1+1	1+1
3 A																							1+1	1+1	
5 A																						1+1	1+1		
7 A																					1+1	1+1			
10 A																					1+1	1+1			
15 A																			1+1	1+1					
20 A																			1+1						
25 A																		1+1	1+1						
30 A																1+1	1+1	1+1							
35 A															1+1	1+1	1+1	1+1							
40 A															1+1	1+1	1+1	1+1							

1274520 UPS-BAT/PB/24DC/1.2AH
1274118 UPS-BAT/PB/24DC/7AH
1348516 UPS-BAT/PB/24DC/20AH
1274117 UPS-BAT/PB/24DC/4AH
1274119 UPS-BAT/PB/24DC/12AH
1354641 UPS-BAT/PB/24DC/40AH

1+1 eşdeğer iki akü paralel bağlanır. Verilen değerler 20 °C için geçerlidir

QUINT4-CAP/24DC/10/8KJ

SİP.NO.	TİP	AÇIKLAMA	AMB. (Ad.)	SATIŞ GRUBU
BUFFER VE CAP MODÜLLERİ				
2320539	QUINT4-CAP/24DC/5/4KJ	24VDC,5A, 1A(3dk)/2.5A(1dk)/5A(30s),PC bağlantısı	1	CMU
2320571	QUINT4-CAP/24DC/10/8KJ	24VDC,10A, 1A(5dk)/5A(1dk)/10A(30s),PC bağlantısı	1	CMU
2907913	QUINT4-BUFFER/24DC/20	24VDC,20A, 20A(0.2s) / 2A(2s)	1	CMU
2908283	QUINT4-BUFFER/24DC/40	24VDC,40A, 40A(0.2s) / 4A(2s)	1	CMU

QUINT-UPS/ 24DC/ 24DC/ 5

QUINT DC UPS IQ				
2320212	QUINT-UPS/ 24DC/ 24DC/ 5	24 VDC, 5 A şebeke akü geçiş modülü	1	CMU
2320225	QUINT-UPS/ 24DC/ 24DC/10	24 VDC, 10 A şebeke akü geçiş modülü	1	CMU
2320238	QUINT-UPS/ 24DC/ 24DC/20	24 VDC, 20 A şebeke akü geçiş modülü	1	CMU
2320241	QUINT-UPS/ 24DC/ 24DC/40	24 VDC, 40 A şebeke akü geçiş modülü	1	CMU
2320461	QUINT-UPS/ 24DC/12DC/5/24DC/10	Çift çıkış :24VDC 10A, 12VDC 5A, şebeke akü geçiş modülü	1	CMU

Akü seçimi için bir önceki sayfada bulunan tablo kullanılabilir.

Yeni nesil versiyonu için bir önceki sayfaya bakınız

TRIO UPS

ENTEGRE GÜÇ KAYNAKLI TRIO DC UPS ve AKÜ SEÇİM TABLOSU				
2907160	TRIO-UPS-2G/1AC/24DC/5	1 fazlı, 24 VDC, 5A güç kaynağı ve entegre UPS	1	CMU
2907161	TRIO-UPS-2G/1AC/24DC/10	1 fazlı, 24 VDC, 10A güç kaynağı ve entegre UPS	1	CMU
2906367	TRIO-UPS-2G/3AC/24DC/20	3 fazlı, 24 VDC, 20A güç kaynağı ve entegre UPS	1	CMU

Yük akımı	Tampon süresi: Saniye 10	15	30	Dakika 1	2	3	5	6	7	8	9	10	20	30	40	45	50	Saat 1	2	3	5	8	10	15	20
1 A																									
2 A																							1+1	1+1	
3 A																							1+1	1+1	
5 A																						1+1	1+1		
7 A																					1+1	1+1			
10 A																					1+1	1+1			
15 A																			1+1	1+1					
20 A																			1+1						

1274520 UPS-BAT/PB/24DC/1.2AH
1274118 UPS-BAT/PB/24DC/7AH
1348516 UPS-BAT/PB/24DC/20AH
1274117 UPS-BAT/PB/24DC/4AH
1274119 UPS-BAT/PB/24DC/12AH
1354641 UPS-BAT/PB/24DC/40AH

1+1 eşdeğer iki akü paralel bağlanır. Verilen değerler 20 °C için geçerlidir

UPS-BAT/PB/24DC/7AH

UPS-BAT/PB/24DC/40AH

QUINT VE TRIO UPS İÇİN AKÜLER				
1274520	UPS-BAT/PB/24DC/1.2AH	Ray monte VRLA AGM Akü 24VDC 1,2 Ah	1	CMU
1274117	UPS-BAT/PB/24DC/4AH	Ray monte VRLA AGM Akü 24VDC 4 Ah	1	CMU
1274118	UPS-BAT/PB/24DC/7AH	Ray monte VRLA AGM Akü 24VDC 7 Ah	1	CMU
1274119	UPS-BAT/PB/24DC/12AH	Ray monte VRLA AGM Akü 24VDC 12 Ah	1	CMU
1348516	UPS-BAT/PB/24DC/20AH	VRLA AGM Akü 24VDC 20 Ah	1	CMU
1354641	UPS-BAT/PB/24DC/40AH	VRLA AGM Akü 24VDC 40 Ah	1	CMU
1396415	UPS-BAT/LI/24DC/128WH	Ray monte LI-ON Akü 24VDC 128 Wh	1	CMU

TRIO UPS İÇİN AKÜLER				
1394729	TRIO-BAT/PB/24DC/1.2AH	Ray monte VRLA AGM Akü 24VDC 1,2 Ah	1	CMU
1394730	TRIO-BAT/PB/24DC/4AH	Ray monte VRLA AGM Akü 24VDC 4 Ah	1	CMU
1384031	TRIO-BAT/PB/24DC/7AH	Ray monte VRLA AGM Akü 24VDC 7 Ah	1	CMU
1394727	TRIO-BAT/PB/24DC/12AH	Ray monte VRLA AGM Akü 24VDC 12 Ah	1	CMU

Akü sağlığı izleme özelliği yoktur

QUINT-UPS/ 24DC/ 24DC/ 5/1.3AH

SİP.NO.	TİP	AÇIKLAMA	AMB. (Ad.)	SATIŞ GRUBU
DAHİLİ AKÜLÜ QUINT DC UPS IQ				
2320254	QUINT-UPS/ 24DC/ 24DC/ 5/1.3AH	24 VDC, 5 A şebeke akü geçiş modülü, 1.3Ah dahili akü	1	CMU
2320267	QUINT-UPS/ 24DC/ 24DC/10/3.4AH	24 VDC, 10 A şebeke akü geçiş modülü, 3.4Ah dahili akü	1	CMU
AKSESUARLAR IQ				
2320500	IFS-USB-DATACABLE	Haberleşme kablosu	1	CMU
2320490	IFS-RS232-DATACABLE	RS232- S-port haberleşme kablosu	1	CMU

TRIO-UPS-2G/1AC/1AC/230V/750VA

DAHİLİ AKÜLÜ TRIO AC UPS				
2905909	TRIO-UPS-2G/1AC/1AC/230V/750VA	230 VAC UPS, 3.4Ah dahili akü, 100W(20dk)/300W(4dk)/600W(1dk)	1	CMU

QUINT4-UPS/1AC/1AC/500VA/USB

500 VA QUINT AC UPS ve AKÜ SEÇİM TABLOSU				
1067327	QUINT4-UPS/1AC/1AC/500VA/USB	120/230 VAC, 400W/500VA (UPS IQ aküleri ile birlikte kullanılır)	1	CMU

Tampon süresi

Güç	Saniye 0.2	0.4	2	Dakika 8	15	20	40	1	2	3	5	10	20	30	40	45	50	Saat 1	2	3	5	8	10	15	20
15 W																									1+1
35 W																								1+1	
55 W																							1+1		
90 W																						1+1			
125 W																					1+1	1+1			
180 W																					1+1				
275 W																			1+1	1+1					
400 W																			1+1						

1274117 UPS-BAT/PB/24DC/4AH
1274119 UPS-BAT/PB/24DC/12AH
1274118 UPS-BAT/PB/24DC/7AH
1354641 UPS-BAT/PB/24DC/40AH

1+1 eşdeğer iki akü paralel bağlanır. Verilen değerler 20 °C için geçerlidir

QUINT-4UPS/1AC/1AC/1KVA

1 kVA QUINT AC UPS ve AKÜ SEÇİM TABLOSU					
2320283	QUINT-4UPS/1AC/1AC/1KVA	120/230 VAC, 1KVA (UPS IQ aküleri ile birlikte kullanılır)	1	**3812,00**	CMU

Tampon Süresi

Güç	Dakika 2	3	4	5	8	10	15	20	25	30	40	50	Saat 1	1.5	2	3	4	6	9	10
100 W	1+1	1+1	1+1	1+1	1+1	1+1	1+1	1+1	1+1	1+1	1+1	1+1	1+1	1+1	1+1	1+1	1+1	1+1	1+1	1+1
200 W	1+1	1+1	1+1	1+1	1+1	1+1	1+1	1+1	1+1	1+1	1+1	1+1	1+1	1+1	1+1	1+1	1+1	1+1		
300 W	1+1	1+1	1+1	1+1	1+1	1+1	1+1	1+1	1+1	1+1	1+1	1+1	1+1	1+1	1+1	1+1	1+1			
400 W	1+1	1+1	1+1	1+1	1+1	1+1	1+1	1+1	1+1	1+1	1+1	1+1	1+1	1+1	1+1	1+1				
500 W	1+1	1+1	1+1	1+1	1+1	1+1	1+1	1+1	1+1	1+1	1+1	1+1	1+1	1+1	1+1					
600 W	1+1	1+1	1+1	1+1	1+1	1+1	1+1	1+1	1+1	1+1	1+1	1+1	1+1	1+1						
700 W	1+1	1+1	1+1	1+1	1+1	1+1	1+1	1+1	1+1	1+1	1+1	1+1	1+1	1+1						
800 W	1+1	1+1	1+1	1+1	1+1	1+1	1+1	1+1	1+1	1+1	1+1	1+1	1+1							
900 W	1+1	1+1	1+1	1+1	1+1	1+1	1+1	1+1	1+1	1+1	1+1	1+1	1+1							

1274117 UPS-BAT/PB/24DC/4AH
1274119 UPS-BAT/PB/24DC/12AH
1274118 UPS-BAT/PB/24DC/7AH
1354641 UPS-BAT/PB/24DC/40AH

1+1 eşdeğer iki akü paralel bağlanır. Verilen değerler 20 °C için geçerlidir

ABS, BV, DNV, GL, LR, RINA onaylarından en az birinden onay almıştır.

DEVRE KESİCİLER VE POTANSİYEL DAĞITICILAR

CBM...
CBMC...

SİP.NO.	TİP	AÇIKLAMA	AMBALAJ (Ad.)	SATIŞ GRUBU
ÇOK KANALLI AYARLANABİLİR 24V DC ELEKTRONİK DEVRE KESİCİLER				
2905743	CBM E4 24DC/0.5-10A NO-R	4 kanal, 0.5…10A ayarlanabilir, 24V DC, reset girişli, ikaz çıkışlı	1	CLA
2905744	CBM E8 24DC/0.5-10A NO-R	8 kanal, 0.5…10A ayarlanabilir, 24V DC, reset girişli, ikaz çıkışlı	1	CLA
2906032	CBMC E4 24DC/1-10A NO	4 Kanallı, 1...10 A ayar aralığı, 24V DC, ikaz çıkışlı	1	CLA
1065727	CBMC E4 24DC/1-4A S-R	4 Kanallı, 1...4 A ayar aralığı, 24V DC, reset girişli, ikaz çıkışlı	1	CLA
2910411	CBMC E4 24DC/1-10A IOL	4 Kanallı, 1...10 A ayar aralığı, 24V DC, IO Link haberleşme	1	CLA
		İzlenebilen değerler : Giriş gerilimi, kanal açık/kapalı, kanal hata, ayarlanan akım değeri, anlık akım Kontrol edilen değişkenler : Kanal aç/kapa, akım değeri set etme		

Ortak arıza kontak çıkışı vardır. LED'li butonlar sayesinde herbir kanal açıp kapatılabilir, resetlenebilir.

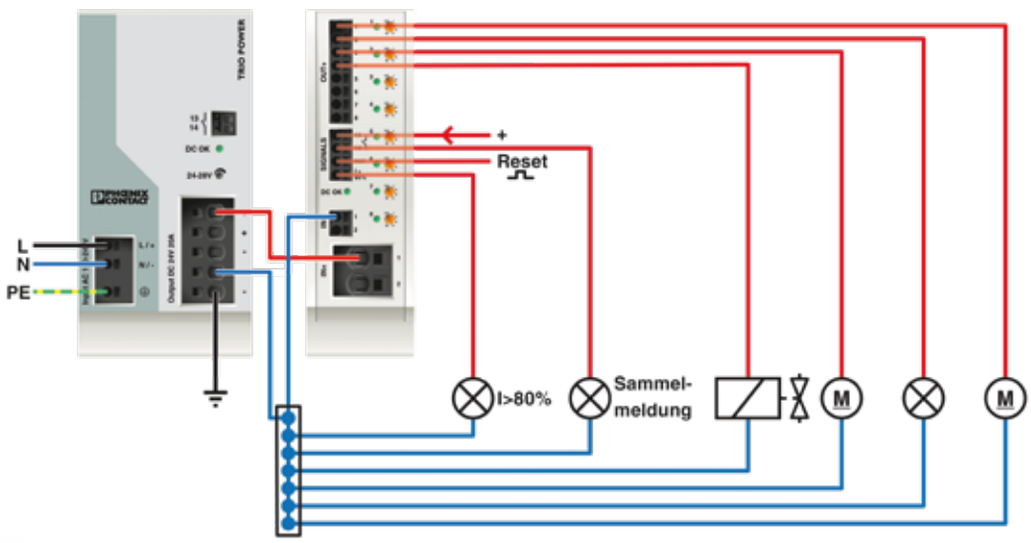

TRIO güç kaynağı ve devre kesicinin birlikte kullanıldığı uygulama şeması

Ürün listesi ve ürün videosu

PTCB...

TEK KANALLI AYARLANABİLİR 24V DC ELEKTRONİK DEVRE KESİCİLER				
2908262	PTCB E1 24DC/1-8A NO	1 kanal, 24V DC, 1-2-3-4-5-6-7-8A ayarlanabilir, ikaz çıkışlı, belirli klemenslerle köprülebilir	1	CLA

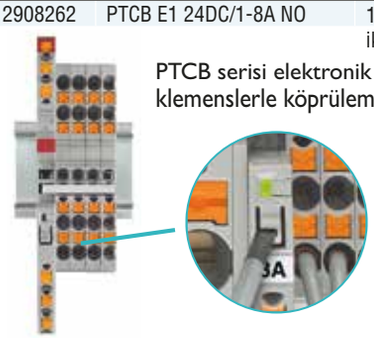

PTCB serisi elektronik devre kesicinin klemenslerle köprüleme örnekleri

1... 8A elektronik sigorta ayarı

KUMANDA DEVRELERİ İÇİN TERMİK MANYETİK DEVRE KESİCİLER				
0916603	UT 6-TMC M 0,5A	In=0,5A Un=28 VDC/240 VAC Icn=200 A AC/400 A DC	6	CLA
0916604	UT 6-TMC M 1A	In=1A Un=28 VDC/240 VAC Icn=200 A AC/400 A DC	6	CLA
0916605	UT 6-TMC M 2A	In=2A Un=28 VDC/240 VAC Icn=200 A AC/400 A DC	6	CLA
0916606	UT 6-TMC M 4A	In=4A Un=28 VDC/240 VAC Icn=200 A AC/400 A DC	6	CLA
0916607	UT 6-TMC M 5A	In=5A Un=28 VDC/240 VAC Icn=200 A AC/400 A DC	6	CLA
0916608	UT 6-TMC M 6A	In=6A Un=28 VDC/240 VAC Icn=200 A AC/400 A DC	6	CLA
0916610	UT 6-TMC M 10A	In=10A Un=28 VDC/240 VAC Icn=200 A AC/400 A DC	6	CLA
0916611	UT 6-TMC M 12A	In=12A Un=28 VDC/240 VAC Icn=200 A AC/400 A DC	6	CLA
0916613	UT 6-TMC M 16A	In=16A Un=28 VDC/240 VAC Icn=200 A AC/400 A DC	6	CLA

POTANSİYEL DAĞITICILAR				
2315256	VIP-2/SC/PDM-2/16	2 güç terminali, 8 dağıtıcı blok, vidalı	1	CK2
2315269	VIP-2/SC/PDM-2/24	2 güç terminali, 12 dağıtıcı blok, vidalı	1	CK2
2315272	VIP-2/SC/PDM-2/32	2 güç terminali, 16 dağıtıcı blok, vidalı	1	CK2
2903717	VIP-2/SC/PDM-2/48	2 güç terminali, 24 dağıtıcı blok, vidalı	1	CK2
2903797	VIP-3/PT/PDM-2/16	2 güç terminali, 8 dağıtıcı blok, push-in	1	CK2
2903798	VIP-3/PT/PDM-2/24	2 güç terminali, 12 dağıtıcı blok, push-in	1	CK2
2903799	VIP-3/PT/PDM-2/32	2 güç terminali, 16 dağıtıcı blok, push-in	1	CK2
2903800	VIP-3/PT/PDM-2/48	2 güç terminali, 24 dağıtıcı blok, push-in	1	CK2

ABS, BV, DNV, GL, LR, RINA onaylarından en az birinden onay almıştır.

*** Diğer dağıtım bloğu çeşitleri için FIX Dağıtım Blokları bölümünü inceleyebilirsiniz.

CAPAROC PM PN

CAPAROC PD 0V

CAPAROC E2
12-24DC/2-10A

SİP.NO.	TİP	AÇIKLAMA	AMBALAJ (Ad.)	SATIŞ GRUBU
CAPAROC ELEKTRONİK DEVRE KESİCİLER				
1110986	CAPAROC PM PN	CAPAROC devre kesici sistemini 12 veya 24 V DC ile beslemek için PROFINET arabirimi bulunan güç modülü. Güç kaynağı ile iletişim için ek sistem arabirimi.	1	CLA
1115661	CAPAROC PM S-R	CAPAROC devre kesici sistemini 12 veya 24 V DC ile beslemek için durum çıkışı ve reset girişi bulunan güç modülü.	1	CLA
1110987	CAPAROC PD 0V	0 V dönüş iletkenini doğrudan bağlamak için Push-in bağlantılar bulunan potansiyel dağıtıcı. CAPAROC güç rayları aracılığıyla DIN raya montaj için.	1	CLA
1115658	CAPAROC E4 12-24DC/1-10A	12 ve 24 V DC yükleri aşırı yüke ve kısa devreye karşı korumak için dört-kanallı elektronik devre kesici modül. LED düğme üzerinden 1 A - 10 A aralığında ayarlanabilen nominal akım.	1	CLA
1110984	CAPAROC E2 12-24DC/2-10A	12 ve 24 V DC yükleri aşırı yüke ve kısa devreye karşı korumak için iki-kanallı elektronik devre kesici modül. Kademe anahtarı üzerinden 2 A - 10 A aralığında ayarlanabilen nominal akım.	1	CLA
1110989	CAPAROC CR 20	20 slot bulunan CAPAROC sistemi için güç rayı. DIN raya montaj için.	1	CLA
1115672	CAPAROC CR 8	8 slot bulunan CAPAROC sistemi için güç rayı. DIN raya montaj için.	1	CLA

Avantajlar

- Geleceğe uyumlu modüler sistemin geniş kapsamlı uygulanabilir kombinasyonları sayesinde özelleştirilebilir standart
- Aletsiz montaj, kesintisiz kurulum ve şeffaf çalışma durumu sayesinde herkes için kolay işletim
- Seçimden dijital servislere dek kapsamlı destek sunan son derece kolay tasarım

QR kodu kullanarak **konfigüratör** sayfamıza ulaşabilirsiniz.

Özelleştirilebilir standart

Geleceğin sistemi: Çok sayıda bağımsız modül ve kombinasyon seçeneği sayesinde, CAPAROC ile size-özel çözümü oluşturun. Tamamen uyumlu modüler sistem daima gelecekteki yükseltmelerle güncellenecektir ve istediğiniz zaman - işletim sırasında bile - genişletilebilir.

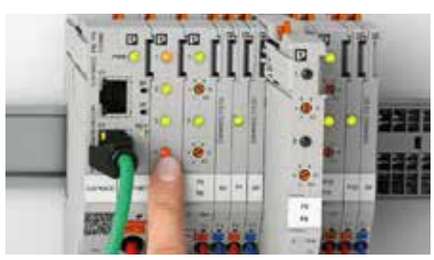

Kolay Kullanım

CAPAROC'u kullanın ve aletsiz montaj, kesintisiz kurulum ve şeffaf çalışma durumu ile kolay işletimi deneyimleyin: Modüller, monte edildiğinde bile kolayca takılıp çıkarılabilir. Kolay nominal akım ayarı ile bağlantı ve potansiyellerin açıkça tanımlanması kullanıcı dostu işletim sağlar.

Kolay Tasarım

Şaşırtıcı derecede basit: Çevrim-içi konfigüratör, ihtiyaçlarınıza tam olarak uygun bir sistem kurmanıza yardımcı olur ve kişisel sipariş numaranızla çözümünüzü tekrar tekrar sipariş edebilirsiniz. Uygun dijital hizmetler, örneğin 3D modelinden markalamaya, veri sayfasına ve E-Plan'a kadar, size özel verilerle sizi destekler.

SİP.NO.	TİP	AÇIKLAMA	AMBALAJ (Ad.)	SATIŞ GRUBU

YENİ NESİL EMpro ENERJİ ANALİZÖRLERİ

Avantajları

- 690VAC' ye kadar doğrudan ölçüm
- 63.harmoniğe kadar ölçüm
- Aktif enerji ölçüm sınıfı 0.5s; Reaktif enerji ölçüm sınıfı 2
- Modbus TCP her modelde standart olarak bulunur
- Çift haberleşmeli modellerde iki haberleşme de aynı anda çalışır
- Ekran rengi alarm durumunda kırmızı olur
- Entegre web arayüzündeki «arama» özelliği sayesinde register adresleri kolayca bulunabilir
- Konfigürasyon kolayca alınıp aktarılabilir
- 8 parametreye kadar data logging, 15 dk aralıkla 90 güne kadar

Ürün videosu

EEM-MA770

PANEL MONTE ENERJİ ANALİZÖRÜ

2907945	EEM-MA770	Modbus TCP haberleşme	1	CK4
2907944	EEM-MA770-R	Modbus TCP ve Modbus RTU haberleşme	1	CK4
2907946	EEM-MA770-PN	Modbus TCP ve PROFINET haberleşme	1	CK4
2907953	EEM-MA770-EIP	Modbus TCP ve EtherNet/IP™ haberleşme	1	CK4

EEM-MA370

RAYA MONTE ENERJİ ANALİZÖRÜ

2907983	EEM-MA370	Modbus TCP haberleşme	1	CK4
2907980	EEM-MA370-R	Modbus TCP ve Modbus RTU haberleşme	1	CK4

EEM-RS485-MA400

RAYA MONTE EKRANSIZ ENERJİ ANALİZÖRÜ

2907954	EEM-MB370	Modbus TCP haberleşme	1	CK4
2907984	EEM-MB370-PN	Modbus TCP ve PROFINET haberleşme	1	CK4
2907971	EEM-MB370-EIP	Modbus TCP ve EtherNet/IP™ haberleşme	1	CK4

AKIM VE GERİLİM DÖNÜŞTÜRÜCÜLER

MCR-SL-CUC...

AKIM TRAFOSU GEREKTİRMEYEN AC, DC VEYA BOZUK AKIMLAR İÇİN DÖNÜŞTÜRÜCÜLER

SİP.NO.	TİP	AÇIKLAMA	AMBALAJ (Ad.)	SATIŞ GRUBU
2308027	MCR-SL-CUC-100-I	Giriş 0..100A, 20..6000Hz, çıkış 4..20 mA 20..30VDC besleme gerilimi, Ø32 mm delik çapı	1	CK4
2308030	MCR-SL-CUC-200-I	Giriş 0..200A, 20..6000Hz, çıkış 4..20 mA 20..30VDC besleme gerilimi, Ø32 mm delik çapı	1	CK4
2308043	MCR-SL-CUC-300-I	Giriş 0..300A, 20..6000Hz, çıkış 4..20 mA 20..30VDC besleme gerilimi, Ø32 mm delik çapı	1	CK4
2308072	MCR-SL-CUC-400-I	Giriş 0..400A, 20..6000Hz, çıkış 4..20 mA 20..30VDC besleme gerilimi, Ø32 mm delik çapı	1	CK4
2308085	MCR-SL-CUC-500-I	Giriş 0..500A, 20..6000Hz, çıkış 4..20 mA 20..30VDC besleme gerilimi, Ø32 mm delik çapı	1	CK4
2308098	MCR-SL-CUC-600-I	Giriş 0..600A, 20..6000Hz, çıkış 4..20 mA 20..30VDC besleme gerilimi, Ø32 mm delik çapı	1	CK4
2308108	MCR-SL-CUC-100-U	Giriş 0..100A, 20..6000Hz, çıkış 0..10 V 20..30VDC besleme gerilimi, Ø32 delik çapı	1	CK4
2308205	MCR-SL-CUC-200-U	Giriş 0..200A, 20..6000Hz, çıkış 0..10 V 20..30VDC besleme gerilimi, Ø32 delik çapı	1	CK4
2308302	MCR-SL-CUC-300-U	Giriş 0..300A, 20..6000Hz, çıkış 0..10V 20..30VDC besleme gerilimi, Ø32 delik çapı	1	CK4

AKIM TRAFOSU GEREKTİRMEYEN AC AKIM İÇİN DÖNÜŞTÜRÜCÜLER (18,5mm DELİK ÇAPI)

2813486	MCR-SL-S-100-I-LP	Giriş 0..50/75/100A, çıkış 4..20 mA, çevrim beslemeli	1	CK4
2813499	MCR-SL-S-200-I-LP	Giriş 0..100/150/200A, çıkış 4..20 mA, çevrim beslemeli	1	CK4
2813509	MCR-SL-S-400-I-LP	Giriş 0..200/300/400A, çıkış 4..20 mA, çevrim beslemeli	1	CK4
2813457	MCR-SL-S-100-U	Giriş 0..50/75/100A, çıkış 0..10V, 0 - 5V	1	CK4
2813460	MCR-SL-S-200-U	Giriş 0..100/150/200A, çıkış 0..10V, 0 - 5V	1	CK4
2813473	MCR-SL-S-400-U	Giriş 0..200/300/400A, çıkış 0..10V, 0 - 5V	1	CK4

SİP.NO.	TİP	AÇIKLAMA	AMBALAJ (Ad.)	SATIŞ GRUBU

AKIM VE GERİLİM DÖNÜŞTÜRÜCÜLER

MCR-SLP-1-5-UI-0

AKIM DÖNÜŞTÜRÜCÜLER

2814359	MCR-SLP-1-5-UI-0	Giriş 0..1 A AC, 0..5A AC, çıkış 0..10 V/0..20 mA pasif (beslemesiz) dönüştürücü	1	CK4

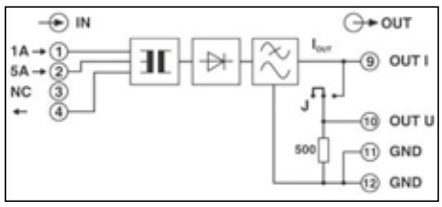

YENİ

YENİ ECM SERİSİ AKIM DÖNÜŞTÜRÜCÜLER

1136504	ECM-UC-10A-UI	Dört akım ölçüm aralığı: 0 A ... 0,1 A - 0 A ... 12,5 A. Standart konfigürasyon, Push-in bağlantı	1	CK4
1191969	ECM-UC-10A-MRTU	0 A ... 0,1 A - 0 A ... 12,5 A. Modbus/RTU arabirim konfigürasyonu (RS-485),	1	CK4
1136513	ECM-UC-100A-UI	Akım ölçüm aralıkları: 0 A ... 125 A. Standart konfigürasyon, Push-in bağlantı	1	CK4
1191986	ECM-UC-100A-MRTU	Akım ölçüm aralıkları: 0 A ... 125 A. Modbus/RTU arabirim konfigürasyonu (RS-485)	1	CK4

MACX...CAC...

2810612	MACX MCR-SL-CAC-5-I	Giriş 0..1 A AC, 0..5A AC, çıkış 0(4)..20 mA akım dönüştürücü (DIP siviç ile ayarlanabilir)	1	CK4
2810625	MACX MCR-SL-CAC-5-I-UP	Giriş 0..1 A AC, 0..5A AC, çıkış 0(4)..20 mA akım dönüştürücü, 19.2 V AC/DC ... 253 V AC/DC besleme (DIP siviç ile ayarlanabilir)	1	CK4
2810638	MACX MCR-SL-CAC-12-I-UP	Giriş 0..5 A AC, 0..12A AC, çıkış 0(4)..20 mA akım dönüştürücü, 19.2 VAC/DC..253 VAC/DC besleme (DIP siviç ile ayarlanır)	1	CK4

GERİLİM DÖNÜŞTÜRÜCÜLER

MACX MCR-VAC...
MCR-S...

2906239	MACX MCR-VAC	0…660 VAC arası gerilim dönüştürücü, çıkış 0(4)…20 mA veya 0… 10 V (DIP sviç ile ayarlanır) Kademeler 24V,36V,54V,80V,120V,170V,250V,370V,550V +/-20% zero/span ayarı	1	CK4
2906242	MACX MCR-VDC	0...± 660 VDC arası gerilim dönüştürücü, çıkış 0...± 20mA veya 0...± 10V (DIP sviç ile ayarlanır) Kademeler 24V,36V,54V,80V,120V,170V,250V,370V,550V +/-20% zero/span ayarı	1	CK4

AKIM EŞİK DEĞER ŞALTERLERİ

2864464	MCR-SL-S-16-SP-24	0...16 A AC, akım izleme rölesi, 1 PDT röle çıkış	1	CK4

SİP.NO.	TİP	AÇIKLAMA	AMBALAJ (Ad.)	SATIŞ GRUBU

İZLEME

EMD-BL ...

AKIM İZLEME MODÜLÜ (TEK FAZLI)

2903521	EMD-BL-C-10	0..5A veya 0..10A AC bir faz akımı için, aşırı/düşük akım veya pencere fonksiyonu, 1 PDT çıkış	1	CK4
2866022	EMD-FL-C-10	Düşük/Yüksek akım, pencere fonksiyonu, 2xPDT çıkış, 24-240 VAC/DC	1	CK4
2866019	EMD-SL-C-OC-10	Yüksek akım, 1xPDT çıkış, besleme modülü ile kullanılır	1	CK4
2867937	EMD-SL-C-UC-10	Düşük akım, 1xPDT çıkış, besleme modülü ile kullanılır	1	CK4

GERİLİM İZLEME MODÜLÜ (TEK FAZLI)

2903523	EMD-BL-V-230	24 VAC/DC veya 230 VAC için düşük gerilim/pencere fonksiyonu, 1 PDT çıkış	1	CK4
2866048	EMD-FL-V-300	Düşük/Yüksek gerilim, pencere fonksiyonu, 2xPDT çıkış, 24-240 VAC/DC	1	CK4
2866035	EMD-SL-V-UV-300	Düşük gerilim, 1xPDT çıkış, besleme modülü ile kullanılır	1	CK4

EMD-FL/SL...

GERİLİM İZLEME MODÜLÜ (ÜÇ FAZLI)

2903525	EMD-BL-3V-400	Gerilim pencere fonksiyonu ve/veya faz sırası, 1 PDT çıkış	1	CK4
2866064	EMD-FL-3V-400	Düşük gerilim, pencere fonksiyonu, asimetri, faz sırası/hatası, 2xPDT çıkış, 24..240 VAC/DC besleme	1	CK4
2866051	EMD-SL-3V-400	Pencere fonksiyonu, 1xPDT çıkış, besleme modülü ile kullanılır	1	CK4
2885278	EMD-SL-3V-400-N	Pencere fonksiyonu, nötr kopması, 1xPDT çıkış, besleme modülü ile kullanılır	1	CK4
2903527	EMD-BL-PH-480	Faz sırası ve asimetri için denetleme rölesi, 1 PDT çıkış	1	CK4
2866077	EMD-SL-PH-400	Faz sırası/hatası, asimetri, 2xPDT çıkış, kendinden beslemeli	1	CK4
2905597	EMD-SL-PH-690	Düşük gerilim, faz sırası/hatası, asimetri, 2xPDT çıkış, kendinden beslemeli, 208 V AC...690 V AC	1	CK4

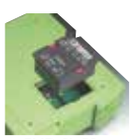
EMD-SL-PS...

GÜÇ FAKTÖRÜ İZLEME MODÜLÜ

2885809	EMD-FL-PF-400	Güç faktörü izleme modülü, 2xPDT çıkış, kendinden beslemeli	1	CK4

TERMİSTÖR İZLEME MODÜLÜ

2906253	EMD-BL-PTC-PT	PTC motor sargı sıcaklığı izleme modülü, 1xPDT çıkış, (maksimum 6 PTC)	1	CK4
2866093	EMD-SL-PTC	PTC motor sargı sıcaklığı izleme modülü, 2xPDT çıkış, (maksimum 6 PTC), besleme modülü ile kullanılır	1	CK4

SIVI SEVİYE KONTROL RÖLESİ

2885906	EMD-SL-LL-230	Sıvı seviye kontrol rölesi, 2xPDT çıkış, 230VAC besleme	1	CK4

BESLEME MODÜLLERİ

2885359	EMD-SL-PS- 24DC	20..30 VDC besleme modülü	1	CK4
2866103	EMD-SL-PS-24AC	20,2..26,4 VAC besleme modülü	1	CK4
2866116	EMD-SL-PS-110AC	88..121 VAC besleme modülü	1	CK4
2866129	EMD-SL-PS-230VAC	195..264 VAC besleme modülü	1	CK4
2885294	EMD-SL-PS45-230AC	195..264 VAC besleme modülü, 2900177 ile beraber kullanılır	1	CK4

TR-ES-1T-MUL-10H

ZAMAN RÖLELERİ

2909777	TR-ES-1T-MUL-10H	7 fonksiyonlu zaman rölesi, 50 ms...10 saat arası 6 kademe, besleme 24 VDC ... 48 VDC veya 24 VAC ... 240 VAC	1	CK4

EMG 45-DIO14M/LP

LAMBA TEST MODÜLLERİ

2954798	EMG 45-DIO 8E/LP	4 çiftli bireysel kablolama için	1	CK4
2954808	EMG 90-DIO 16E/LP	8 çiftli bireysel kablolama için	1	CK4
2950132	EMG 45-DIO14M/LP	7 çiftli ortak tetiklemeli	1	CK4
2954785	EMG 90-DIO 32M/LP	16 çiftli ortak tetiklemeli	1	CK4

EMG 22...

DİYOT MODÜLLERİ

2950048	EMG 22-DIOE4E	4'lü diyot modülü, bağımsız bağlantı	10	CK4
2950103	EMG 45-DIO8E	8'li diyot modülü, bağımsız bağlantı	5	CK4
2954895	EMG 90-DIO17E	17'li diyot modülü, bağımsız bağlantı	5	CK4

PACT MCR-V1...

PACT MCR-V2...

SİP.NO.	TİP	AÇIKLAMA	AMBALAJ (Ad.)	SATIŞ GRUBU
AKIM TRAFOLARI				
PACT SERİSİ AKIM TRAFOLARI				
2277022	PACT MCR-V1-21-44-100-5A-1	100/5 2.5 VA Cl1	1	CK4
2277776	PACT MCR-V1-21-44-200-5A-1	200/5 5 VA Cl1	1	CK4
2277048	PACT MCR-V1-21-44-250-5A-1	250/5 5 VA Cl1	1	CK4
2277116	PACT MCR-V2-4012- 70- 250-5A-1	250/5 5 VA Cl1	1	CK4
2276133	PACT MCR-V2-5012- 85- 250-5A-1	250/5 7.5 VA Cl1	1	CK4
2277051	PACT MCR-V1-21-44-400-5A-1	400/5 5 VA Cl1	1	CK4
2277064	PACT MCR-V2-3015- 60- 100-5A-1	100/5 2.5 VA Cl1	1	CK4
2277080	PACT MCR-V2-3015- 60- 250-5A-1	250/5 10 VA Cl1	1	CK4
2277093	PACT MCR-V2-3015- 60- 400-5A-1	400/5 10 VA Cl1	1	CK4
2277873	PACT MCR-V2-6015- 85- 200-5A-1	200/5 2.5VA Cl1	1	CK4

Diğer ürünlerimiz için

Rogowski bobinli akım izleme

PACT RCP serisi cihazlar yeterli montaj alanının olmadığı retrofit projelerinde kullanılabilir.

SİP.NO.	TİP	AÇIKLAMA	AMBALAJ (Ad.)	SATIŞ GRB.
ROGOWSKI BOBİNLİ AKIM TRAFOLARI VE DÖNÜŞTÜRÜCÜLERİ				
ROGOWSKI BOBİNLİ AKIM TRAFOLARI				
2904921	PACT RCP-4000A-1A-D95	4000A giriş, 1A çıkış, 8 kademeli* (300 mm uzunluğunda Rogowski bobini ve transdüser seti)	1	CK4
2904922	PACT RCP-4000A-1A-D140	4000A giriş, 1A çıkış, 8 kademeli* (450 mm uzunluğunda Rogowski bobini ve transdüser seti)	1	CK4
2904923	PACT RCP-4000A-1A-D190	4000A giriş, 1A çıkış, 8 kademeli* (600 mm uzunluğunda Rogowski bobini ve transdüser seti)	1	CK4
ROGOWSKI BOBİNLİ AKIM DÖNÜŞTÜRÜCÜLER				
2906231	PACT RCP-4000A-UIRO-D95	4000A giriş, 0(4)…20mA veya 0... 10V çıkış, 8 kademeli* (300 mm uzunluğunda Rogowski bobini ve transdüser seti)	1	CK4

*** Not : 8 kademe 100A, 250A, 400A, 630A, 1000A, 1500A, 2000A, 4000A olarak seçilebilir.**

OPSİYONEL AKSESUAR				
2904895	PACT RCP-CLAMP	Rogowski bobininin 5...15 mm genişliğindeki baralara tutturmak için.	1	CK4

Ürün videosu

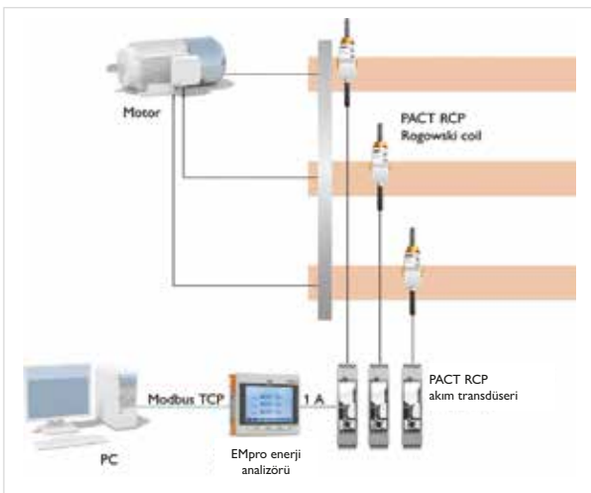

Enerji izleme sistemi örneği

Hızlı ve kolay **montaj**

Bara [mm x mm]	Bobin uzunluğu [mm]	her faz için 1 bara	her faz için 2 bara	her faz için 3 bara
30 x 10	300	x	x	
40 x 10	300	x	x	
40 x 10	450			x
50 x 10	300	x		
50 x 10	450		x	x
60 x 10	300	x		
60 x 10	450		x	x
80 x 10	450	x	x	x
100 x 10	450	x	x	
100 x 10	600			x
120 x 10	450	x		
120 x 10	600		x	x
160 x 10	600	x	x	x

Avantajları

- Yeterli montaj alanının olmadığı yerlerde kullanılabilir.
- Hızlı ve kolay montaj sağlar.
- Tek bir ölçüm sistemi ile 100 - 4000 A alternatif akımlar dönüştürülür.
- 10 - 5000 Hz frekans aralığında harmonik ve transientler algılanır.
- 3 farklı bobin uzunluğuyla uygulamanıza optimum adaptasyon sağlanır.
- Güvenli montaj ve operasyon sayesinde tehlikeli açık devre gerilimleri oluşmaz.

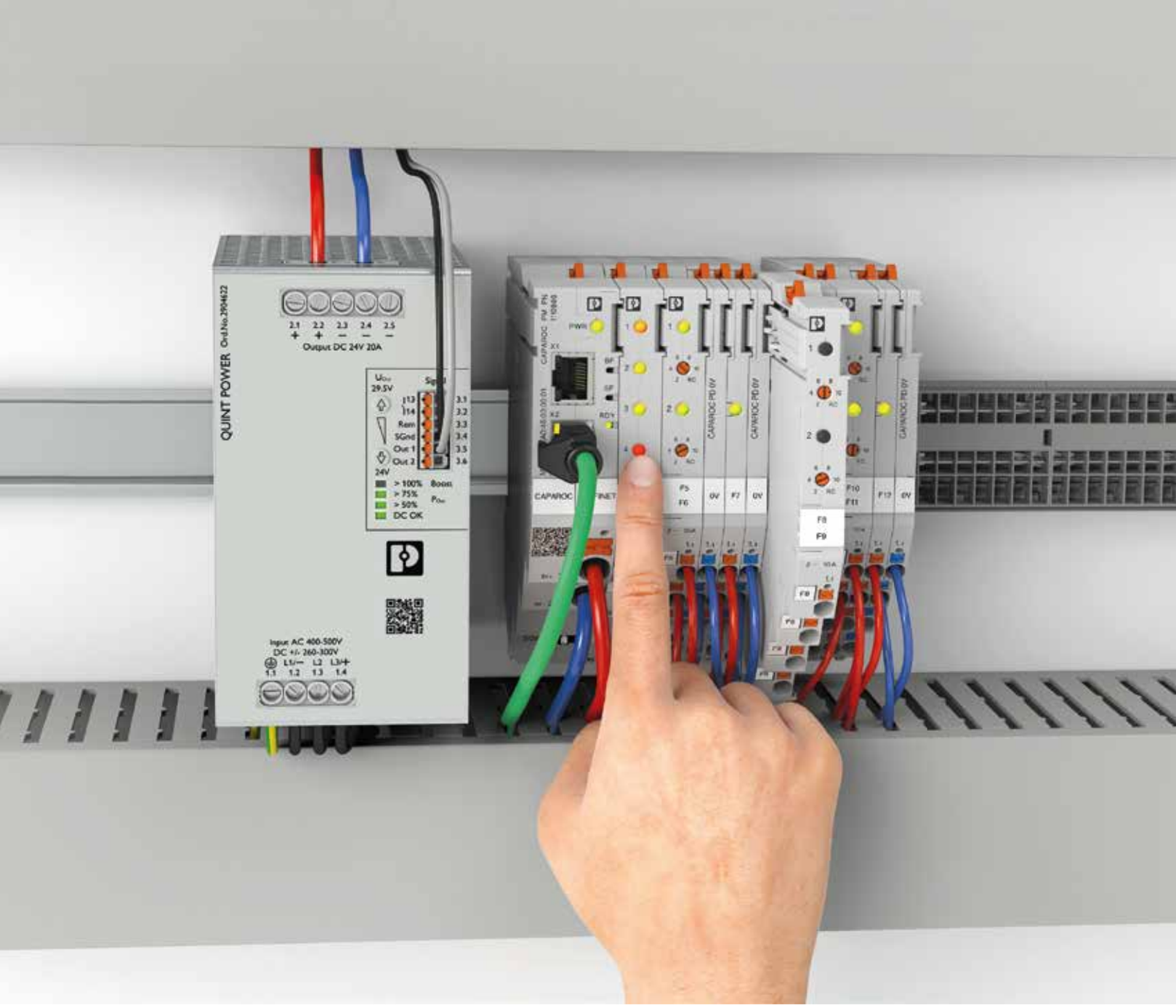

Özelleştirilebilir Koruma

CAPAROC modüler sisteminin çok yönlü kombinasyon seçeneklerinden kendi özel korumanızı yaratın.

CAPAROC, aşırı akım koruması için size özel modüler bir sistemdir. Birçok kombinasyon seçeneği, kullanıcı dostu kullanım ve şaşırtıcı basitlikte tasarım ile, cihaz korumasında tümüyle kişisel standardınızı oluşturabilirsiniz. Bu sistemi kullanarak gelecek için mükemmel bir konumda olursunuz.

PHOENIX CONTACT

Aşırı Gerilime Karşı Koruma
TRABTECH / Parafudr

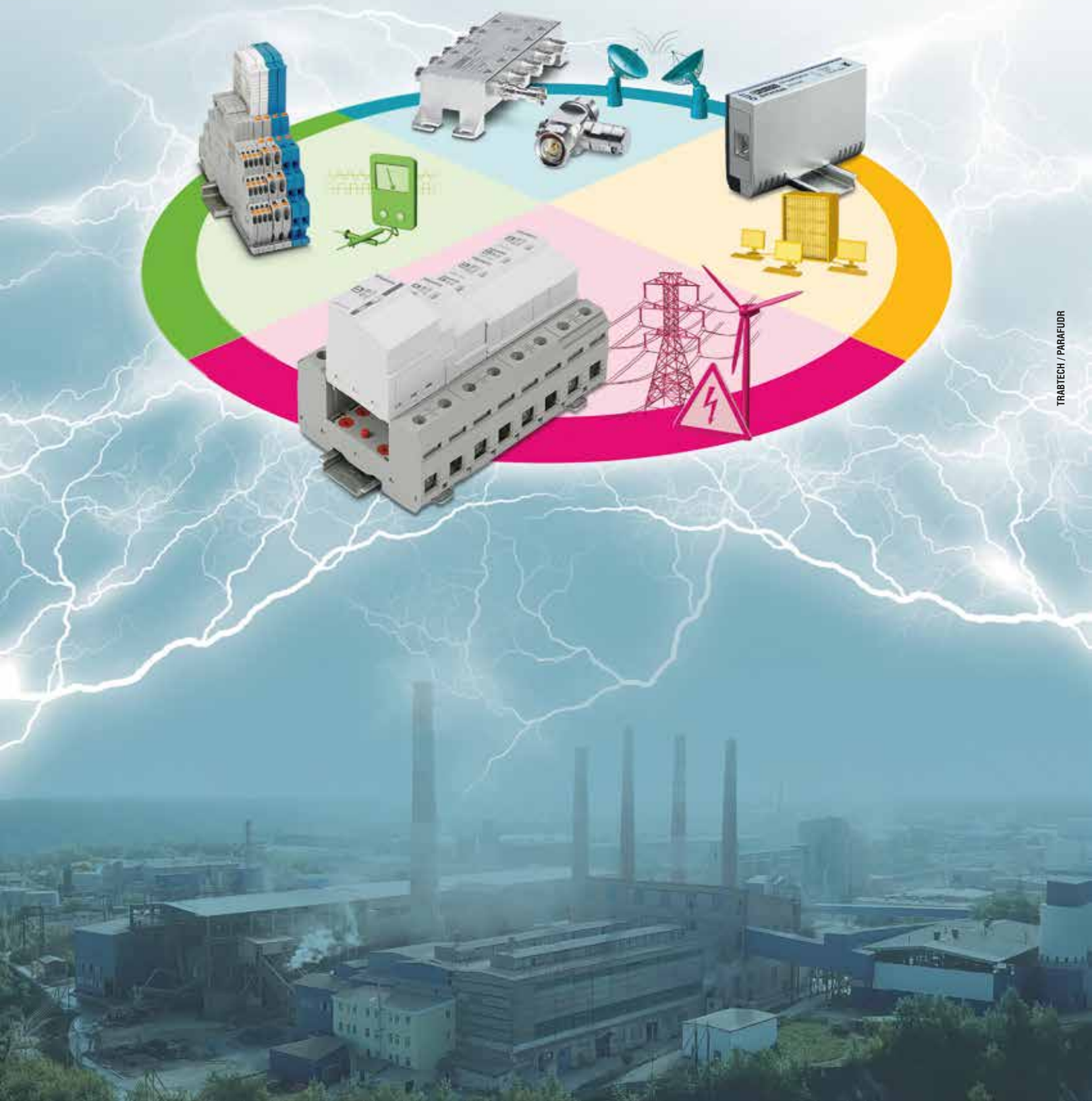

TRABTECH / PARAFUDR

Güç güvenilirliği için komple çözümler

İçindekiler

AŞIRI GERİLİME KARŞI KORUMA

SEC SERİSİ (Güvenli Enerji Kontrolü) 107

T1 (SINIF B) YILDIRIM AKIM İLETİCİLERİ 108

T1+T2 (SINIF B+C) KOMBİNE İLETİCİLER 108

T2 (SINIF C) AŞIRI GERİLİM İLETİCİLERİ 109

SİNYAL HATLARI İÇİN KORUMA MODÜLLERİ 112

DATA HATLARI İÇİN KORUMA MODÜLLERİ 113

FOTOVOLTAİK SİSTEMLER İÇİN KORUMA MODÜLLERİ 113

Güvenli Enerji Kontrolü (SEC) Teknolojisi

Yeni kıvılcım aralığı teknolojisi

T1 arestörlerde yeni geliştirilen kıvılcım aralıkları izoledir ve art akımsız teknolojisi kullanılmıştır. Bu, sisteminizdeki komponentlerin dayanımını arttırır.

Sigorta entegreli T1 yıldırım arestörü

FLT-SEC-HYBRID... tek kutupta aşırı gerilim koruma ve sigortayı kombine eder. Ayrı bir arestör sigortası kullanılmadığından yer kazandırır ve montaj maliyetlerini düşürür.

Özel uygulamalar

Son derece kompakt tasarımda maksimum deşarj kapasitesi. Endüstri ve rüzgar santrallerinde kullanım için ideal T1 yıldırım arestörüdür.

Yıldırım akımı ve aşırı gerilime karşı koruma

T1 yıldırım arestörleri ve T2 aşırı gerilim koruma cihazlarının koordineli kombinasyonu sayesinde güvenilir koruma ve minimum montaj işçiliği sağlar.

Çok ince

Kanal başına 12.5 mm toplam genişlikle T2 aşırı gerilim koruma cihazları minimum hacimde mükemmel bir koruma sağlar. Paralel bağlantıda 315 A'e kadar sigortasız kullanılabilirler.

Güçlü T3 cihaz koruması

Entegre sigortası sayesinde ayrı bir sigorta kullanılma gereğini ortadan kaldırır. Bu şekilde yer kazandırır ve planlamayı basitleştirir.

Enerji hatları için T1+T2 koruma FLT-SEC-T1+T2

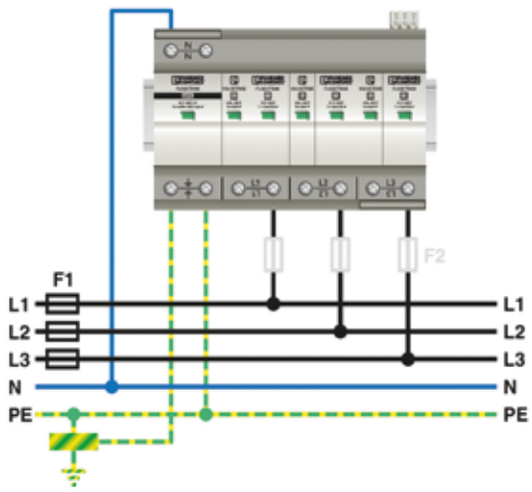

F1 A gG	F2 A gG	$S_L = S_N$ mm²	S↓ mm²	$S_{PE(N)}$ mm²
40 50		6 6	16 16	6 6
63 80		10 10	16 16	10 10
100 125		16 16	16 16	16 16
160 200		25 25	16 16	16 16
250		35	16	16
315		2 x 25	25	25
> 315	≤ 315	2 x 25	25	25

Enerji hatları için T2 koruma VAL-SEC

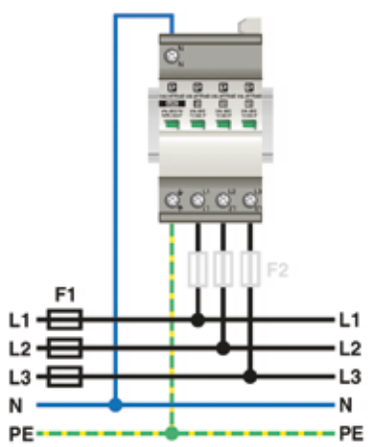

F1 A gG	F2 A gG	$S_L = S_N$ mm²	$S_{PE(N)}$ mm²
25 35 40 50		6 6 6 6	6 6 6 6
63 80		10 10	10 10
100 125 160 200 250 315		16 16 16 16 16 16	16 16 16 16 16 16
> 315	≤ 315	16	16

Cihaz Koruma için T3 koruma PLT-SEC

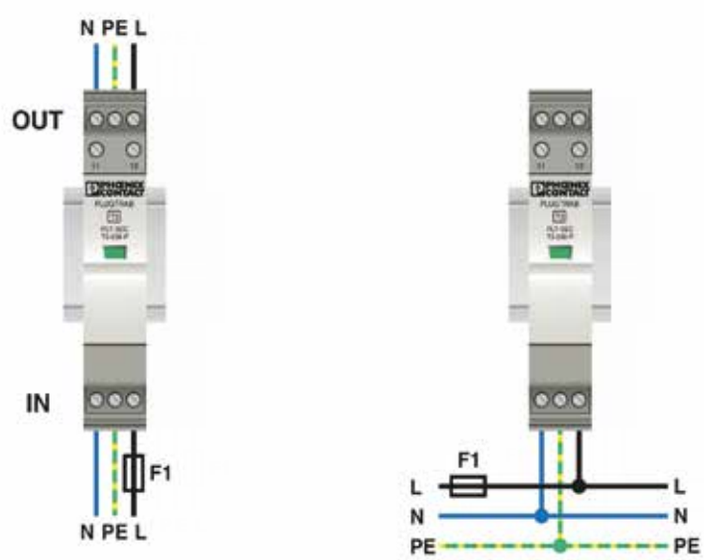

Entegre Sigortalı Cihaz Koruma

TRABTECH AŞIRI GERİLİM KORUMA ÜRÜNLERİ

FLT-SEC-...

T1 (SINIF B) YILDIRIM AKIM İLETİCİLERİ (10/350) µs

SEC SERİSİ (GÜVENLİ ENERJİ KONTROLÜ)

SİP.NO.	TİP	Sistem	Iimp (kA) 10/350 µs	Uc	Up	Fm	AMBALAJ (Ad.)	SATIŞ GRB.
2801615	FLT-SEC-H-T1-1C-264/25-FM Sigorta entegreli.	1+0	25 kA (L-PEN)	264 VAC	≤1,5 kV (L-PEN)	√	1	CL1
2908264	FLT-SEC-P-T1-3S-440/35-FM	3+1	100 kA (N-PE)	440 VAC	≤2,5 kV (L-N/N-PE)	√	1	CL1
2909589	FLT-SEC-P-T1-3S-264/50-FM	3+1	100 kA (N-PE)	350 VAC	≤1,5 kV (L-PE)	√	1	CL1
2907390	FLT-SEC-P-T1-3C-264/50-FM	3+0	50 kA (L-PEN)	350 VAC	≤2,5 kV (L-PE)	√	1	CL1
2907388	FLT-SEC-P-T1-1S-264/50-FM	1+1	100 kA (N-PE)	350 VAC	≤1,5 kV (L-PE)	√	1	CL1
2905421	FLT-SEC-P-T1-3S-350/25-FM	3+1	100 kA (N-PE)	350 VAC	≤1,5 kV (L-N/N-PE)	√	1	CL1
2905419	FLT-SEC-P-T1-3C-350/25-FM	3+0	25 kA (L-PEN)	350 VAC	≤1,5 kV (L-PEN)	√	1	CL1
2905415	FLT-SEC-P-T1-1S-350/25-FM	1+1	100 kA (N-PE)	350 VAC	≤1,5 kV (L-N/N-PE)	√	1	CL1

FLT-SEC-T1+T2 - ...

T1+T2 (SINIF B+C) KOMBİNE İLETİCİLER

SEC SERİSİ (GÜVENLİ ENERJİ KONTROLÜ)

SİP. NO.	TİP	Sistem	Iimp (kA) 10/350 µs	In(kA) 8/20 µs	Uc	Up	Fm	AMBALAJ (Ad.)	SATIŞ GRB.
2905470	FLT-SEC-T1+T2-3S-350/25-FM	3+1	100 kA (N-PE)	100 kA (N-PE)	350 VAC	≤1,5 kV (L-N/N-PE)	√	1	CL1
2905469	FLT-SEC-T1+T2-3C-350/25-FM	3+0	25 kA (L-PEN)	25 kA (L-PEN)	350 VAC	≤1,5 kV (L-PEN)	√	1	CL1
2905466	FLT-SEC-T1+T2-1S-350/25-FM	1+1	100 kA (N-PE)	100 kA (N-PE)	350 VAC	≤1,5 kV (L-N/N-PE)	√	1	CL1

VAL-MS-T1/T2...

T1/T2 (SINIF B/C) - STANDART SERİ

2800183	VAL-MS-T1/T2 335/12,5/3+1-FM	3+1	50 kA (N-PE)	50 kA (N-PE)	335 VAC	≤1,7 kV (N-PE) ≤1,2 kV (L-N)	√	1	CL1
2800184	VAL-MS-T1/T2 335/12,5/3+1	3+1	50 kA (N-PE)	50 kA (N-PE)	335 VAC	≤1,2 kV (L-N) ≤1,7 kV (N-PE)		1	CL1
2800188	VAL-MS-T1/T2 335/12,5/3+0-FM	3+0	12,5 kA (L-PEN)	12,5 kA (L-PEN)	335 VAC	≤1,2 kV (L-PEN)	√	1	CL1
2800189	VAL-MS-T1/T2 335/12,5/3+0	3+0	12,5 kA (L-PEN)	12,5 kA (L-PEN)	335 VAC	≤1,2 kV (L-PEN)		1	CL1
2800186	VAL-MS-T1/T2 335/12,5/1+1-FM	1+1	50 kA (N-PE)	50 kA (N-PE)	335 VAC	≤1,2 kV (L-N) ≤1,7 kV (N-PE)	√	1	CL1
2800187	VAL-MS-T1/T2 335/12,5/1+1	1+1	50 kA (N-PE)	50 kA (N-PE)	335 VAC	≤1,2 kV (L-N)		1	CL1
2801532	VAL-MS-T1/T2 48/12,5/1+1V	1+1	12,5 kA (L-PEN)	12,5 kA (L-PEN)	75 VAC - 100 VDC	≤0,4kV (L-PEN)		1	CL1
2801533	VAL-MS-T1/T2 48/12,5/1+1V-FM	1+1	12,5 kA (L-PEN)	12,5 kA (L-PEN)	75 VAC - 100 VDC	≤0,4kV (L-PEN)	√	1	CL1

T1+T2+T3 (SINIF B+C+D) KOMBİNE İLETİCİLER

FLT-MB-T1...

T1+T2+T3 (SINIF B+C+D)-MONOBLOK SERİ

SİP.NO.	TİP	Sistem	I max.	Uc	Up	Fm	AMBALAJ (Ad.)	SATIŞ GRB.
1461299	FLT-MB-T1-264/25-1+1-UT	1+1	50 kA (N-PE)	264 VAC	≤1,5 kV (L-N/N-PE)		1	CL1
1461300	FLT-MB-T1-264/25-1+1-UT-R	1+1	50 kA (N-PE)	264 VAC	≤1,5 kV (L-N/N-PE)	√	1	CL1
1461303	FLT-MB-T1-264/25-3+1-UT	3+1	100 kA (N-PE)	264 VAC	≤1,5 kV (L-N/N-PE)		1	CL1
1461304	FLT-MB-T1-264/25-3+1-UT-R	3+1	100 kA (N-PE)	264 VAC	≤1,5 kV (L-N/N-PE)	√	1	CL1
1380654	FLT-MB-T1-264/12.5-1+1-UT	1+1	50 kA (N-PE)	264 VAC	≤1,5 kV (L-N/N-PE)		1	CL1
1380657	FLT-MB-T1-264/12.5-1+1-UT-R	1+1	50 kA (N-PE)	264 VAC	≤1,5 kV (L-N/N-PE)	√	1	CL1
1380661	FLT-MB-T1-264/12.5-3+1-UT	3+1	50 kA (N-PE)	264 VAC	≤1,5 kV (L-N/N-PE)		1	CL1
1380667	FLT-MB-T1-264/12.5-3+1-UT-R	3+1	50 kA (N-PE)	264 VAC	≤1,5 kV (L-N/N-PE)	√	1	CL1

YENİ

T2 (SINIF C) AŞIRI GERİLİM İLETİCİLERİ (8/20) µs

VAL-SPP-T2- ...

SEC SERİSİ (GÜVENLİ ENERJİ KONTROLÜ)

1466214	VAL-SPP-T2-275-3+1-UT-R	3+1	40 kA	275 VAC	≤1,35 kV (L-N/N-PE)	√	1	CL1
1466212	VAL-SPP-T2-275-1+1-UT-R	1+1	40 kA	275 VAC	≤135 kV (L-N)	√	1	CL1

VAL-MS...

STANDART SERİ

2838209	VAL-MS 230 / 3+1	3+1	40 kA	275 VAC	≤1,35 kV (L-N) ≤1,5 kV (N-PE)		1	CL1
2838199	VAL-MS 230 / 3+1 / FM	3+1	40 kA	275 VAC	≤1,35 kV (L-N), ≤1,5 kV (N-PE)	√	1	CL1
2804429	VAL-MS 230 / 1+1	1+1	40 kA	275 VAC	≤1,35 kV (L-N), ≤1,5 kV (N-PE)		1	CL1
2804432	VAL-MS 230 / 1+1 / FM	1+1	40 kA	275 VAC	≤1,35 kV (L-N), ≤1,5 kV (N-PE)	√	1	CL1
2839127	VAL-MS 230	L-PEN	40 kA	275 VAC	≤1.35 kV		1	CL1
2839130	VAL-MS 230/FM	L-PEN	40 kA	275 VAC	≤1.35 kV,	√	1	CL1
2817987	F-MS 12	N-PE	40 kA	260 VAC	≤1,5 kV		1	CL1
2817974	F-MS12/FM	N-PE	40 kA	260 VAC	≤1,5 kV	√	1	CL1
2798844	VAL-MS 230 ST	230 V AC fiş elemanı (L-N)					10	CL1
2817990	F-MS 12 ST	N- PE fiş elemanı					10	CL1
2817741	VAL-MS BE	Taban elemanı					10	CL1
2817738	VAL-MS BE/FM	Taban elemanı				√	10	CL1
2838843	VAL-MS 320 ST	320 V AC fiş elemanı (L-N)					10	CL1
2816399	VAL-MS 400 ST	400 V AC fiş elemanı (L-N)					10	CL1
2807609	VAL-MS 500 ST	500 V AC fiş elemanı (L-N)					10	CL1

TRABTECH AŞIRI GERİLİM KORUMA ÜRÜNLERİ

T3 (SINIF D) CİHAZ KORUMA

SEC SERİSİ (GÜVENLİ ENERJİ KONTROLÜ)

PLT-SEC-T3-230-FM-PT

SİP.NO.	TİP	Sistem	Uc	Up	Fm	AMBALAJ (Ad.)		SATIŞ GRB.
2905230	PLT-SEC-T3-3S-230-FM (Tip 3) Sigorta entegreli	3+1	264 VAC	≤1.4 kV (L-N) ≤1.5 kV (L-PE/N-PE)	√	1		CL1
2907928	PLT-SEC-T3-230-FM-PT (Tip 2/3)	1+1	264 VAC / 240 VDC	≤1,25 kV (L-N) ≤1,4kV (L-PE/N-PE)	√	1		CL1
2907927	PLT-SEC-T3-120-FM-PT (Tip 2/3)	1+1	150 VAC / 150 VDC	≤0,75 kV (L-N) ≤0,85 kV (L-PE/N-PE)	√	1		CL1
2907925	PLT-SEC-T3-24-FM-PT (Tip 3)	1+1	34 VAC / 44 VDC	≤0,2 kV(L-N) ≤0,6 kV (L-PE/N-PE)	√	1		CL1

PT 2+1-S-48DC/FM

STANDART SERİ

2817958	PT 2+1-S-48DC/FM	1+1	60 VDC	≤0.12 kV (L-N) ≤0.12 kV (L-PE/N-PE)	√	1		CL1

ESSENTIAL CİHAZ KORUMA

ESSENTIAL edition

PLT-EE-T3-24DC-R

1249054	PLT-EE-T3-24DC-R	1+1	34 VAC	≤0,2kV (L/N) ≤0,6kV (L-PE/N-PE)	√	1		CL1
1249060	PLT-EE-T3-230AC-R	1+1	264 VAC	≤1,25kV (L/N) ≤1,4kV (L-PE/N-PE)	√	1		CL1

İZOLASYON KIVILCIM ARALIĞI

FLT-ISG-100-EX

2905579	FLT-ISG-100-EX	I_{imp} (10/350 µs) 100kA				1		CL1

Enerji hatları için aşırı gerilim koruması

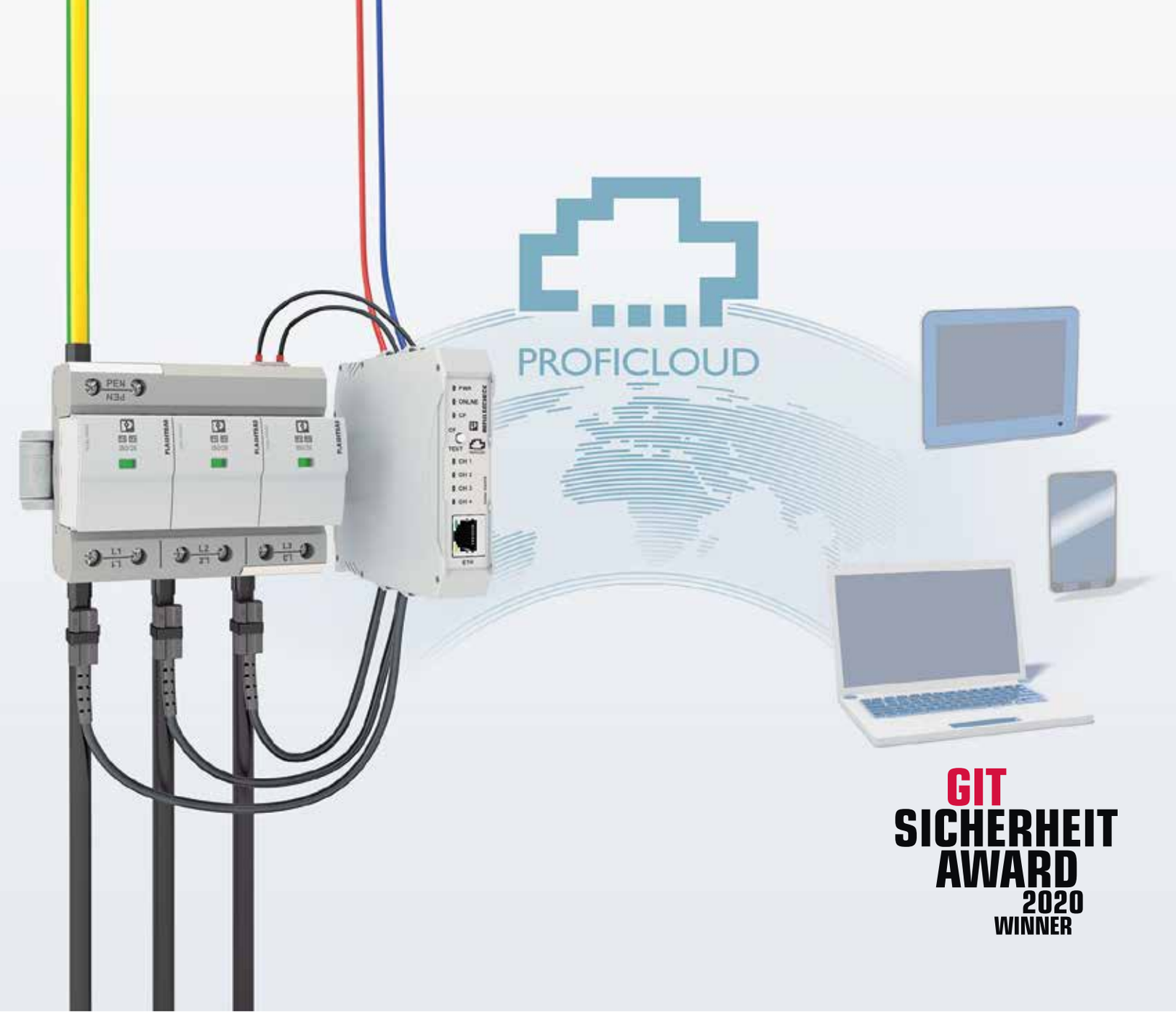

Akıllı İzleme Sistemi

Sistemle ilgili öngörü

ImpulseCheck, yıldırım ve aşırı gerilim koruması için dünyanın ilk akıllı yardımcı sistemidir. Sistem, her bir koruyucu cihazın kalan ömrünü bulut bağlantısı üzerinden ölçmenizi sağlar.

Sisteminizin nabzını tutmak : Sisteminizin durumunu ölçün ve aşırı gerilim koruma cihazlarının kalan ömrünü (sağlık durumunu) belirleyin.

PHOENIX CONTACT

TRABTECH AŞIRI GERİLİM KORUMA ÜRÜNLERİ

CTM 2x1...

DT-TELE-RJ45

SİP.NO.	TİP	AÇIKLAMA	AMBALAJ (Ad.)	SATIŞ GRB.
TELEFON HATLARI KORUMASI				
2838623	CTM 2x1-180DC-GS-P	Telefon hatları için aşırı gerilim koruma modülü, termik ve akım korumalı	10	CL3
2838636	CTM 2x1-180DC-GS	Telefon hatları için aşırı gerilim koruma modülü, termik korumalı	10	CL3
2838539	CTM 1x2-110AC	Telefon hatları için aşırı gerilim koruma modülü	10	CL3
2838610	CTM 10-MAG	10'lu reglet için montaj adaptörü	5	CL3
2765547	CT 1-10-ES	10'lu reglet için toprak bağlantı çubuğu	10	CL3
2882925	DT-TELE-RJ45	RJ 11/12/45 konnektörlü telefon hattı için aşırı gerilim koruma modülü	1	CL3

DT-LAN...

VERİ HATLARI (LAN) ve IP KAMERA SİSTEMLERİ İÇİN KORUMA				
2881007	DT-LAN-CAT.6+	Gigabit ethernet ağları için aşırı gerilim koruma modülü - Kategori 6 - PoE	1	CL3
2800723	D-LAN-CAT.5-FP	Kategori 5 için uygun veri hatları koruma - PoE	1	CL3

TTC-6-1X2-M-24DC-PT-I

TTC-6-2X1-24DC-PT

SİNYAL VE ÖLÇÜ DEVRELERİ				
2906805	TTC-6-2X1-24DC-PT	24VDC DI/DO (600mA) sinyal koruma	1	CL2
2906755	TTC-6P-2-HC-M-24DC-PT-I	24VDC DI/DO (6A) sinyal koruma, durum göstergeli, bıçaklı ayırma	1	CL2
2906804	TTC-6-1X2-24DC-PT	4..20mA AI/AO sinyal koruma, 24VDC	1	CL2
2906726	TTC-6-1X2-M-24DC-PT-I	4..20mA AI/AO sinyal koruma, durum göstergeli, bıçaklı ayırma, 24VDC	1	CL2
2907325	TTC-3-1X2-24DC-PT	4..20mA, 0...10V AI/AO (250mA) sinyal koruma, 24VDC	1	CL2
2906821	TTC-6-2X1-M-EX-24DC-UT-I	Ex i akım devreleri için 24VDC DI/DO (600mA) sinyal koruma durum göstergeli, bıçakla ayırma	1	CL2
2906820	TTC-6-1X2-M-EX-24DC-UT-I	Ex i akım devreleri için 0(4) ... 20 mA, HART uyumlu sinyal koruma, 24VDC	1	CL2
2804678	LIT 4-24	Ex ia 4 tel sinyal koruma (500mA), dijital / analog / sıcaklık	1	CL2

Uygulama örnekleri için ilgili sayfalara bakınız. Farklı akım ve gerilim değerleri için lütfen irtibata geçiniz.

TTC-6-1X2-M-EX-24DC-UT-I

TTC-6P-1X2-24DC-PT-I

LIT 4-24

Çok yönlü
DATATRAB ürün gamı birçok uygulamaya yönelik koruma cihazı sunmaktadır. Koruma ihazları, RJ11/12, RJ45, D-SUB, veya vidalı bağlantı için arayüzlü sinyal yolları arasına yerleştirilir.

TTC-6-3-HF-M-12DC-PT-I

PT...

PROFIBUS DP (FMS) VE SERİ DATA HATLARI (RS232-RS485) İÇİN KORUMA

SİP.NO.	TİP	AÇIKLAMA	AMBALAJ (Ad.)	SATIŞ GRB.
2906732	TTC-6-3-HF-M-12DC-PT-I	PROFIBUS DP koruma, durum göstergeli, bıçaklı ayırma	1	CL2
2858030	PT 3 PB ST	3 hatlı sistemler için koruyucu fiş	10	CL3
2838775	PT 5-HF-12 DC-ST	3 veya 4 hatlı sistemler için koruyucu fiş	10	CL3
2839224	PT 2x2+F-BE	Taban elemanı	10	CL2
2856113	PT 1X2-BE	Taban elemanı	10	CL2
2880642	D-UFB-PB	Aşırı gerilim korumalı profibus konnektörü	1	CL3

MPB 18/...

AKSESUARLAR

2809212	MPB 18/1- 3	Bağlantı köprüleri, 3 kutuplu	10	CL1
2809225	MPB 18/1- 4	Bağlantı köprüleri, 4 kutuplu	10	CL1
2748564	MPB 18/1- 6	Bağlantı köprüleri, 6 kutuplu	10	CL1
2748577	MPB 18/1- 8	Bağlantı köprüleri, 8 kutuplu	10	CL1

YENİ

VAL-SPP-T2

PV FOTOVOLTAİK SİSTEMLER İÇİN KORUMA

1466775	VAL-SPP-T2-1500DC-PV-2+V-UT-R	Tip 2/Sınıf II uyarınca, 2-kutuplu izoleli ve topraklanmış 1500 V DC PV sistemleri için aşırı gerilim arestörü	1	CL1
1466774	VAL-SPP-T2-1500DC-PV-2+V-UT	Tip 2/Sınıf II uyarınca, 2-kutuplu izoleli ve topraklanmış 1500 V DC PV sistemleri için aşırı gerilim arestörü	1	CL1
1466773	VAL-SPP-T2-1000DC-PV-2+V-UT-R	Tip 2/Sınıf II uyarınca, 2-kutuplu izoleli ve topraklanmış 1000 V DC PV sistemleri için aşırı gerilim arestörü	1	CL1
1466772	VAL-SPP-T2-1000DC-PV-2+V-UT	Tip 2/Sınıf II uyarınca, 2-kutuplu izoleli ve topraklanmış 1000 V DC PV sistemleri için aşırı gerilim arestörü	1	CL1

CheckMaster 2

Parafudrunuzun durumunu her zaman bilmeniz için...

Parafudrlarınız için pit-stop

Checkmaster test sistemi ile parafudrlarınızın durumunu test edebilirsiniz. Sistem komponenetin sağlam,arızalı,ya da ömrünü tamamlamak üzere olduğunu göstererek bakım planlaması sağlar. Test sonuçlarını ekranda görebilir,test raporunu USB portundan taşınabilir belleğe ya da bilgisayarınıza aktarabilirsiniz.

Daha fazla ürün için

Daha fazla bilgi için: (0216) 225 43 00 / **phoenixcontact.com.tr**

Saha Cihazları İçin Bağlantı Teknolojisi ve Saha Kablolaması

Tüm çözümler tek muhafazada

Heavycon modüler kontak ara parçaları

Uygulamanız için uygun olan modülleri basitçe birleştirin: Heavycon modüler ürün ailesi sinyal, data ve basınçlı hava için 50'den fazla kontak ara parçasını içerir. Yenilikçi geçmeli çerçevenin yaylı yapısı saEvetinde montaj basit ve sağlamdır.

İçindekiler

SAHA BAĞLANTI TEKNOLOJİSİ VE SAHA KABLOLAMASI

SENSÖR AKTÜATÖR KONNEKTÖRLERİ
M8 ve M12 ölçülerinde farklı bağlantı seçeneklerinde ekranlı ve ekransız konnektörler
PLUSCON circular 118

PLUSCON field
M8 ve M12 sensör/aktüatör kabloları
PLUSCON field 121

PLUSCON circular
M23... M40 konnektörler
PLUSCON circular 128

PRO Serisi Circular
M23 Pro serisi konnektörler
PLUSCON circular 130

QUICKON
Esnek güç dağıtımı için QUICKON konnektörleri
PLUSCON QPD 132

SUNCLIX
Fotovoltaik çözümleri
SUNCLIX 133

DC Bağlantı Teknolojileri
Enerji depolama sistemleri için konnektörler
DC Bağlantı 135

PLUSCON heavy
Sanayi tipi konnektörler
Metal ve plastik muhafazalar
PLUSCON Heavy 136

PLUSCON heavy modüler
Modüller ve çerçeveler
PLUSCON heavy modüler 138

PLUSCON data
Fieldbus ve ağ kablolama için konnektörler ve kablolar
PLUSCON data 139

KABLOSUZ — M8, EKRANSIZ

Tanım	Pin Sayısı	Kesit Alanı mm²	Kablo Geçişi (mm)	M8 fiş, düz Sipariş No.	Fiyat (€)	S.Grubu	M8 soket, düz Sipariş No.	Fiyat (€)	S.Grubu	M8 fiş, açılı Sipariş No.	Fiyat (€)	S.Grubu	M8 soket, açılı Sipariş No.	Fiyat (€)	S.Grubu
Vida bağlantılı															
Metal kafalı	3	0,14-0,50	3,5-5,0	1501252	**17,52**	AF2	1506888	**17,52**	AF2	1407583	**21,66**	AF2	1407582	**23,77**	AF2
Metal kafalı	4	0,14-0,50	3,5-5,0	1501265	**18,65**	AF2	1506891	**18,65**	AF2	1407585	**23,02**	AF2	1407584	**25,26**	AF2
Quickon bağlantılı															
Kesit 0,25 mm²	3	0,08-0,25	2,5-5,0	1441008	**14,26**	AF2	1441040	**14,26**	AF2						
Kesit 0,50 mm²	3	0,25-0,50	2,5-5,0	1441024	**14,26**	AF2	1441066	**14,26**	AF2						
Kesit 0,25 mm²	4	0,08-0,25	2,5-5,0	1441011	**15,77**	AF2	1441053	**15,77**	AF2						
Kesit 0,50 mm²	4	0,25-0,50	2,5-5,0	1441037	**15,77**		1441079	**15,77**	AF2						

KABLOSUZ — M8, EKRANLI, VİDA BAĞLANTILI

Tanım	Pin Sayısı	Kesit Alanı mm²	Kablo Geçişi (mm)	M8 fiş, düz Sipariş No.	Fiyat (€)	S.Grubu	M8 soket, düz Sipariş No.	Fiyat (€)	S.Grubu
Metal gövde	3	0,14-0,50	3,5-5,20	1542884	**30,85**	AF2	1542907	**30,85**	AF2
Metal gövde	4	0,14-0,50	3,5-5,20	1542897	**32,05**	AF2	1542910	**32,05**	AF2

KABLOSUZ — M12, EKRANSIZ

Tanım	Pin Sayısı	Kesit Alanı mm²	Kablo Geçişi (mm)	M12 fiş, düz Sipariş No.	Fiyat (€)	S.Grubu	M12 soket, düz Sipariş No.	Fiyat (€)	S.Grubu	M12 fiş, açılı Sipariş No.	Fiyat (€)	S.Grubu	M12 soket, açılı Sipariş No.	Fiyat (€)	S.Grubu
Vida bağlantılı															
Metal kafalı	4	0,25-0,75	4,00-6,00	1662528	**13,77**		1681127	**13,77**	BF2	1681101	**13,11**	AF2	1681143	**13,77**	AF2
Metal kafalı	5	0,25-0,75	4,00-6,00	1663116	**16,65**		1662968	**16,65**	BF2	1663129	**15,85**	AF2	1662984	**16,65**	AF2
Metal kafalı	5	0,25-0,75	6,00-8,00	1681460	**16,65**		1681486	**16,65**	BF2	1681473	**16,65**	AF2	1681499	**16,65**	AF2
Metal kafalı	8	0,25-0,75	6,00-8,00	1513334	**32,88**		1513347	**32,88**	BF2						
Plastik kafalı	4	0,25-0,75	4,00-6,00	1681088	**13,40**		1681114	**13,40**	BF2	1681091	**13,4**	AF2	1681130	**13,40**	AF2
Plastik kafalı	5	0,25-0,75	4,00-6,00	1662256	**16,41**		1662298	**16,41**	BF2	1662269	**16,41**	AF2	1662308	**16,41**	AF2
Plastik kafalı	5	0,25-0,75	6,00-8,00	1500774	**16,41**		1500787	**16,41**	BF2	1513431	**15,77**	AF2	1500790	**16,41**	AF2
Yay bağlantılı															
Plastik gövde	4	0,14-0,50	4,00-8,00	1424657	**14,15**	AF2	1424655	**14,52**	AF2	1424654	**14,15**	AF2	1424656	**14,52**	AF2
Plastik gövde	5	0,14-0,50	4,00-8,00	1424649	**16,27**	AF2	1424652	**16,76**	AF2	1424651	**16,27**	AF2	1424653	**16,76**	AF2
Quickon bağlantılı															
Kesit 0,34 mm²	4	0,14-0,34	3,50-6,00	1641691	**13,10**	AF2	1641688	**13,10**	AF2						
Kesit 0,75 mm²	4	0,34-0,75	4,00-8,00	1641785	**13,21**	AF2	1641772	**13,21**	AF2						

KABLOSUZ — M12, EKRANLI, VİDA BAĞLANTILI

Tanım	Pin Sayısı	Kodlama	Kablo Geçişi (mm)	M12 fiş, düz Sipariş No.	Fiyat (€)	S.Grubu	M12 soket, düz Sipariş No.	Fiyat (€)	S.Grubu	M12 fiş, açılı Sipariş No.	Fiyat (€)	S.Grubu	M12 soket, açılı Sipariş No.	Fiyat (€)	S.Grubu
Standart	4	A standardı	4,00-6,00	1693830	**25,26**	AF2	1694295	**25,26**	AF2	1694279	**30,27**	AF2	-		
Standart	4	A standardı	8,00-8,00	1501540	**25,73**	AF2	1515170	**25,73**	AF2	-			-		
Standart	5	A standardı	4,00-6,00	1693416	**28,83**	AF2	1694305	**28,83**	AF2	1693429	**34,18**	AF2			
Standart	5	A standardı	6,00-8,00	1694266	**28,83**	AF2	1694318	**29,30**	AF2	1694282	**34,18**	AF2	1430433	**34,18**	AF2
Standart	5	B kodlu	6,00-8,00	-			-			1430417	**34,91**	AF2	1430420	**34,91**	AF2
Standart	8	A standardı	6,00-8,00	1511857	**39,89**	AF2	1511860	**42,52**	AF2	-			-		
Profinet	4	D data	4,00-6,00	1521258	**25,97**	AF2	-			-			-		
Profinet	4	D data	6,00-8,00	1521261	**33,47**	AF2	-			-			-		
CANopen	5	A standardı	6,00-8,50	1508352	**26,44**	AF2	1508365	**33,47**	AF2	-			-		
PROFIBUS & INTERBUS	5	B kodlu	6,00-8,50	1507764	**33,47**	AF2	1507777	**33,47**	AF2	-			-		

KABLOSUZ M12, EKRANSIZ, PUSH IN BAĞLANTILI

M12 fiş, düz

M12 soket, düz

M12 fiş, açılı

M12 soket, açılı

Tanım	Pin Sayısı	Kesit Alanı mm²	Kablo Geçişi (mm)	Sipariş No.	Fiyat (€)	S.Grubu	Sipariş No.	Fiyat (€)	S.Grubu	Sipariş No.	Fiyat (€)	S.Grubu	Sipariş No.	Fiyat (€)	S.Grubu
Yay bağlantılı															
Standart	4	A standardı	4,00-8,00	1424657	**14,15**	AF2	1424655	**14,52**	AF2	1424654	**14,15**	AF2	1424656	**14,52**	AF2
Standart	5	A standardı	4,00-8,00	1424649	**16,27**	AF2	1424652	**16,76**	AF2	1424651	**16,27**	AF2	1424653	**16,76**	AF2

KABLOSUZ M12, EKRANLI, PUSH IN BAĞLANTILI

M12 fiş, düz

M12 soket, düz

M12 fiş, açılı

M12 soket, açılı

Tanım	Pin Sayısı	Kesit Alanı mm²	Kablo Geçişi (mm)	Sipariş No.	Fiyat (€)	S.Grubu	Sipariş No.	Fiyat (€)	S.Grubu	Sipariş No.	Fiyat (€)	S.Grubu	Sipariş No.	Fiyat (€)	S.Grubu
Yay bağlantılı															
Standart	4	A standardı	4,00-8,00	1424666	**25,50**	AF2	1424668	**26,10**	AF2	1424667	**29,67**	AF2	1424669	**30,37**	AF2
Standart	5	A standardı	4,00-8,00	1424658	**28,23**	AF2	1424660	**28,95**	AF2	1424659	**31,57**	AF2	1424661	**32,4**	AF2
Standart	5	B standardı	4,00-8,00	1424662	**29,77**	AF2	1424664	**30,61**	AF2	1424663	**32,75**	AF2	1424665	**33,35**	AF2

KABLOSUZ M12, EKRANSIZ, VİDA BAĞLANTILI GÜÇ KONNEKTÖRLERİ

M12 fiş, düz

M12 soket, düz

M12 fiş, açılı

M12 soket, açılı

Tanım	Pin Sayısı	Kesit Alanı mm²	Kablo Geçişi (mm)	Sipariş No.	Fiyat (€)	S.Grubu	Sipariş No.	Fiyat (€)	S.Grubu	Sipariş No.	Fiyat (€)	S.Grubu	Sipariş No.	Fiyat (€)	S.Grubu
Vida bağlantılı															
Standart 16A 630V	3	S kodlu	6,00-8,00	1419639	**25,73**	AF2	1419640	**25,73**	AF2	1419641	**25,73**	AF2	1419642	**25,73**	AF2
Standart 12A 630V	4	S kodlu	8,00-10,00	1404641	**26,80**	AF2	1404642	**26,80**	AF2	1408985	**26,44**	AF2	1408987	**26,44**	AF2
Standart 12A 630V	3	S kodlu	6,00-8,00	1107268	**26,44**	AF2	1107269	**26,44**	AF2	1107271	**29,18**	AF2	1107272	**29,18**	AF2
Standart 12A 63V	4	T kodlu	8,00-10,00	1404643	**25,02**	AF2	1404644	**38,59**	AF2	1408988	**25,97**	AF2	1408989	**25,97**	AF2

Uygulamanıza yönelik en doğru güç konnektörü için bizimle iletişime geçebilirsiniz.

S-kodlu
690 V AC, 12 A
230 V AC, 16 A

K-kodlu
690 V AC, 16 A

M-kodlu
690 V AC, 8 A

T-kodlu
63 V DC, 12 A

L-kodlu
63 V DC, 16 A

PVC KABLOLU — M8 SAC KABLO, 3 PİNLİ

		Açık Uç			M8 Fiş (erkek)						
									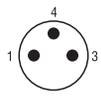		
		Sipariş No.	Fiyat (€)	S.Grubu		Sipariş No.	Fiyat (€)	S.Grubu		Sipariş No.	Fiyat (€)	S.Grubu
Açık Uç	1.5 mt				1.5 mt	1415861	**10,20**	AF1	1.5 mt	1415865	**10,56**	AF1
	3 mt				3 mt	1415862	**11,36**	AF1	3 mt	1415866	**11,78**	AF1
	5 mt				5 mt	1415863	**13,06**	AF1	5 mt	1415867	**13,48**	AF1
	10 mt				10 mt	1447280	**16,50**	AF1	10 mt	1415869	**17,72**	AF1
M8 Soket düz (dişi)	1.5 mt	1415870	**10,39**	AF1	0.3 mt	1415877	**18,08**	AF1	0.3 mt	1415881	**18,51**	AF1
	3 mt	1415871	**11,60**	AF1	0.6 mt	1415878	**18,44**	AF1	0.6 mt	1415882	**18,87**	AF1
	5 mt	1510748	**13,41**	AF1	1.5 mt	1415879	**19,11**	AF1	1.5 mt	1415883	**19,48**	AF1
	10 mt	1506532	**17,41**	AF1	3 mt	1415880	**20,39**	AF1	3 mt	1415884	**20,82**	AF1
M8 Soket, açılı (dişi)	1.5 mt	1415872	**10,87**	AF1	0.3 mt	1415886	**18,57**	AF1	0.3 mt	1415891	**19,00**	AF1
	3 mt	1446320	**12,21**	AF1	0.6 mt	1415888	**18,93**	AF1	0.6 mt	1415892	**19,36**	AF1
	5 mt	1403253	**13,90**	AF1	1.5 mt	1415889	**19,66**	AF1	1.5 mt	1415893	**19,97**	AF1
	10 mt	1403773	**18,15**	AF1	3 mt	1415890	**20,87**	AF1	3 mt	1415894	**21,30**	AF1
M8 Soket, açılı, 2 LED'li (dişi)	1.5 mt	1415874	**15,36**	AF1	0.3 mt	1415896	**23,18**	AF1	0.3 mt	1415901	**23,60**	AF1
	3 mt	1415875	**16,69**	AF1	0.6 mt	1415897	**23,54**	AF1	0.6 mt	1415902	**23,97**	AF1
	5 mt	1508174	**18,57**	AF1	1.5 mt	1415898	**24,21**	AF1	1.5 mt	1415903	**24,75**	AF1
	10 mt	1415876	**22,63**	AF1	3 mt	1415899	**25,48**	AF1	3 mt	1415904	**25,91**	AF1

AF1
AF1
AF1
AF1
AF1

PUR KABLOLU — M8 SAC KABLO, 3 PİNLİ

		Açık Uç			M8 Fiş (erkek)						
									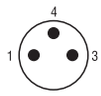		
		Sipariş No.	Fiyat (€)	S.Grubu		Sipariş No.	Fiyat (€)	S.Grubu		Sipariş No.	Fiyat (€)	S.Grubu
Açık Uç	1.5 mt				1.5 mt	1681664	**11,19**	AF1	1.5 mt	1681693	**11,71**	AF1
	3 mt				3 mt	1681677	**13,52**	AF1	3 mt	1681703	**13,90**	AF1
	5 mt				5 mt	1681680	**16,41**	AF1	5 mt	1681716	**16,76**	AF1
	10 mt				10 mt	1693584	**23,51**	AF1	10 mt	1694114	**24,02**	AF1
	Değişken				Değişken	1697548	**sorunuz**	AF1	Değişken	1697551	**sorunuz**	AF1
M8 Soket düz (dişi)	1.5 mt	1669712	**11,44**	AF1	0.3 mt	1681907	**18,89**	AF1	0.3 mt	1682029	**19,27**	AF1
	3 mt	1669725	**13,77**	AF1	0.6 mt	1681910	**19,27**	AF1	0.6 mt	1682032	**19,65**	AF1
	5 mt	1669628	**16,65**	AF1	1.5 mt	1681923	**20,51**	AF1	1.5 mt	1682045	**21,03**	AF1
	10 mt	1694101	**23,77**	AF1	3 mt	1681936	**22,77**	AF1	3 mt	1682058	**23,15**	AF1
	Değişken	1697580	**sorunuz**	AF1	Değişken	1697632	**sorunuz**	AF1	Değişken	1697661	**sorunuz**	AF1
M8 Soket, açılı (dişi)	1.5 mt	1669738	**12,04**	AF1	0.3 mt	1681949	**19,27**	AF1	0.3 mt	1682061	**19,90**	AF1
	3 mt	1669741	**14,15**	AF1	0.6 mt	1681952	**19,77**	AF1	0.6 mt	1682074	**20,27**	AF1
	5 mt	1669631	**17,03**	AF1	1.5 mt	1681965	**21,03**	AF1	1.5 mt	1682087	**21,52**	AF1
	10 mt	1694169	**24,40**	AF1	3 mt	1681978	**23,15**	AF1	3 mt	1682090	**23,65**	AF1
	Değişken	1697603	**sorunuz**	AF1	Değişken	1697645	**sorunuz**	AF1	Değişken	1697674	**sorunuz**	AF1
M8 Soket, açılı, 2 LED'li (dişi) 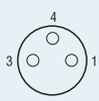	1.5 mt	1671069	**16,76**	AF1	0.3 mt	1681981	**24,02**	AF1	0.3 mt	1682100	**24,52**	AF1
	3 mt	1671072	**18,89**	AF1	0.6 mt	1681994	**24,52**	AF1	0.6 mt	1682113	**25,02**	AF1
	5 mt	1671085	**21,77**	AF1	1.5 mt	1682003	**25,97**	AF1	1.5 mt	1682126	**26,33**	AF1
	10 mt	1683594	**29,18**	AF1	3 mt	1682016	**27,99**	AF1	3 mt	1682139	**28,59**	AF1
	Değişken	1697616	**sorunuz**	AF1	Değişken	1697658	**sorunuz**	AF1	Değişken	1697687	**sorunuz**	AF1

PVC KABLOLU — M12 SAC KABLO, 3 PİNLİ

		Açık Uç			M12 Fiş (erkek)							
		Sipariş No.	Fiyat (€)	S.Grubu		Sipariş No.	Fiyat (€)	S.Grubu		Sipariş No.	Fiyat (€)	S.Grubu
Açık Uç	1.5 mt				1.5 mt	1414434	**10,66**	AF1	1.5 mt	1414447	**11,21**	AF1
	3 mt				3 mt	1414435	**12,25**	AF1	3 mt	1414448	**12,68**	AF1
	5 mt				5 mt	1693173	**14,52**	AF1	5 mt	1414449	**14,76**	AF1
	10 mt				10 mt	1414437	**19,53**	AF1	10 mt	1414450	**19,97**	AF1
M12 Soket, düz (dişi)	1.5 mt	1414451	**10,97**	AF1	0.3 mt	1414576	**18,86**	AF1				
	3 mt	1414452	**12,50**	AF1	0.6 mt	1414577	**19,23**	AF1				
	5 mt	1400505	**14,64**	AF1	1.5 mt	1414578	**20,09**	AF1				
	10 mt	1403486	**19,78**	AF1	3 mt	1414579	**21,61**	AF1				
M12 Soket, düz, LED'li (dişi)	1.5 mt	1414556	**16,29**	AF1								
	3 mt	1414561	**17,82**	AF1								
	5 mt	1508459	**20,14**	AF1								
	10 mt	1414565	**25,10**	AF1								
M12 Soket, açılı (dişi)	1.5 mt	1414552	**11,58**	AF1	0.3 mt	1414580	**19,41**	AF1				
	3 mt	1414553	**13,06**	AF1	0.6 mt	1414581	**19,78**	AF1				
	5 mt	1579051	**15,12**	AF1	1.5 mt	1415519	**20,69**	AF1				
	10 mt	1453821	**20,40**	AF1	3 mt	1415520	**22,17**	AF1				
M12 Soket, açılı, LED'li (dişi)	1.5 mt	1414571	**16,29**	AF1	0.3 mt	1415521	**24,19**	AF1				
	3 mt	1414573	**17,82**	AF1	0.6 mt	1415522	**24,55**	AF1				
	5 mt	1505326	**20,14**	AF1	1.5 mt	1415523	**25,41**	AF1				
	10 mt	1414575	**25,10**	AF1	3 mt	1415524	**26,94**	AF1				

PUR KABLOLU — M12 SAC KABLO, 3 PİNLİ

		Açık Uç			M12 Fiş (erkek)							
		Sipariş No.	Fiyat (€)	S.Grubu		Sipariş No.	Fiyat (€)	S.Grubu		Sipariş No.	Fiyat (€)	S.Grubu
Açık Uç	1.5 mt				1.5 mt	1668014	**11,97**	AF1	1.5 mt	1668137	**12,44**	AF1
	3 mt				3 mt	1668027	**14,52**	AF1	3 mt	1668140	**15,02**	AF1
	5 mt				5 mt	1668030	**18,01**	AF1	5 mt	1668153	**18,40**	AF1
	10 mt				10 mt	1682566	**26,57**	AF1	10 mt	1694444	**27,04**	AF1
	Değişken				Değişken	1696662	**sorunuz**	AF1	Değişken	1696675	**sorunuz**	AF1
M12 Soket, düz (dişi)	1.5 mt	1694486	**12,10**	AF1	0.3 mt	1681509	**19,40**	AF1				
	3 mt	1694499	**14,52**	AF1	0.6 mt	1681512	**19,77**	AF1				
	5 mt	1683510	**18,01**	AF1	1.5 mt	1681525	**21,39**	AF1				
	10 mt	1693034	**26,57**	AF1	3 mt	1681538	**23,90**	AF1				
	Değişken	1696688	**sorunuz**	AF1	Değişken	1696756	**sorunuz**	AF1				
M12 Soket, düz, LED'li (dişi)	1.5 mt	1694185	**17,64**	AF1								
	3 mt	1694198	**20,15**	AF1								
	5 mt	1694787	**23,51**	AF1								
	10 mt	1694790	**32,16**	AF1								
	Değişken	1696701	**sorunuz**	AF1	Değişken	1511802	**sorunuz**		Değişken	1524763	**sorunuz**	BF1
M12 Soket, açılı (dişi)	1.5 mt	1694509	**12,56**	AF1	0.3 mt	1681541	**19,90**	AF1				
	3 mt	1694512	**15,15**	AF1	0.6 mt	1681554	**20,40**	AF1				
	5 mt	1694525	**18,52**	AF1	1.5 mt	1681567	**22,01**	AF1				
	10 mt	1694538	**27,17**	AF1	3 mt	1681570	**24,40**	AF1				
	Değişken	1696714	**sorunuz**		Değişken	1696772	**sorunuz**	AF1				
M12 Soket, açılı, pin 2-4 köprülenmiş (dişi)	1.5 mt	1668195	**12,94**	AF1	0.3 mt	1668399	**20,27**	AF1	0.3 mt	1668632	**20,77**	AF1
	3 mt	1668205	**15,52**	AF1	0.6 mt	1668409	**20,77**	AF1	0.6 mt	1668645	**21,27**	AF1
	5 mt	1668218	**19,02**	AF1	1.5 mt	1668412	**22,40**	AF1	1.5 mt	1668658	**22,89**	AF1
	10 mt	1681017	**27,51**	AF1	3 mt	1668425	**24,77**	AF1	3 mt	1668661	**25,38**	AF1
	Değişken	1696727	**sorunuz**	AF1	Değişken	1696785	**sorunuz**		Değişken	1696824	**sorunuz**	AF1
M12 Soket, açılı, LED'li (dişi)	1.5 mt	1694392	**17,64**	AF1	0.3 mt	1694554	**24,90**	AF1				
	3 mt	1694402	**20,15**	AF1	0.6 mt	1694567	**25,50**	AF1				
	5 mt	1694415	**23,51**	AF1	1.5 mt	1694570	**26,93**	AF1				
	10 mt	1694428	**32,16**	AF1	3 mt	1694583	**29,54**	AF1				
	Değişken	1696730	**sorunuz**	AF1	Değişken	1696798	**sorunuz**	AF1				

M8-M12 konnektörlü kablolarımız ve diğer çeşitlerimiz için lütfen bizi arayınız.

PVC KABLOLU — M8 SAC KABLO, 4 PİNLİ

		Açık Uç			M8 Fiş (erkek)							
		Sipariş No.	Fiyat (€)	S.Grubu		Sipariş No.	Fiyat (€)	S.Grubu		Sipariş No.	Fiyat (€)	S.Grubu
Açık Uç	1.5 mt				1.5 mt	1415542	**10,87**	AF1	1.5 mt	1415546	**11,29**	AF1
	3 mt				3 mt	1415543	**12,38**	AF1	3 mt	1415547	**12,81**	AF1
	5 mt				5 mt	1415544	**14,44**	AF1	5 mt	1415548	**14,87**	AF1
	10 mt				10 mt	1415545	**19,60**	AF1	10 mt	1415549	**20,02**	AF1
M8 Soket düz (dişi) 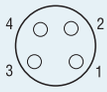	1.5 mt	1415550	**11,17**	AF1	0.3 mt	1415556	**19,17**	AF1	0.3 mt	1415576	**19,60**	AF1
	3 mt	1415551	**12,63**	AF1	0.6 mt	1415557	**19,53**	AF1	0.6 mt	1415577	**19,97**	AF1
	5 mt	1403252	**14,81**	AF1	1.5 mt	1415558	**20,39**	AF1	1.5 mt	1415578	**20,87**	AF1
	10 mt	1401062	**19,84**	AF1	3 mt	1415560	**21,91**	AF1	3 mt	1415579	**22,33**	AF1
M8 Soket, açılı (dişi) 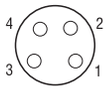	1.5 mt	1415552	**11,60**	AF1	0.3 mt	1415562	**19,66**	AF1	0.3 mt	1415580	**20,09**	AF1
	3 mt	1415554	**13,11**	AF1	0.6 mt	1415572	**20,02**	AF1	0.6 mt	1415581	**20,45**	AF1
	5 mt	1403254	**15,29**	AF1	1.5 mt	1415573	**20,93**	AF1	1.5 mt	1415582	**21,42**	AF1
	10 mt	1401064	**20,50**	AF1	3 mt	1415574	**22,39**	AF1	3 mt	1415583	**22,81**	AF1

PUR KABLOLU — M8 SAC KABLO, 4 PİNLİ

		Açık Uç			M8 Fiş (erkek)							
		Sipariş No.	Fiyat (€)	S.Grubu		Sipariş No.	Fiyat (€)	S.Grubu		Sipariş No.	Fiyat (€)	S.Grubu
Açık Uç	1.5 mt				1.5 mt	1681787	**12,16**	AF1	1.5 mt	1681813	**12,56**	AF1
	3 mt				3 mt	1681790	**14,77**	AF1	3 mt	1681826	**15,15**	AF1
	5 mt				5 mt	1681800	**18,15**	AF1	5 mt	1681839	**18,52**	AF1
	10 mt				10 mt	1694143	**26,69**	AF1	10 mt	1694156	**27,17**	AF1
	Değişken				Değişken	1697755	**sorunuz**	AF1	Değişken	1697768	**sorunuz**	AF1
M8 Soket düz (dişi) 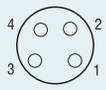	1.5 mt	1681842	**12,44**	AF1	0.3 mt	1682142	**20,02**	AF1	0.3 mt	1682223	**20,40**	AF1
	3 mt	1681855	**15,02**	AF1	0.6 mt	1682155	**20,51**	AF1	0.6 mt	1682236	**20,90**	AF1
	5 mt	1681868	**18,40**	AF1	1.5 mt	1682168	**22,01**	AF1	1.5 mt	1682249	**22,40**	AF1
	10 mt	1683484	**27,04**	AF1	3 mt	1682171	**24,52**	AF1	3 mt	1682252	**24,90**	AF1
	Değişken	1697771	**sorunuz**	AF1	Değişken	1697797	**sorunuz**	AF1	Değişken	1697810	**sorunuz**	AF1
M8 Soket, açılı (dişi) 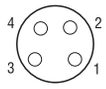	1.5 mt	1681871	**12,89**	AF1	0.3 mt	1682184	**20,40**	AF1	0.3 mt	1682265	**20,77**	AF1
	3 mt	1681884	**15,52**	AF1	0.6 mt	1682197	**20,90**	AF1	0.6 mt	1682278	**21,39**	AF1
	5 mt	1681897	**18,89**	AF1	1.5 mt	1682207	**22,53**	AF1	1.5 mt	1682281	**22,89**	AF1
	10 mt	1694172	**27,40**	AF1	3 mt	1682210	**24,90**	AF1	3 mt	1682294	**25,50**	AF1
	Değişken	1697784	**sorunuz**	AF1	Değişken	1697807	**sorunuz**	AF1	Değişken	1697823	**sorunuz**	AF1

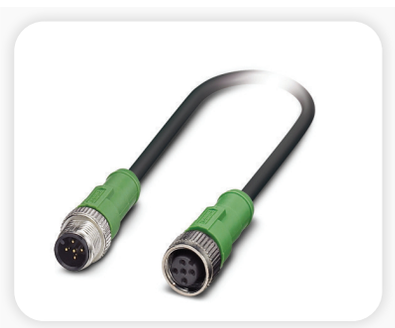

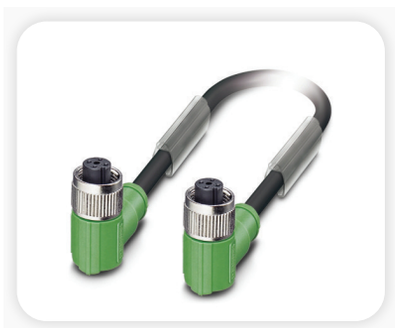

M8-M12 konnektörlü kablolarımız ve diğer çeşitlerimiz için lütfen bizi arayınız.

PVC KABLOLU — M12 SAC KABLO, 4 PİNLİ

		Açık Uç			M12 Fiş (erkek)							
		Sipariş No.	Fiyat (€)	S.Grubu		Sipariş No.	Fiyat (€)	S.Grubu		Sipariş No.	Fiyat (€)	S.Grubu
					1.5 mt	1415585	**11,58**	AF1	1.5 mt	1415591	**12,07**	AF1
					3 mt	1415588	**13,48**	AF1	3 mt	1415592	**13,97**	AF1
					5 mt	1415589	**16,05**	AF1	5 mt	1415593	**16,53**	AF1
					10 mt	1415590	**22,46**	AF1	10 mt	1415594	**22,97**	AF1
M12 Soket, düz (dişi)	1.5 mt	1544976	**11,72**	AF1	0.3 mt	1415611	**19,97**	AF1	0.3 mt	1415627	**20,45**	AF1
	3 mt	1404407	**13,73**	AF1	0.6 mt	1415612	**20,33**	AF1	0.6 mt	1415628	**20,82**	AF1
	5 mt	1404408	**16,29**	AF1	1.5 mt	1415613	**21,44**	AF1	1.5 mt	1415635	**21,98**	AF1
	10 mt	1446333	**22,52**	AF1	3 mt	1415614	**23,33**	AF1	3 mt	1415636	**23,81**	AF1
M12 Soket, düz 2 LED'li (dişi)	1.5 mt	1415596	**17,14**	AF1								
	3 mt	1415597	**18,99**	AF1								
	5 mt	1415602	**21,55**	AF1								
	10 mt	1415605	**27,98**	AF1								
M12 Soket, açılı (dişi)	1.5 mt	1415606	**12,38**	AF1	0.3 mt	1415617	**20,45**	AF1	0.3 mt	1415642	**20,94**	AF1
	3 mt	1693526	**14,15**	AF1	0.6 mt	1454817	**20,82**	AF1	0.6 mt	1415643	**21,31**	AF1
	5 mt	1693539	**16,82**	AF1	1.5 mt	1415618	**21,98**	AF1	1.5 mt	1415644	**22,41**	AF1
	10 mt	1415608	**23,21**	AF1	3 mt	1415619	**23,81**	AF1	3 mt	1415645	**24,31**	AF1
M12 Soket, açılı 3 LED'li (dişi)	1.5 mt	1415609	**18,62**	AF1	0.3 mt	1415620	**26,76**	AF1	0.3 mt	1415646	**27,24**	AF1
	3 mt	1415610	**20,51**	AF1	0.6 mt	1415623	**27,12**	AF1	0.6 mt	1415647	**27,62**	AF1
	5 mt	1404961	**23,33**	AF1	1.5 mt	1415624	**28,22**	AF1	1.5 mt	1415648	**28,77**	AF1
	10 mt	1401063	**29,75**	AF1	3 mt	1415625	**30,12**	AF1	3 mt	1415650	**30,60**	AF1

PUR KABLOLU — M12 SAC KABLO, 4 PİNLİ

		Açık Uç			M12 Fiş (erkek)							
		Sipariş No.	Fiyat (€)	S.Grubu		Sipariş No.	Fiyat (€)	S.Grubu		Sipariş No.	Fiyat (€)	S.Grubu
Açık Uç					1.5 mt	1668043	**12,94**	AF1	1.5 mt	1668166	**13,52**	AF1
					3 mt	1668056	**15,90**	AF1	3 mt	1668179	**16,41**	AF1
					5 mt	1668069	**19,77**	AF1	5 mt	1668182	**20,27**	AF1
					10 mt	1682993	**29,67**	AF1	10 mt	1694457	**30,27**	AF1
					Değişken	1696947	**sorunuz**	AF1	Değişken	1696950	**sorunuz**	AF1
M12 Soket, düz (dişi)	1.5 mt	1668108	**12,94**	AF1	0.3 mt	1668357	**20,51**	AF1	0.3 mt	1668593	**21,03**	AF1
	3 mt	1668111	**15,90**	AF1	0.6 mt	1668360	**21,03**	AF1	0.6 mt	1668603	**21,52**	AF1
	5 mt	1668124	**19,77**	AF1	1.5 mt	1668373	**22,89**	AF1	1.5 mt	1668616	**23,27**	AF1
	10 mt	1683002	**29,67**	AF1	3 mt	1668386	**25,86**	AF1	3 mt	1668629	**26,20**	AF1
	Değişken	1696963	**sorunuz**	AF1	Değişken	1697001	**sorunuz**	AF1	Değişken	1697030	**sorunuz**	AF1
M12 Soket, düz 2 LED'li (dişi)	1.5 mt	1694800	**18,52**	AF1								
	3 mt	1694813	**21,39**	AF1								
	5 mt	1694826	**25,38**	AF1								
	10 mt	1694839	**35,38**	AF1								
	Değişken	1696976	**sorunuz**	AF1								
M12 Soket, açılı (dişi)	1.5 mt	1668221	**13,52**	AF1	0.3 mt	1668470	**21,03**	AF1	0.3 mt	1668713	**21,52**	AF1
	3 mt	1668234	**16,41**	AF1	0.6 mt	1668483	**21,52**	AF1	0.6 mt	1668726	**22,01**	AF1
	5 mt	1668247	**20,27**	AF1	1.5 mt	1668496	**23,27**	AF1	1.5 mt	1668739	**23,77**	AF1
	10 mt	1681389	**30,37**	AF1	3 mt	1668506	**26,20**	AF1	3 mt	1668742	**26,69**	AF1
	Değişken	1696989	**sorunuz**	AF1	Değişken	1697014	**sorunuz**	AF1	Değişken	1697043	**sorunuz**	AF1
M12 Soket, açılı 3 LED'li (dişi)	1.5 mt	1668289	**20,15**	AF1	0.3 mt	1668519	**27,76**	AF1	0.3 mt	1668755	**28,35**	AF1
	3 mt	1668292	**23,02**	AF1	0.6 mt	1668522	**28,23**	AF1	0.6 mt	1668768	**28,83**	AF1
	5 mt	1668302	**26,93**	AF1	1.5 mt	1668535	**30,02**	AF1	1.5 mt	1668771	**30,50**	AF1
	10 mt	1681020	**36,69**	AF1	3 mt	1668548	**33,00**	AF1	3 mt	1668784	**33,35**	AF1
	Değişken	1696992	**sorunuz**	AF1	Değişken	1697027	**sorunuz**	AF1	Değişken	1697056	**sorunuz**	AF1

PVC KABLOLU — M12 SAC KABLO, 5 PİNLİ

		Açık Uç			M12 Fiş (erkek)							
					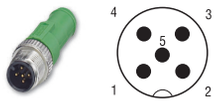				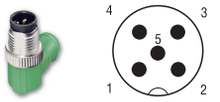			
		Sipariş No.	Fiyat (€)	S.Grubu		Sipariş No.	Fiyat (€)	S.Grubu		Sipariş No.	Fiyat (€)	S.Grubu
Açık Uç					1.5 mt	1415675	**12,63**	AF1	1.5 mt	1415679	**13,11**	AF1
					3 mt	1415676	**14,64**	AF1	3 mt	1415680	**15,12**	AF1
					5 mt	1415677	**17,33**	AF1	5 mt	1415681	**17,82**	AF1
					10 mt	1415678	**24,07**	AF1	10 mt	1415682	**24,55**	AF1
M12 Soket düz (dişi) 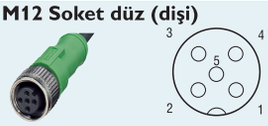	1.5 mt	1415683	**13,11**	AF1	0.3 mt	1415695	**22,03**	AF1				
	3 mt	1415684	**15,07**	AF1	0.6 mt	1415696	**22,46**	AF1				
	5 mt	1453889	**17,82**	AF1	1.5 mt	1415697	**23,69**	AF1				
	10 mt	1415685	**24,48**	AF1	3 mt	1415698	**25,66**	AF1				
M12 Soket, açılı (dişi) 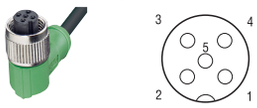	1.5 mt	1415686	**13,35**	AF1	0.3 mt	1415699	**22,30**	AF1				
	3 mt	1415687	**15,31**	AF1	0.6 mt	1415700	**22,72**	AF1				
	5 mt	1415688	**18,00**	AF1	1.5 mt	1415701	**23,94**	AF1				
	10 mt	1415689	**24,74**	AF1	3 mt	1415702	**25,90**	AF1				
M12 Soket, açılı 3 LED'li (dişi) 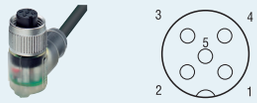	1.5 mt	1415690	**20,64**	AF1	0.3 mt	1415703	**29,64**	AF1				
	3 mt	1415691	**22,65**	AF1	0.6 mt	1415704	**30,07**	AF1				
	5 mt	1415693	**25,34**	AF1	1.5 mt	1415705	**31,22**	AF1				
	10 mt	1415694	**32,08**	AF1								

PUR KABLOLU — M12 SAC KABLO, 5 PİNLİ

		Açık Uç			M12 Fiş (erkek)							
					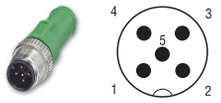				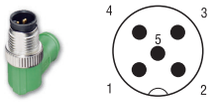			
		Sipariş No.	Fiyat (€)	S.Grubu		Sipariş No.	Fiyat (€)	S.Grubu		Sipariş No.	Fiyat (€)	S.Grubu
Açık Uç					1.5 mt	1669767	**14,26**	AF1	1.5 mt	1669796	**14,89**	AF1
					3 mt	1669770	**17,52**	AF1	3 mt	1669806	**18,01**	AF1
					5 mt	1669783	**22,01**	AF1	5 mt	1669819	**22,53**	AF1
					10 mt	1683361	**33,24**	AF1	10 mt	1694460	**33,71**	AF1
					Değişken	1697098	**sorunuz**	AF1	Değişken	1697108	**sorunuz**	AF1
M12 Soket düz (dişi)	1.5 mt	1669822	**14,52**	AF1	0.3 mt	1681583	**22,65**	AF1	0.3 mt			
	3 mt	1669835	**17,91**	AF1	0.6 mt	1681596	**23,27**	AF1	0.6 mt			
	5 mt	1669848	**22,26**	AF1	1.5 mt	1681606	**25,38**	AF1	1.5 mt			
	10 mt	1683374	**33,59**	AF1	3 mt	1681619	**28,71**	AF1	3 mt			
	Değişken	1697111	**sorunuz**	AF1	Değişken	1697140	**sorunuz**	AF1	Değişken	1508734	**sorunuz**	AF1
M12 Soket, açılı (dişi) 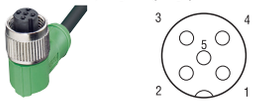	1.5 mt	1669851	**14,77**	AF1	0.3 mt	1681622	**22,89**	AF1	0.3 mt			
	3 mt	1669864	**18,15**	AF1	0.6 mt	1681635	**23,51**	AF1	0.6 mt			
	5 mt	1669877	**22,53**	AF1	1.5 mt	1681648	**25,61**	AF1	1.5 mt			
	10 mt	1694541	**33,84**	AF1	3 mt	1681651	**28,95**	AF1	3 mt			
	Değişken	1697124	**sorunuz**	AF1	Değişken	1697153	**sorunuz**	AF1	Değişken	1529506	**sorunuz**	AF1
M12 Soket, açılı 3 LED'li (dişi) 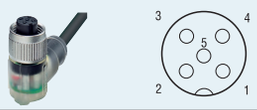	1.5 mt	1669880	**21,14**	AF1	0.3 mt	1694635	**29,30**	AF1	0.3 mt			
	3 mt	1669893	**24,40**	AF1	0.6 mt	1694648	**29,77**	AF1	0.6 mt			
	5 mt	1669903	**28,95**	AF1	1.5 mt	1694651	**32,05**	AF1	1.5 mt			
	10 mt	1694431	**40,02**	AF1	3 mt				3 mt			
	Değişken	1697137	**sorunuz**	AF1	Değişken	1697166	**sorunuz**	AF1	Değişken			

Değişken kablolu sensör/aktüatör kablolaması için sipariş örneği:

PVC, 4.5mt uzunluğunda, 5 pinli düz M12 fişli ve düz M12 soketli sensör aktüatör kablosu için sipariş bilgisi yandaki gibidir:

Sipariş No. /	Kablo tipi /	Uzunluk [mt] Maks. 40 mt
1697140	PVC	4.5

Minumum sipariş= 25

Adım uzunlukları:
0.2 ... 3 m = 0.1 mt
> 3 m = 0.5 mt

Push-pull hızlı kilitleme sistemli M12

Tek “Click” ile hızlı bağlantı

Push-pull hızlı kilitleme sistemli M12 konnektör serisi ile artık bağlantı daha hızlı ve güvenli.

Tek Click ile montaj işlemini gerçekleştirerek, konnektörün yerleşmemesi durumunda geri yaylanarak kullanıcıyı uyaran yapısı saEvetinde riskleri ortadan kaldırın.

Avantajlar

- ☑ Tüm markalar ile uyumlu bağlantı
- ☑ Güvenilir ekran bağlantısı
- ☑ Yüksek seviyede mekaniksel ve elektriksel kararlılık
- ☑ Takılamaması durumunda kullanıcıyı uyaran yapı

PHOENIX CONTACT

Sensör/Aktüatör Kablolaması

Sinyal konnektörleri
Montajlı kablolar M5, M8 ve M12 tiplerinde temin edilir. Standart olarak kullanılan PUR kablolar birçok uygulamanın gereksinimlerini karşılar.

Geçmeli güç konnektörleri
Güç iletimine yönelik geçmeli konnektörler M12-M40 ve 7/8" tipleriyle temin edilir.

Valf geçmeli konnektörü
Çeşitli tiplerde geçmeli valf konnektörlü ve koruma devreli kablo tipleri arasından seçiminizi yapınız. (A, B, BI, C, CI, AD)

SENSÖR AKTÜATÖR KUTULARI, M12 DAĞITICI

Sinyal Tipi PNP
Nominal Gerilim
24 V DC
LED'li

Ana kablolu

Slot	Kablo Uzunluğu	Tek Girişli	Fiyat (€)	S.Grubu	Çift Girişli	Fiyat (€)	S.Grubu
4	5 m	1452576	**72,53**	AF3	1452602	**87,52**	AF3
4	10 m	1452589	**93,84**	AF3	1452615	**118,00**	AF3
6	5 m	1452631	**92,53**	AF3	1452660	**131,00**	AF3
6	10 m	1452644	**118,00**	AF3	1452673	**165,00**	AF3
8	5 m	1452699	**114,00**	AF3	1452725	**155,00**	AF3
8	10 m	1452709	**118,00**	AF3	1452738	**160,00**	AF3

Gıda endüstrisi için özel çözümler mevcuttur.

SENSÖR AKTÜATÖR KUTULARI, M12 DAĞITICI

Sinyal Tipi PNP
Nominal Gerilim
24 V DC
LED'li

M23 geçmeli bağlantı, dikey

Yaylı bağlantı, yatay

Vidalı bağlantı, yatay

Slot	Kablo Uzunluğu	Tek Girişli	Fiyat (€)	S.Grubu	Tek Girişli	Fiyat (€)	S.Grubu	Tek Girişli	Fiyat (€)	S.Grubu
4		1692404	**104,00**	AF3				1452806	**76,34**	AF3
6		1692420	**122,00**	AF3				1452822	**95,03**	AF3
8		1692446	**140,00**	AF3				1452848	**120,00**	AF3
Slot		**Çift Girişli**			**Çift Girişli**			**Çift Girişli**		
4		1692417	**128,00**	AF3	1412058	**90,03**	AF3	1452819	**78,84**	AF3
6		1692433	**151,00**	AF3	1412059	**113,00**	AF3	1452835	**101,00**	AF3
8		1692459	**180,00**	AF3	1412060	**131,00**	AF3	1452851	**137,00**	AF3

Diğer çeşitlerimiz için lütfen bizi arayınız.

Sensör Aktüatör Kablolama

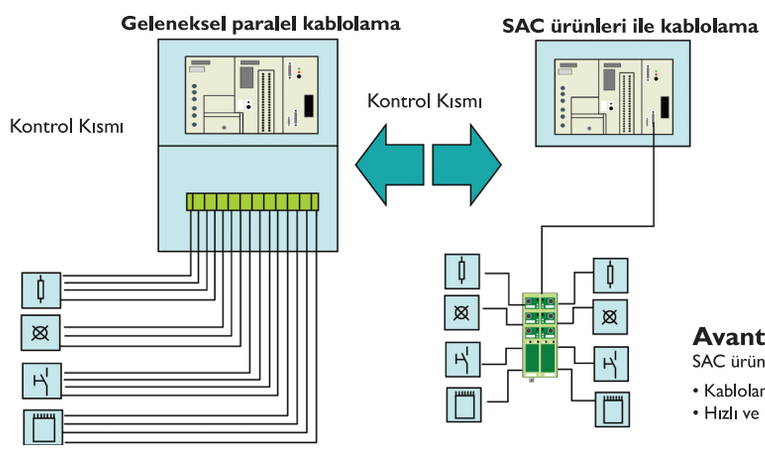

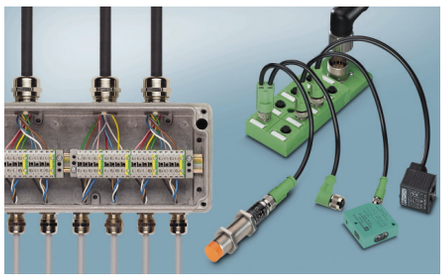

Avantajlar

SAC ürünleri ile kablolama:

- Kablolama zamanının azalması
- Hızlı ve kolay hata analizi
- Düşük hata oranı
- Montajda düşük maliyet

M23 SİNYAL/GERİ BESLEME KONNEKTÖRLERİ

RF-12S1N8A80DU

RF-12P1N8A90DU

RF-12P1N8AWA00

SİP.NO.	TİP	AÇIKLAMA	AMBALAJ (Ad.)	SATIŞ GRUBU
M23 SOKET				
1607276	RF-12S1N8A80DU	Dişi konnektör, 12 pinli, standart dönüş yönü, krimp kontaksız	20	ABR
1607340	RF-17S1N8A80DU	Dişi konnektör, 17 pinli, standart dönüş yönü, krimp kontaksız	20	ABR
1607356	SF-10KS004	Dişi krimp kontak, 0,14...0,5 mm² kesitli kablolar için	100	ABR
1605557	SF-6AS2000	Dişi krimp kontak, 0,5...1 mm² kesitli kablolar için	100	ABR
M23 FİŞ - KUPLAJ İÇİN				
1607231	RF-12P1N8A90DU	Erkek kuplaj konnektörü, 12 pinli, standart dönüş yönü, krimp kontaksız	20	ABR
1607326	RF-17P1N8A90DU	Erkek kuplaj konnektörü, 17 pinli, standart dönüş yönü, krimp kontaksız	20	ABR
1607355	SF-10KP004	Erkek krimp kontak, 0,14...0,5 mm² kesitli kablolar için	100	ABR
1605554	SF-6AP2000	Erkek krimp kontak, 0,5...1 mm² kesitli kablolar için	100	ABR
M23 PANEL GEÇİŞ KONNEKTÖRÜ				
1607236	RF-12P1N8AWA00	Erkek, düz, 12 pinli, standart dönüş yönü, krimp kontaksız	1	ABR
1607860	RF-17P1N8AWA00	Erkek, düz, 17 pinli, standart dönüş yönü, krimp kontaksız	1	ABR
1607233	RF-12P1N8AAD00	Erkek, açılı, 12 pinli, standart dönüş yönü, krimp kontaksız	16	ABR
1607328	RF-17P1N8AAD00	Erkek, açılı, 17 pinli, standart dönüş yönü, krimp kontaksız	1	ABR
1607355	SF-10KP004	Erkek krimp kontak, 0,14...0,5 mm² kesitli kablolar için	100	ABR
1605554	SF-6AP2000	Erkek krimp kontak, 0,5...1 mm² kesitli kablolar için	100	ABR

Lütfen diğer çözümlerimiz için satış ekibimiz ile temasa geçiniz.

M23 SİNYAL ve GÜÇ KONNEKTÖRLERİ

SF-5ES1N8A80DU

SF-7EP1N8A90DU

SF-7EP1N8AWA00

M23 SOKET				
1605532	SF-5ES1N8A80DU	Dişi, 5+PE pinli, krimp kontaksız, Ø2mm x 6 kontak seçilmeli	1	ABR
1605602	SF-7ES1N8A80DU	Dişi, 4+3+PE pinli, krimp kontaksız, Ø2mm x 4 ve Ø1mm x 4 kontak seçilmeli	1	ABR
1607356	SF-10KS004	Ø1mm, dişi krimp kontak, 0,14...0,5 mm² kesitli kablolar için	100	ABR
1605557	SF-6AS2000	Ø1mm, dişi krimp kontak, 0,5...1 mm² kesitli kablolar için	100	ABR
1605566	SF-6FS2000	Ø1mm, dişi krimp kontak, 0,5...1,5 mm² kesitli kablolar için	100	ABR
1605636	SF-7PS2000	Ø2mm, dişi krimp kontak, 0,25...1 mm² kesitli kablolar için	50	ABR
1605643	SF-7QS2000	Ø2mm, dişi krimp kontak, 1...2,5 mm² kesitli kablolar için	50	ABR
M23 FİŞ - KUPLAJ İÇİN				
1605499	SF-5EP1N8A90DU	Erkek, 5+PE pinli, krimp kontaksız, Ø2mm x 6 kontak seçilmeli	1	ABR
1605575	SF-7EP1N8A90DU	Erkek, 4+3+PE pinli, krimp kontaksız, Ø2mm x 4 ve Ø1mm x 4 kontak seçilmeli	1	ABR
1607355	SF-10KP004	Ø1mm, erkek krimp kontak, 0,14...0,5 mm² kesitli kablolar için	100	ABR
1605554	SF-6AP2000	Ø1mm, erkek krimp kontak, 0,5...1 mm² kesitli kablolar için	100	ABR
1607406	SF-6DP2000	Ø1mm, erkek krimp kontak, 0,5...1,5 mm² kesitli kablolar için	100	ABR
1605634	SF-7PP2000	Ø2mm, erkek krimp kontak, 0,25...1 mm² kesitli kablolar için	50	ABR
1605639	SF-7QP2000	Ø2mm, erkek krimp kontak, 1...2,5 mm² kesitli kablolar için	50	ABR
M23 PANEL GEÇİŞ KONNEKTÖRÜ				
1605520	SF-5EP1N8AWA00	Erkek, düz, 5+PE pinli, krimp kontaksız, Ø2mm x 6 kontak seçilmeli.	1	ABR
1605589	SF-7EP1N8AWA00	Erkek, düz, 4+3+PE pinli, krimp kontaksız, Ø2mm x 4 ve Ø1mm x 4 kontak seçilmeli	1	ABR
1605512	SF-5EP1N8AAD00	Erkek, açılı, 5+PE pinli, krimp kontaksız, Ø2mm x 6 kontak seçilmeli.	1	ABR
1605586	SF-7EP1N8AAD00	Erkek, açılı, 4+3+PE pinli, krimp kontaksız, Ø2mm x 4 ve Ø1mm x 4 kontak seçilmeli	1	ABR
1607355	SF-10KP004	Ø1mm, erkek krimp kontak, 0,14...0,5 mm² kesitli kablolar için	100	ABR
1605554	SF-6AP2000	Ø1mm, erkek krimp kontak, 0,5...1 mm² kesitli kablolar için	100	ABR
1607406	SF-6DP2000	Ø1mm, erkek krimp kontak, 0,5...1,5 mm² kesitli kablolar için	100	ABR
1605634	SF-7PP2000	Ø2mm, erkek krimp kontak, 0,25...1 mm² kesitli kablolar için	50	ABR
1605639	SF-7QP2000	Ø2mm, erkek krimp kontak, 1...2,5 mm² kesitli kablolar için	50	ABR

Lütfen diğer çözümlerimiz için satış ekibimiz ile temasa geçiniz.

Encoder ve motor
uygulamaları için

SM-7ES1N8A8003

SM-7EP1N8A9003

SM-7EPWN8AWT00

M40 GÜÇ KONNEKTÖRLERİ

SİP.NO.	TİP	AÇIKLAMA	AMBALAJ (Ad.)	SATIŞ GRUBU
M40 SOKET				
1605636	SF-7PS2000	Ø2mm, dişi krimp kontak, 0,25...1 mm² kesitli kablolar için	50	ABR
1605643	SF-7QS2000	Ø2mm, dişi krimp kontak, 1...2,5 mm² kesitli kablolar için	50	ABR
1605760	SM-36KS003	Ø3,6 mm, dişi krimp kontak, 4...6 mm² kesitli kablolar için	20	ABR
M40 FİŞ - KUPLAJ İÇİN				
1605771	SM-5EP1N8A9003	Erkek, 2+3+PE pinli, krimp kontaksız, Ø2mm x 2 ve Ø3,6mm x 4 kontak seçilmeli	12	ABR
1605826	SM-7EP1N8A9003	Erkek, 4+3+PE pinli, krimp kontaksız, Ø2mm x 4 ve Ø1mm x 4 kontak seçilmeli	12	ABR
1605738	SM-20KP006	Ø2mm, erkek krimp kontak, 0,25...1 mm² kesitli kablolar için	50	ABR
1605739	SM-20KP007	Ø2mm, erkek krimp kontak, 1...2,5 mm² kesitli kablolar için	50	ABR
1605750	SM-36KP006	Ø3,6 mm, erkek krimp kontak, 2,5...4 mm² kesitli kablolar için	20	ABR
1605754	SM-36KP008	Ø3,6 mm, erkek krimp kontak, 4...6 mm² kesitli kablolar için	20	ABR
M40 PANEL GEÇİŞ KONNEKTÖRÜ				
1613517	SM-5EPWN8AWT00	Erkek, düz, 2+3+PE krimp kontaksız, Ø2mm x 2 ve Ø3,6mm x 4 kontak seçilmeli	1	ABR
1613527	SM-7EPWN8AWT00	Erkek, düz, 4+3+PE krimp kontaksız, Ø2mm x 4 ve Ø1mm x 4 kontak seçilmeli	1	ABR
1607927	SM-5EPWN8AAD00S	Erkek, açılı 2+3+PE krimp kontaksız, Ø2mm x 2 ve Ø3,6mm x 4 kontak seçilmeli	1	ABR
1607931	SM-7EPWN8AAD00S	Erkek, açılı 4+3+PE krimp kontaksız, Ø2mm x 4 ve Ø1mm x 4 kontak seçilmeli	1	ABR
1605634	SF-7PP2000	Ø2mm, erkek krimp kontak, 0,25...1 mm² kesitli kablolar için	50	ABR
1605639	SF-7QP2000	Ø2mm, erkek krimp kontak, 1...2,5 mm² kesitli kablolar için	50	ABR
1607057	SM-36KP009	Ø3,6 mm, erkek krimp kontak, 1...2,5 mm² kesitli kablolar için	20	ABR
1605745	SM-36KP003	Ø3,6 mm, erkek krimp kontak, 4...6 mm² kesitli kablolar için	20	ABR

SIKMA PENSELERİ

1615585	SF-Z0054	SF Serisi kontaklar için 0,08mm²..2,5mm²	1	ABR
1607452	SF-Z0025	SF,SM Serisi kontaklar için 0,14mm²..6,0mm²	1	ABR
1607454	SF-Z0026	SF Serisi kontaklar için 1,5mm²..10,0mm²	1	ABR

M17-M58

Dairesel Konnektör Serisi

Tüm ihtiyaçlar için tek çözüm

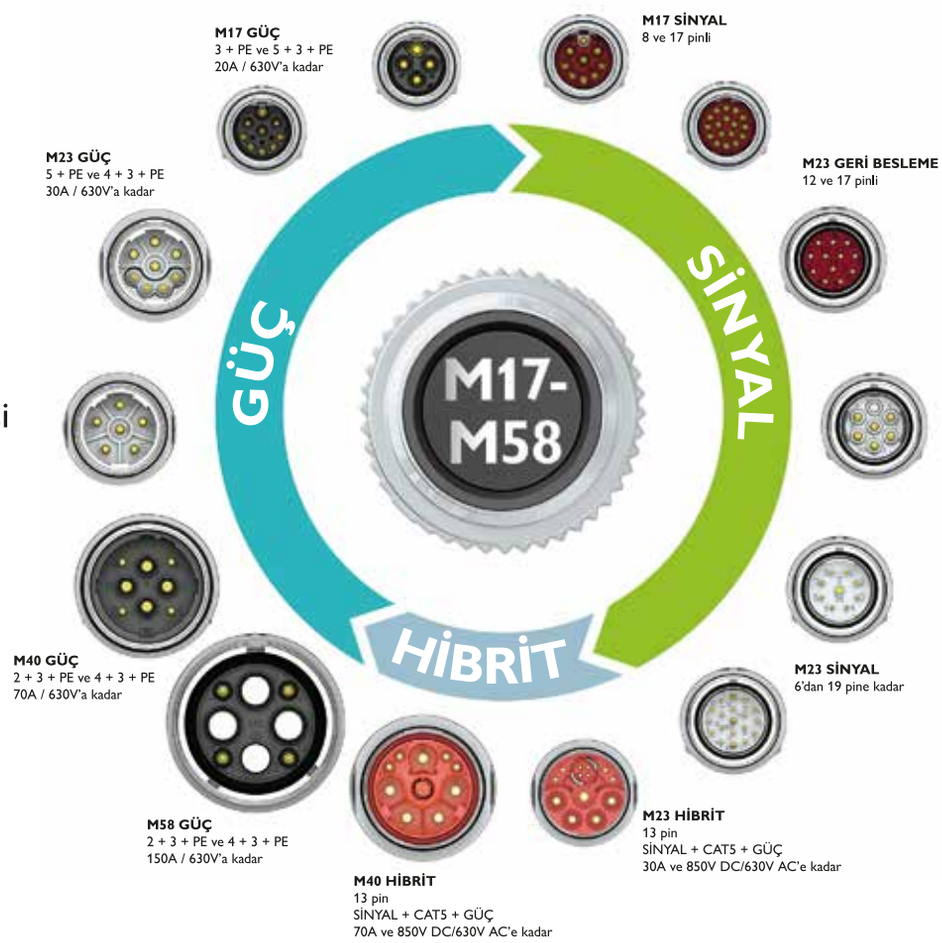

PRO Serisi M17-M40 Oneclick Kilitlemeli Dairesel Konnektörler

Farklı üreticilere ait konnektörler ile bağlantı uyumlu M17 - M40 Pro serisi dairesel konnektörler ile tek bir markaya bağlı kalmadan, tüm teknik riskleri geride bırakarak ürün seçimindeki sınırları ortadan kaldırın.

PRO Serisi Avantajlar

- Dünya çapında en yüksek kullanılabilirlik: Standart ve hızlı kilitleme sistemleri ile farklı marka üreticilerin ürünleri ile uyumlu çözümler

- Patentli ONECLICK hızlı bağlantı sistemi ile farklı açılardan güvenli sistem

- Uygun maliyetli kablo bağlantısı için kolay ve güvenilir ekranlama seçeneği

- Kullanıcıyı destekleyen kolay kullanım

- Standart ve ONECLICK kilitleme sistemine sahip kablo konnektörleri ile kullanılabilir cihaz konnektörleri

M23 SİNYAL KONNEKTÖRLERİ

M23-17S1N8A80DUS

M23 SOKET

SİP.NO.	TİP	AÇIKLAMA	AMBALAJ (Ad.)	SATIŞ GRUBU
1629172	M23-09S1N8A80DUS	Dişi, 9 pinli, standart tersi dönüş yönü, krimp kontaksız, kablo çapı aralığı : 3-15 mm	1	ABR
1629164	M23-12S1N8A80DUS	Dişi, 12 pinli, standart dönüş yönü, krimp kontaksız, kablo çapı aralığı : 3-15 mm	1	ABR
1629156	M23-17S1N8A80DUS	Dişi, 17 pinli, standart tersi dönüş yönü, krimp kontaksız, kablo çapı aralığı : 3-15 mm	1	ABR

M23-12P1N8A80DUS

M23 FİŞ KABLO KONNEKTÖRLERİ

1629168	M23-09P1N8A80DUS	Erkek, 9 pinli, standart dönüş yönü, krimp kontaksız, kablo çapı aralığı : 3-15 mm	1	ABR
1629160	M23-12P1N8A80DUS	Erkek, 12 pinli, standart tersi dönüş yönü,krimp kontaksız, kablo çapı aralığı : 3-15 mm	1	ABR
1629152	M23-17P1N8A80DUS	Erkek, 17 pinli, standart dönüş yönü, krimp kontaksız, kablo çapı aralığı : 3-15 mm	1	ABR

M23-17S1N8AA600S

M23 SOKET CİHAZ KONNEKTÖRLERİ

1628499	M23-12S1N8AA500S	Soket, 12 pinli, standart tersi dönüş yönü, açılı, krimp kontaksız, flanş : 26x26 mm	1	ABR
1628495	M23-12S1N8AA600S	Soket, 12 pinli, standart tersi dönüş yönü, açılı, krimp kontaksız, flanş : 28x28 mm	1	ABR
1628497	M23-17S1N8AA500S	Soket, 17 pinli, standart tersi dönüş yönü, açılı, krimp kontaksız, flanş : 26x26 mm	1	ABR
1628493	M23-17S1N8AA600S	Soket, 17 pinli, standart tersi dönüş yönü, açılı, krimp kontaksız, flanş : 28x28 mm	1	ABR

M23-12P1N8AA600S

M23 FİŞ CİHAZ KONNEKTÖRLERİ

1628498	M23-12P1N8AA500S	Fiş, 12 pinli, standart dönüş yönü, açılı, krimp kontaksız, flanş ölçüleri : 26x26 mm	1	ABR
1628494	M23-12P1N8AA600S	Fiş, 12 pinli, standart dönüş yönü, açılı, krimp kontaksız, flanş ölçüleri : 28x28 mm	1	ABR
1628496	M23-17P1N8AA500S	Fiş, 17 pinli, standart dönüş yönü, açılı, krimp kontaksız, flanş ölçüleri : 26x26 mm	1	ABR
1628492	M23-17P1N8AA600S	Fiş, 17 pinli, standart dönüş yönü, açılı, krimp kontaksız, flanş ölçüleri : 28x28 mm	1	ABR

Not: 6-7 ve 9 kutuplu seçenekler mevcuttur.

M23 GÜÇ KONNEKTÖRLERİ

M23-5ES198A80DNS

M23 SOKET KABLO KONNEKTÖRLERİ

1628815	M23-5ES198A80DNS	Soket, 5+PE, krimp kontaksız, kablo çapı aralığı : 5.5-15 mm	1	ABR
1628811	M23-7ES198A80DNS	Soket, 4+3+PE, krimp kontaksız, kablo çapı aralığı : 5.515 mm	1	ABR

M23-7EP198A80DNS

M23 FİŞ KABLO KONNEKTÖRLERİ

1628871	M23-5EP198A80DNS	Fiş, 5+PE, krimp kontaksız, kablo çapı aralığı : 5.5-15 mm	1	ABR
1628867	M23-7EP198A80DNS	Fiş, 4+3+PE, krimp kontaksız, kablo çapı aralığı : 5.515 mm	1	ABR

M23-7ES198AA500S

M23 SOKET CİHAZ KONNEKTÖRLERİ

1628491	M23-5ES198AA500S	Soket, 5+PE, krimp kontaksız, açılı, flanş ölçüleri : 26x26 mm	1	ABR
1628489	M23-5ES198AA600S	Soket, 5+PE, krimp kontaksız, açılı, flanş ölçüleri : 28x28 mm	1	ABR
1628490	M23-7ES198AA500S	Soket, 4+3+PE, krimp kontaksız, açılı, flanş ölçüleri : 26x26 mm	1	ABR
1628488	M23-7ES198AA600S	Soket, 4+3+PE, krimp kontaksız, açılı, flanş ölçüleri : 28x28 mm	1	ABR

M23-7EP198AA600S

M23 FİŞ CİHAZ KONNEKTÖRLERİ

1628487	M23-5EP198AA500S	Fiş, 5+PE, krimp kontaksız, açılı, flanş ölçüleri : 26x26 mm	1	ABR
1628485	M23-5EP198AA600S	Fiş, 5+PE, krimp kontaksız, açılı, flanş ölçüleri : 28x28 mm	1	ABR
1628486	M23-7EP198AA500S	Fiş, 4+3+PE, krimp kontaksız, açılı, flanş ölçüleri : 26x26 mm	1	ABR
1628484	M23-7EP198AA600S	Fiş, 4+3+PE, krimp kontaksız, açılı, flanş ölçüleri : 28x28 mm	1	ABR

Not: Krimp kontaklar ayrıca seçilmelidir. Standart seri için önerilen krimp kontaklar kullanılacaktır.

GÜÇ DAĞITIMI, QUICKON

QUICKON KABLO KONNEKTÖRLERİ

Kablo konnektörü

SİP.NO.	TİP	AÇIKLAMA		AMBALAJ (Ad.)	BİRİM FİYAT (€/Ad.)	SATIŞ GRUBU
1641879	Q 0,34/4IDC/16-16KU-KU BK	4-pinli (sembol: 1,2,3,4),	0,14-0,34 mm²	1	**16,27**	AF6
1642140	Q 0,75/4IDC/18-18KU-KU BK	4-pinli (sembol: 1,2,3,4),	0,34-0,75 mm²	1	**19,77**	AF6
1642153	Q 1,5/4IDC/24-24KU-KU BK	4-pinli (sembol: 1,2,3,4),	0,75 - 1,5 mm²	1	**23,65**	AF6
1423989	QPD C3PE2,5 2X6-10 BK	4-pinli (sembol: 1,2,3,PE),	1,0 - 2,5 mm²	1	**19,02**	AF6
1410410	QPD C 4PE6,0 2X9-14 BK	4+PE-pinli	2,5 - 6,0 mm²	1	**35,25**	AF6

QUICKON PANEL GEÇİŞ

panel geçiş

1585045	Q 1,5/4A50/24-M20KU-ESA-BK	4-pinli / 0,75 -1,5 mm² / Litz telli		1	**36,45**	AF6
1643000	Q 1,5/4FL/24-M20KU-ESA BK	4-pinli / 0,75 -1,5 mm² / Lehim bağlantılı		10	**19,27**	AF6
1403725	QPD W 4PE2,5 6-11 M20 0,5 BK	4+PE-pinli / 1-2,5 mm² / Litz telli		1	**34,07**	AF6
1403729	QPD W 4PE2,5 6-11 M20 FC BK	4-pinli / 1-2,5 mm² / Lehim bağlantılı		1	**19,52**	AF6
1423977	QPD W3PE2,5 6-10 M25 DT BK	4-pinli / 1-2,5 mm² / Push-in bağlantılı		1	**27,40**	AF6

QUICKON H DAĞITICI

H dağıtıcı

1423971	QPD H3PE2,5 4X6-10 BK	4-pinli (sembol: 1,2,3,PE), 1,0 - 2,5 mm², kablo girişi: 6…10mm		1	**78,84**	AF6
1423972	QPD H3PE2,5 4X9-14 BK	4-pinli (sembol: 1,2,3,PE), 1,0 - 2,5 mm², kablo girişi: 9…14mm		1	**78,84**	AF6
1405401	QPD T 4PE 3X6-11 BK	T dağıtıcı, 4-pinli, 1,0 - 2,5 mm2, kablo girişi: 6…11mm		1	**90,03**	AF6
1405402	QPD T 4PE 3X9-16 BK	T dağıtıcı, 4-pinli, 1,0 - 2,5 mm2, kablo girişi: 9…16mm		1	**91,34**	AF6

QUICKON EKRANLI

Ekranlı

1414418	SACC-CC-4QO-0,75 SH	4 pinli, 0,14-0,75 mm²		1	**43,83**	AF6
1414417	SACC-CC-5QO-0,75 SH	5 pinli, 0,14-0,75 mm²		1	**56,34**	AF6
1414612	SACC-CC-8QO-0,5 SH	8 pinli, 0,14-0,50 mm²		1	**71,34**	AF6
1414415	SACC-CC-4QO SH ETH	Ethernet renk kodlamalı, 4 pinli, 0,14 mm² ... 0,34 mm²		1	**62,52**	AF6
1414416	SACC-CC-4QO SH PN	Profinet renk kodlamalı, 4 pinli, 0,25 mm² ... 0,5 mm²		1	**62,52**	AF6

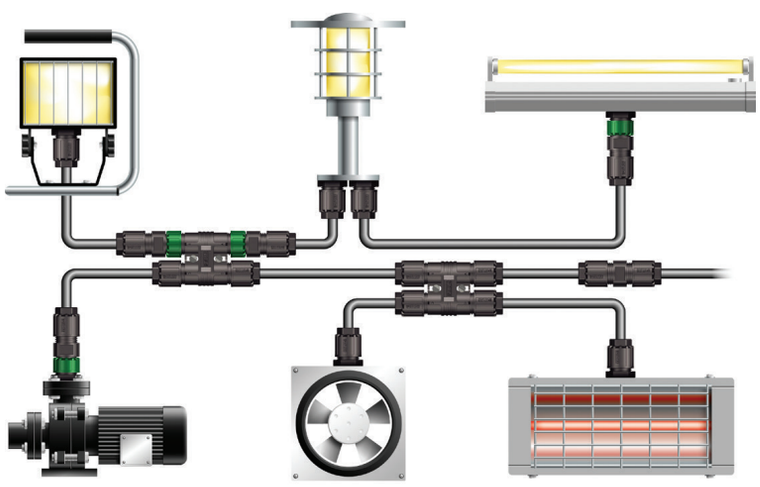

GÜÇ DAĞITIMI DAHA HIZLI, DAHA KOLAY

IDC HIZLI BAĞLANTISI İLE GÜÇ DAĞITIMI

Endüstriyel güç dağıtımı zaman alıcı ve karışık olmak zorunda değil!
Phoenix Contact'ın 630V/20A'e kadar dayanıklı IP68 güç dağıtım sistemi ile artık bu mümkün.

IDC QUICKON hızlı bağlantı saEvetinde 6 mm²'lik kablolar soymaya bile gerek kalmadan ve özel alet kullanmadan hızlıca bağlanır.

Bu geçmeli sistemde H dağıtıcılar, T dağıtıcılar, panel geçiş konektörleri, kablo konektörleri yer almaktadır.

QUICKON IP68 Montaj Aşamaları

Hazırlama **Yerleştirme** **Kesme** **Takma** **Bağlama!**

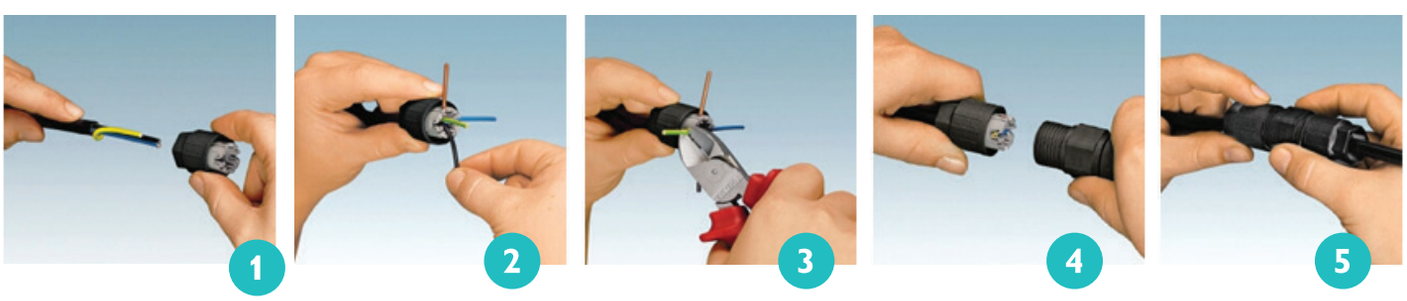

PV-C...-S 2,5-6

SİP.NO.	TİP	AÇIKLAMA	AMBALAJ (Ad.)	SATIŞ GRUBU
SUNCLIX - FOTOVOLTAIK ÇÖZÜMLERİ				
1386381	PV-C3F-S 2,5-6 (+)	Konnektör, 35 A, 1100 V, Yaylı bağlantı, 2,5 mm2....6 mm2 (+)	50	ABL
1386384	PV-C3M-S 2,5-6 (-)	Konnektör, 35 A, 1100 V, Yaylı bağlantı, 2,5 mm2....6 mm2 (-)	50	ABL
1805135	PV-FT-CF-C-2,5-130-BU	Panel geçiş konnektörü, dişi (+), 2,5mm²*	50	ABL
1805148	PV-FT-CM-C-2,5-130-RD	Panel geçiş konnektörü, erkek (-), 2,5 mm²*	50	ABL
1805151	PV-FT-CF-C-4-130-BU	Panel geçiş konnektörü, dişi (+), 4 mm²*	50	ABL
1805164	PV-FT-CM-C-4-130-RD	Panel geçiş konnektörü, erkek (-), 4 mm²*	50	ABL
1805177	PV-FT-CF-C-6-130-BU	Panel geçiş konnektörü, dişi (+), 6 mm²*	50	ABL
1805180	PV-FT-CM-C-6-130-RD	Panel geçiş konnektörü, erkek (-), 6 mm²*	50	ABL
1775880	PV-FT-C-NUT BK	Panel geçiş konnektörleri için somun	100	ABL
1030650	PV-ED6/Y-120	(1+/2-) Kablolu Y dağıtıcı, 1 x dişi (+) - 2 x erkek (-)	10	ABL
1030649	PV-ED6/Y-120	(2+/1-) Kablolu Y dağıtıcı, 1 x erkek (-) - 2 x dişi (+)	10	ABL

*Panel geçiş konnektörlerinin montajı için 1775880 nolu somun ayrıca alınmalıdır.

FOTOVOLTAIK SİSTEMLER İÇİN HIZLI VE KOLAY KABLOLAMA: SUNCLIX

Sahada montajı yapılabilen SUNCLIX geçmeli konnektörler fotovoltaik uygulamalar için özel tasarlanmıştır. Özel alet kullanmadan bağlantı sağlayan yay teknolojisi saEvetinde SUNCLIX konnektörleri ile para ve zamandan tasarruf edin. TÜV onaylı solar geçmeli konnektörler 2,5 mm²'den 16 mm²'ye kadar olan fotovoltaik kablolar için uygundur ve 65A - 1500V taşıyabilirler. Erkek ve dişi konnektörler manuel olarak birbirine rahatlıkla takılabilir. Sadece tornavida ile açılabilen kilitleme yanlışlıkla açılmalara karşı bağlantıyı korur.

SUNCLIX - Kolay ve Güvenilir Montaj

1. Soyulmuş kabloyu yerleştirin
2. Yayı kapatın
3. Muhafazayı kapatın, bitti!
4. Tornavida ile tekrar açılabilir

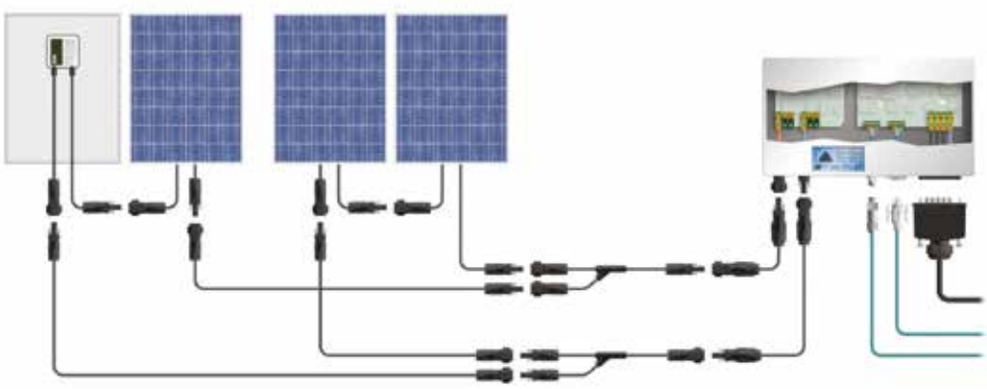

SUNCLIX, Fotovoltaik Kablolama için ihtiyacınız Olan Herşey

SUNCLIX konnektöre uyan farklı kablo kesitlerinde özel fotovoltaik kablolar mevcuttur. Bu kablolar tüm özel gereksinimleri karşılar, UV ve sıcaklık dayanımlıdır. PV kablolar ve Y dağıtıcıları metre ile sipariş edebilirsiniz. Ayrıca müşteri gereksinimlerine göre özel çözümler de mevcuttur.

(+) ve (-) panel geçiş konnektörlerini
cihaz tasarımınızda kullanabilirsiniz.

Konfigüre edilebilir SPT Serisi PCB Klemensleri ile **tasarımlar artık daha özgür.**

Avantajlarınız

- ☑ 1.500 V'a kadar elektrik dayanımı
- ☑ Daha fazla renk seçeneği: Her kutup isteğinize göre renklendirilebilir
- ☑ Farklı münferit elemanları kombine edin ve özel yapım bağlantı bloğunuzu oluşturun
- ☑ Özelleştirilmiş ürününüz için kolay yöntem: Çevrimiçi konfigüratör
- ☑ Teknik verilere çevrimiçi kolayca erişilebilir: Her ürün üzerinde QR kodu

webcode
#026002

Daha fazla bilgi için
www.phoenixcontact.com/SPTmodular
web sayfamızı ziyaret edebilirsiniz

Enerji Depolama Sistemleri için Konnektörler

Phoenix Contact'ın sunmuş olduğu enerji depolama sistemleri için tasarlanan konnektörlerle tanışın. Cihaz ve kablo konektörleri ters polariteye karşı korumalıdır ve 360 ° döndürülebilir.
Özellikle modüler akü raflarındaki esnek kablo çıkışları için uygun hale getirir.

Dokunmaya karşı korumalı dairesel konektörler, akü terminalleri bağlarken yüksek derecede güvenlik sağlamak için renk kodlaması ve mekanik kodlama özelliğine sahiptir. Yeni ürün ailesi, 350 A'e kadar nominal akımları ve 1500 V'a (DC) kadar nominal gerilimleri iletir.

	SİP.NO.	TİP	AÇIKLAMA	Ambalaj (Ad.)	SATIŞ GRUBU
	ENERJİ DEPOLAMA SİSTEMLERİ İÇİN KONNEKTÖRLER				
	CİHAZ KONNEKTÖRÜ 120 A				
	1106303	ES-FT-BPC-S 16-25 OG (+)	Konnektör, 120 A, 1500 V, Vidalı Bağlantı, 16 mm2…25mm2	1	ABL
	1106304	ES-FT-BPC-S 16-25 BK (-)	Konnektör, 120 A, 1500 V, Vidalı Bağlantı, 16 mm2…25mm2	1	ABL
	1130816	ES-FT-BPC-B 16-25 OG (+)	Konnektör, 120 A, 1500 V, Baralı Bağlantı, 16 mm2…25mm2	1	ABL
	1130814	ES-FT-BPC-B 16-25 BK (-)	Konnektör, 120 A, 1500 V, Baralı Bağlantı, 16 mm2…25mm2	1	ABL
	CİHAZ KONNEKTÖRÜ 250 A				
	1228821	ES-FT-BPC-S 35-70 OG (+)	Konnektör, 250 A, 1500 V, Vidalı Bağlantı, 35 mm2…70mm2	1	ABL
	1228819	ES-FT-BPC-S 35-70 BK (-)	Konnektör, 250 A, 1500 V, Vidalı Bağlantı, 35 mm2…70mm2	1	ABL
	1155483	ES-FT-BPC-B 35-70 OG (+)	Konnektör, 250 A, 1500 V, Baralı Bağlantı, 35 mm2…70mm2	1	ABL
	1155592	ES-FT-BPC-B 35-70 BK (-)	Konnektör, 250 A, 1500 V, Baralı Bağlantı, 35 mm2…70mm2	1	ABL
	CİHAZ KONNEKTÖRÜ 350 A				
YENİ	1298080	ES-FT-BPC-S 95-120 OG (+)	Konnektör, 350 A, 1500 V, Vidalı Bağlantı, 95 mm2…120mm2	1	ABL
YENİ	1298079	ES-FT-BPC-S 95-120 BK (-)	Konnektör, 350 A, 1500 V, Vidalı Bağlantı, 95 mm2…120mm2	1	ABL
YENİ	1298082	ES-FT-BPC-B 95-120 OG (+)	Konnektör, 350 A, 1500 V, Baralı Bağlantı, 95 mm2…120mm2	1	ABL
YENİ	1298081	ES-FT-BPC-B 95-120 BK (-)	Konnektör, 350 A, 1500 V, Baralı Bağlantı, 95 mm2…120mm2	1	ABL

	KRİMP BAĞLANTILI KONNEKTÖRLER 120 A				
	1106306	ES-BPC-C 16-25 OG (+)	Konnektör, Dişi, 120 A, 1500 V, Krimp Bağlantı, 16 mm2…25mm2	1	ABL
	1106307	ES-BPC-C 16-25 BK (-)	Konnektör, Dişi, 120 A, 1500 V, Krimp Bağlantı, 16 mm2…25mm2	1	ABL
	KRİMP BAĞLANTILI KONNEKTÖRLER 250 A				
	1155594	ES-BPC-C 50-70 OG (+)	Konnektör, Dişi, 250 A, 1500 V, Krimp Bağlantı, 50 mm2…70mm2	1	ABL
	1155595	ES-BPC-C 50-70 BK (-)	Konnektör, Dişi, 250 A, 1500 V, Krimp Bağlantı, 50 mm2…70mm2	1	ABL
	KRİMP BAĞLANTILI KONNEKTÖRLER 350 A				
YENİ	1298070	ES-BPC-C 95-120 OG (+)	Konnektör, Dişi, 350 A, 1500 V, Krimp Bağlantı, 95 mm2…120mm2	1	ABL
YENİ	1298071	ES-BPC-C 95-120 BK (-)	Konnektör, Dişi, 350 A, 1500 V, Krimp Bağlantı, 95 mm2…120mm2	1	ABL

HEAVYCON SETLERİ

Standart set oluşturmak için aşağıdaki gibi seçim yapabilirsiniz:

Bir set oluşturmak için :
1 + 2 + 3 + 4'den seçim yapabilirsiniz.

1

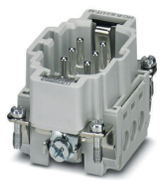

FİŞ
Vidalı veya PT bağlantılı

2

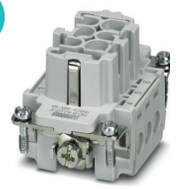

SOKET
Vidalı veya PT bağlantılı

3

TABAN KUTUSU
Makine Tipi

TABAN KUTUSU
Duvar Tipi

PT bağlantı ile tek damarlı ve yüksüklü kablolarınızı alet kullanmadan, bastırarak monte edebilirsiniz. Kablajı fiş veya soketi muhafazaya monte ettikten sonra da yapabilir veya değiştirebilirsiniz.

4

Seyyar Muhafaza
Üstten çıkış

Seyyar Muhafaza
Yandan çıkış

HEAVYCON SANAYİ TİPİ KONNEKTÖRLER

HC-A03-I-UT-M

HC-A04-I-UT-F

HC-B 6-I-UT-F

HC-B 10-I-UT-M

HC-B 10-I-PT-F

SİP.NO.		TİP	AÇIKLAMA	AMBALAJ (Ad.)	BİRİM FİYAT (€/Ad.)	SATIŞ GRUBU
3+PE, 24 AMPER						
1585210	1	HC-A03-I-UT-M	4'lü vida bağlantılı fiş	1	14,91	AF7
1585223	2	HC-A03-I-UT-F	4'lü vida bağlantılı soket	1	15,94	AF7
1419249	3	HC-STA-D07-BWS-EL-AL	4-5'li taban kutusu, makine tipi	1	6,05	AF7
1419237	4	HC-STA-D07-HHFS-1STP11-EL-AL	4-5'li kutu, yandan rakorlu	1	8,56	AF7
1419232	4	HC-STA-D07-HHFS-1TTP11-EL-AL	4-5'li kutu, üstten rakorlu	1	8,92	AF7
4+PE, 24 AMPER						
1585236	1	HC-A04-I-UT-M	5'li vida bağlantılı fiş	1	17,83	AF7
1585249	2	HC-A04-I-UT-F	5'li vida bağlantılı soket	1	19,00	AF7
1419249	3	HC-STA-D07-BWS-EL-AL	4-5'li taban kutusu, makine tipi	1	6,05	AF7
1419237	4	HC-STA-D07-HHFS-1STP11-EL-AL	4-5'li kutu, yandan rakorlu	1	8,56	AF7
1419232	4	HC-STA-D07-HHFS-1TTP11-EL-AL	4-5'li kutu, üstten rakorlu	1	4,96	AF7
6 KUTUPLU - 16 AMPER						
1648115	1	HC-B 6-I-UT-M	6'lı vida bağlantılı fiş	1	13,42	AF7
1407728	1	HC-B 06-I-PT-M	6'lı PT bağlantılı fiş	1	13,31	AF7
1648128	2	HC-B 6-I-UT-F	6'lı vida bağlantılı soket	1	13,90	AF7
1407727	2	HC-B 06-I-PT-F	6'lı PT bağlantılı soket	1	13,77	AF7
1411318	3	HC-STA-B06-BWS-ELC-AL	6'lı taban kutusu, makine tipi, tek kilitleme mandallı, metal	1	16,57	AF7
1407621	3	HC-EVO-B06-BWS-PLRBK	6'lı taban kutusu, makine tipi, tek kilitleme mandallı , plastik - **EVO**	1	11,95	AF7
1412572	4	HC-STA-B06-HLFS-1STP13-EL-AL	6'lı seyyar muhafaza,tek kilitleme mandalı için, yandan çıkış, metal	1	15,17	AF7
1412576	4	HC-STA-B06-HLFS-1TTP13-EL-AL	6'lı seyyar muhafaza,tek kilitleme mandalı için, üstten çıkış, metal	1	14,02	AF7
1407620	4	HC-EVO-B06-HHFS-PLBK	6'lı seyyar muhafaza,tek kilitleme mandalı için, plastik- **EVO**	1	10,03	AF7
NOT: EVO Muhafazalar için lütfen rakor seçiniz.						
10 KUTUPLU - 16 AMPER						
1648173	1	HC-B 10-I-UT-M	10'lu vida bağlantılı fiş	1	17,20	AF7
1407730	1	HC-B 10-I-PT-M	10'lu PT bağlantılı fiş	1	17,08	AF7
1648186	2	HC-B 10-I-UT-F	10'lu vida bağlantılı soket	1	17,58	AF7
1407729	2	HC-B 10-I-PT-F	10'lu PT bağlantılı soket	1	17,33	AF7
1411322	3	HC-STA-B10-BWD-ELC-AL	10'lu taban kutusu, makine tipi, çift kilitleme mandallı, metal	1	25,48	AF7
1407634	3	HC-EVO-B10-BWD-PLRBK	10'lu taban kutusu, makine tipi, çift kilitleme mandallı, plastik, **EVO**	1	19,76	AF7
1412618	4	HC-STA-B10-HLFD-1STP16-EL-AL	10'lu seyyar muhafaza, çift kilitleme mandalı için, yandan çıkış, metal	1	21,54	AF7
1412622	4	HC-STA-B10-HLFD-1TTP16-EL-AL	10'lu seyyar muhafaza, çift kilitleme mandalı için, üstten çıkış, metal	10	19,88	AF7
1407629	4	HC-EVO-B10-HHFD-PLBK	10'lu seyyar muhafaza, çift kilitleme mandalı için, plastik- **EVO**	1	14,53	AF7
NOT: EVO Muhafazalar için lütfen rakor seçiniz.						

SİP.NO.	TİP		AÇIKLAMA	AMBALAJ (Ad.)	BİRİM FİYAT (€/Ad.)	SATIŞ GRUBU

HEAVYCON SANAYİ TİPİ KONNEKTÖRLER

16 KUTUPLU - 16 AMPER

1648238	1	HC-B 16-I-UT-M	16'lı vida bağlantılı fiş	1	**21,04**	AF7
1407732	1	HC-B 16-I-PT-M	16'lı PT bağlantılı fiş	1	**20,78**	AF7
1648241	2	HC-B 16-I-UT-F	16'lı vida bağlantılı soket	1	**22,04**	AF7
1407731	2	HC-B 16-I-PT-F	16'lı PT bağlantılı soket	1	**21,79**	AF7
1411327	3	HC-STA-B16-BWD-ELC-AL	16'lı taban kutusu, makine tipi, çift kilitleme mandallı, metal	1	**26,81**	AF7
1407648	3	HC-EVO-B16-BWD-PLRBK	16'lı taban kutusu, makine tipi, çift kilitleme mandallı, plastik, **EVO**	1	**20,78**	AF7
1412651	4	HC-STA-B16-HHFD-1STP21-EL-AL	16'lı seyyar muhafaza, çift kilitleme mandalı için, yandan çıkış, metal	1	**32,51**	AF7
1412669	4	HC-STA-B16-HHFD-1TTP21-EL-AL	16'lı seyyar muhafaza, çift kilitleme mandalı için, üstten çıkış, metal	1	**34,21**	AF7
1407643	4	HC-EVO-B16-HHFD-PLBK	16'lı seyyar muhafaza, çift kilitleme mandalı için, plastik - **EVO**	1	**16,83**	AF7

NOT: EVO Muhafazalar için lütfen rakor seçiniz.

24 KUTUPLU - 16 AMPER

1648296	1	HC-B 24-I-UT-M	24'lü vida bağlantılı fiş	1	**27,29**	AF7
1407736	1	HC-B 24-I-PT-M	24'lü PT bağlantılı fiş	1	**27,05**	AF7
1648306	2	HC-B 24-I-UT-F	24'lü vida bağlantılı soket	1	**29,24**	AF7
1407735	2	HC-B 24-I-PT-F	24'lü PT bağlantılı soket	1	**29,00**	AF7
1411331	3	HC-STA-B24-BWD-ELC-AL	24'lü taban kutusu, makine tipi, çift kilitleme mandallı, metal	1	**28,63**	AF7
1407661	3	HC-EVO-B24-BWD-PLRBK	24'lü taban kutusu, makine tipi, çift kilitleme mandallı, plastik, **EVO**	1	**21,79**	AF7
1412752	4	HC-STA-B24-HHFD-1STP21-EL-AL	24'lü seyyar muhafaza, çift kilitleme mandalı için, yandan çıkış, metal	1	**30,81**	AF7
1412755	4	HC-STA-B24-HHFD-1TTP21-EL-AL	24'lü seyyar muhafaza, çift kilitleme mandalı için, üstten çıkış, metal	1	**32,27**	AF7
1407657	4	HC-EVO-B24-HHFD-PLBK	24'lü seyyar muhafaza, çift kilitleme mandalı için, plastik - **EVO**	1	**18,36**	AF7

NOT: EVO Muhafazalar için lütfen rakor seçiniz.

4 VEYA 6 KUTUPLU - 80 AMPER

1679427	2	HC-K 4/0-EBUS	4'lü vidalı soket	1	**101,00**	AF7
1679414	1	HC-K 4/0-ESTS	4'lü vidalı fiş	1	**89,15**	AF7
1580537	2	HC-K 6/0-EBUS	6'lı vidalı soket	10	**75,20**	AF7
1580538	1	HC-K 6/0-ESTS	6'lı vidalı fiş	10	**65,01**	AF7
1411327	3	HC-STA-B16-BWD-ELC-AL	16'lı taban kutusu, makine tipi, çift kilitleme mandallı	1	**26,81**	AF7
1407648	3	HC-EVO-B16-BWD-PLRBK	16'lı taban kutusu, makine tipi, çift kilitleme mandallı, plastik, **EVO**	1	**20,78**	AF7
1412651	4	HC-STA-B16-HHFD-1STP21-EL-AL	16'lı kutu, yandan rakorlu, çift kilitleme mandalı için	1	**32,51**	AF7
1412669	4	HC-STA-B16-HHFD-1TTP21-EL-AL	16'lı kutu, üstten rakorlu, çift kilitleme mandalı için	1	**34,21**	AF7
1407643	4	HC-EVO-B16-HHFD-PLBK	16'lı seyyar muhafaza, çift kilitleme mandalı için, plastik - **EVO**	1	**16,83**	AF7

NOT: EVO Muhafazalar için lütfen rakor seçiniz.

6 KUTUPLU - 41 AMPER

1406530	2	HC-HS06-I-UT-F	6'lı vidalı soket	1	**42,09**	AF7
1406531	1	HC-HS06-I-UT-M	6'lı vidalı fiş	1	**40,27**	AF7
1411327	3	HC-STA-B16-BWD-ELC-AL	16'lı taban kutusu, makine tipi, çift kilitleme mandallı	1	**26,81**	AF7
1407648	3	HC-EVO-B16-BWD-PLRBK	16'lı taban kutusu, makine tipi, çift kilitleme mandallı, plastik, **EVO**	1	**20,78**	AF7
1412651	3	HC-STA-B16-HHFD-1STP21-EL-AL	16'lı kutu, yandan rakorlu, çift kilitleme mandalı için	1	**32,51**	AF7
1412669	4	HC-STA-B16-HHFD-1TTP21-EL-AL	16'lı kutu, üstten rakorlu, çift kilitleme mandalı için	1	**34,21**	AF7
1407643	4	HC-EVO-B16-HHFD-PLBK	16'lı seyyar muhafaza, çift kilitleme mandalı için, plastik - **EVO**	1	**16,83**	AF7

NOT: EVO Muhafazalar için lütfen rakor seçiniz.

RAKORLAR - ÜSTTEN VEYA YANDAN ÇIKIŞ İÇİN - EVO SERİSİ İÇİN

1407669		HC-B-G-M20-PLRBK	Rakor M20, tüm muhafazalar ile uyumlu, üstten veya yandan çıkış için	1	**5,46**	AF7
1407670		HC-B-G-M25-PLRBK	Rakor M25, tüm muhafazalar ile uyumlu, üstten veya yandan çıkış için	1	**6,28**	AF7
1407671		HC-B-G-M32-PLRBK	Rakor M32, tüm muhafazalar ile uyumlu, üstten veya yandan çıkış için	1	**7,84**	AF7
1407672		HC-B-G-M40-PLRBK	Rakor M40, tüm muhafazalar ile uyumlu, üstten veya yandan çıkış için	1	**10,90**	AF7

PLUSCON HEAVY MODÜLER

HC-M-RJ45-08-GC-F/F

HC-M-12-PT-F

HC-M-12-PT-M

HC-M-...-MFH-...

SİP.NO.	TİP	AÇIKLAMA	AMBALAJ (Ad.)	BİRİM FİYAT (€/Ad.)	SATIŞ GRUBU
HEAVYCON MODÜLER					
SİNYAL					
1417373	HC-M-05-PT-F	0.14-2.5 mm², 16A 400V, 5 kutuplu push in bağlantı, soket	1	**11,67**	AF7
1417372	HC-M-05-PT-M	0.14-2.5 mm², 16A 400V, 5 kutuplu push in bağlantı, fiş	1	**11,24**	AF7
1424224	HC-M-06-PT-F	0.5-2.5 mm², 16A 500V, 6 kutuplu push in bağlantı, soket	1	**20,01**	AF7
1424225	HC-M-06-PT-M	0.5-2.5 mm², 16A 500V, 6 kutuplu push in bağlantı, fiş	1	**19,37**	AF7
1424228	HC-M-12-PT-F	0.14-1.5 mm², 10A 500V, 12 kutuplu push in bağlantı, soket	1	**23,45**	AF7
1424246	HC-M-12-PT-M	0.14-1.5 mm², 10A 500V, 12 kutuplu push in bağlantı, fiş	1	**22,93**	AF7
GÜÇ					
1417379	HC-M-01-AT-F-40	6-70 mm², 200A 1000V, 1 kutuplu eksenel vida bağlantı, soket	1	**53,49**	AF7
1417381	HC-M-01-AT-M-40	6-70 mm², 200A 1000V, 1 kutuplu eksenel vida bağlantı, fiş	1	**47,18**	AF7
1417390	HC-M-02-AT-F-35	10-35 mm², 100A 1000V, 2 kutuplu eksenel vida bağlantı, soket	1	**59,92**	AF7
1417392	HC-M-02-AT-M-35	10-35 mm², 100A 1000V, 2 kutuplu eksenel vida bağlantı, fiş	1	**49,73**	AF7
1417296	HC-M-02-AT-F-16	4-25 mm², 70A 690V, 2 kutuplu eksenel vida bağlantı, soket	1	**41,12**	AF7
1417297	HC-M-02-AT-M-16	4-25 mm², 70A 690V, 2 kutuplu eksenel vida bağlantı, fiş	1	**41,12**	AF7
1424222	HC-M-02-PT-F	2.5-6 mm², 40A 830V, 2 kutuplu push in bağlantı, soket	1	**24,60**	AF7
1424223	HC-M-02-PT-M	2.5-6 mm², 40A 830V, 2 kutuplu push in bağlantı, fiş	1	**21,04**	AF7
DATA					
1417303	HC-M-08-GBIT-CT-F	Gbit Ethernet Cat6 krimp bağlantı, 0,08-0,5mm², soket	1	**39,55**	AF7
1417302	HC-M-08-GBIT-CT-M	Gbit Ethernet Cat6 krimp bağlantı, 0,08-0,5mm², soket	1	**42,09**	AF7
1419887	HC-M-RJ45-08-M	RJ45 soket krimp bağlantı	1	**41,00**	AF7
1419886	HC-M-RJ45-08-GC-F/F	RJ45 cins değiştirici Soket-Soket	1	**44,64**	AF7
PNÖMATİK					
1417434	HC-M-02-PN-M-F	6mm pnömatik kontaklar için kontak taşıyıcı	5	**3,33**	AF7
1417433	HC-M-03-PN-M-F	1,6/3/4mm pnömatik kontaklar için kontak taşıyıcı	5	**3,33**	AF7
1663530	HC-M-PN3-4,00-BU	Pnömatik soket- 4mm	10	**7,26**	AF7
1663501	HC-M-PN3-4,00-ST	Pnömatik pin 4mm	10	**7,26**	AF7
1676763	HC-M-PN2-6,00-BU	Pnömatik soket- 6mm	10	**7,26**	AF7
1676750	HC-M-PN2-6,00-ST	Pnömatik pin- 6mm	10	**7,26**	AF7
ÇERÇEVELER					
1182087	HC-M-B06-MFH-H	B6 muhafazaya göre 2 modül için çerçeve, markalama A,B,C…	1	**20,26**	AF7
1182085	HC-M-B06-MFH-B	B6 muhafazaya göre 2 modül için çerçeve, markalama a,b,c…	1	**20,26**	AF7
1182089	HC-M-B10-MFH-H	B10 muhafazaya göre 3 modül için çerçeve, markalama A,B,C…	1	**20,53**	AF7
1182088	HC-M-B10-MFH-B	B10 muhafazaya göre 3 modül için çerçeve, markalama a,b,c…	1	**20,53**	AF7
1182093	HC-M-B16-MFH-H	B16 muhafazaya göre 4 modül için çerçeve, markalama A,B,C…	1	**20,65**	AF7
1182090	HC-M-B16-MFH-B	B16 muhafazaya göre 4 modül için çerçeve, markalama a,b,c…	1	**20,65**	AF7
1182095	HC-M-B24-MFH-H	B24 muhafazaya göre 6 modül için çerçeve, markalama A,B,C…	1	**20,90**	AF7
1182094	HC-M-B24-MFH-B	B24 muhafazaya göre 6 modül için çerçeve, markalama a,b,c…	1	**20,90**	AF7

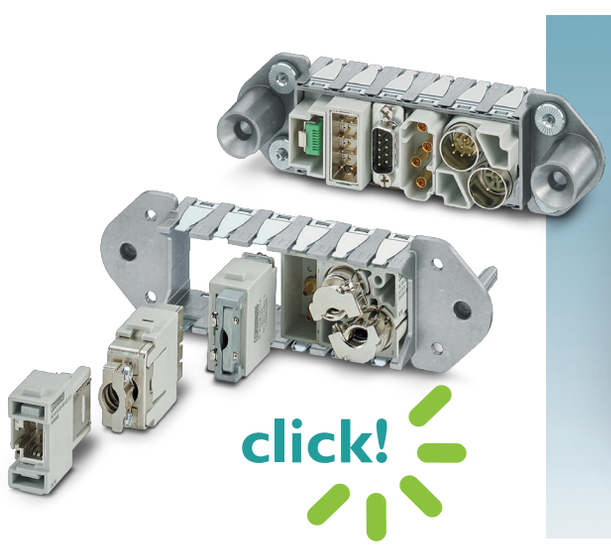

ETHERNET

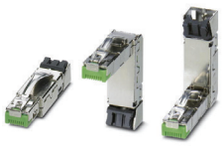

QUICKON bağlantılı metal RJ45

RJ45 KONNEKTÖRLER

SİP.NO.	TİP	AÇIKLAMA	AMBALAJ (Ad.)	BİRİM FİYAT (€/Ad.)	SATIŞ GRUBU
1656725	VS-08-RJ45-5-Q/IP20	CAT5e, 8 pinli, Quickon hızlı bağlantı - AWG 26... 23, plastik	1	**32,75**	ABN
1419001	VS-08-RJ45-10G/Q	CAT6A 8 pinli, Quickon hızlı bağlantı teknolojili, plastik	1	**34,51**	ABN
1421607	CUC-IND-C1ZNI-S/R4IE8	CAT5, 8 pinli, Quickon bağlantı, Metal, düz, AWG 26-24	1	**36,64**	ABN
1421876	CUC-IND-C1ZNI-B/R4IE8	CAT5, 8 pinli, Quickon bağlantı, Metal, alttan çıkış, AWG 26-24	1	**43,12**	ABN
1421877	CUC-IND-C1ZNI-T/R4IE8	CAT5, 8 pinli, Quickon bağlantı, Metal, üstten çıkış, AWG 26-24	1	**44,84**	ABN

VS-OE-OE-...-100,0

KABLOLAR

1416295	VS-OE-OE-93E-100,0	Ethernet CAT5, CAT5e, 100 Mbps, 2x2x26 AWG, SF/UTP, PUR, su mavisi,ekranlı,100 m	1	**712,00**	**AF1**
1416305	VS-OE-OE-94A-100,0	Ethernet CAT5, CAT5e, 100 Mbps, 4X4X24 AWG, SF/UTP, PUR, su mavisi,ekranlı,100 m	1	**576,00**	**AF1**
1416567	VS-OE-OE-94B-100,0	Ethernet CAT5, CAT5e, 1 Gbps, 4x2x26 AWG, SF/UTP, PUR , su mavisi, ekranlı, 100 m	1	**811,00**	**AF1**
1416318	VS-OE-OE-94C-100,0	Ethernet, CAT5e, 4X2X26 AWG, S/UTP, PUR, mavi, çekme zincirine uygun, 100m	1	**1977,00**	**AF1**
1416334	VS-OE-OE-94D-100,0	Ethernet, CAT5e, 4X2X26 AWG, SF/UTP, PVC,	1	**481,00**	**AF1**

CUC-PP-....

RAY MONTAJ RJ45

1041740	NBC-PP-G1PGY	DIN ray adaptörü	1	**23,05**	ABN
1417274	CUC-I-J1ZNI-S/R4IDC8	İç modül : IDC bağlantı 8-pinli, 10 Gbps, CAT6A	1	**24,11**	ABN
1041760	CUC-I-D1ZNI-S/R4GC8	İç modül : Kuplaj bağlantı 2xRJ45, 8-pinli, 10 Gbps, CAT6A	1	**40,10**	ABN

Kullanım şekli : DIN ray adaptörü + iç modül.

SI-RND-R1A

RJ45 ETHERNET - PANEL GEÇİŞ ÇÖZÜMÜ

1425186	SI-RND-R1A	İki taraf RJ45 soket bağlantılı panel geçiş (kapaklı) IP65, CAT6A	1	**58,58**	**AF7**

PATCH KABLOLAR

CAT 5

NBC-R4OC/...

1227560	NBC-R4OC/1,0-BC5/R4OC	CAT 5 Patch kablo, RJ45 - RJ45, 1,0 mt	1	**19,99**	ABN
1227562	NBC-R4OC/2,0-BC5/R4OC	CAT 5 Patch kablo, RJ45 - RJ45, 2,0 mt	1	**23,08**	ABN
1227563	NBC-R4OC/3,0-BC5/R4OC	CAT 5 Patch kablo, RJ45 - RJ45, 3,0 mt	1	**26,31**	ABN
1227564	NBC-R4OC/5,0-BC5/R4OC	CAT 5 Patch kablo, RJ45 - RJ45, 5,0 mt	1	**34,82**	ABN
1227566	NBC-R4OC/10,0-BC5/R4OC	CAT 5 Patch kablo, RJ45 - RJ45, 10,0 mt	1	**55,97**	ABN
1227571	NBC-R4OC/20,0-BC5/R4OC	CAT 5 Patch kablo, RJ45 - RJ45, 20,0 mt	1	**95,58**	ABN

CAT 6A

NBC-R4OC/...

1227573	NBC-R4OC/0,5-BC6A/R4OC	CAT 6A Patch kablo, RJ45 - RJ45, 0,5 mt	1	**22,70**	ABN
1227575	NBC-R4OC/1,0-BC6A/R4OC	CAT 6A Patch kablo, RJ45 - RJ45, 1,0 mt	1	**24,23**	ABN
1227580	NBC-R4OC/2,0-BC6A/R4OC	CAT 6A Patch kablo, RJ45 - RJ45, 2,0 mt	1	**27,34**	ABN
1227581	NBC-R4OC/3,0-BC6A/R4OC	CAT 6A Patch kablo, RJ45 - RJ45, 3,0 mt	1	**31,61**	ABN
1227583	NBC-R4OC/5,0-BC6A/R4OC	CAT 6A Patch kablo, RJ45 - RJ45, 5,0 mt	1	**41,18**	ABN
1227588	NBC-R4OC/10,0-BC6A/R4OC	CAT 6A Patch kablo, RJ45 - RJ45, 10,0 mt	1	**63,38**	ABN
1227591	NBC-R4OC/15,0-BC6A/R4OC	CAT 6A Patch kablo, RJ45 - RJ45, 15,0 mt	1	**83,90**	ABN
1227593	NBC-R4OC/20,0-BC6A/R4OC	CAT 6A Patch kablo, RJ45 - RJ45, 20,0 mt	1	**105,00**	ABN

SİP.NO.	TİP	AÇIKLAMA	AMBALAJ (Ad.)	BİRİM FİYAT (€/Ad.)	SATIŞ GRUBU
PROFINET					
1658435	VS-PN-RJ45-5-Q/IP20	CAT5e, 4 pinli, QUICKON hızlı bağlantı teknolojili - PROFINET AWG 22, plastik	1	**33,37**	ABN
1421126	CUC-IND-C1ZNI-S/R4IP8	Profinet, Quickon, CAT5, Metal, düz AWG 23-22	1	**34,89**	ABN
1421127	CUC-IND-C1ZNI-B/R4IP8	Profinet, Quickon, CAT5, Metal, alttan çıkış, AWG 23-22	1	**42,70**	ABN
1421128	CUC-IND-C1ZNI-T/R4IP8	Profinet, Quickon, CAT5, Metal, üstten çıkış, AWG 23-22	1	**42,70**	ABN
1521258	SACC-M12MSD-4CON-PG 7-SH	M12 D kodlu, erkek, düz,vidalı, 4 pin, PG 7 giriş	1	**25,97**	AF2
1521261	SACC-M12MSD-4CON-PG 9-SH	M12 D kodlu, erkek, düz,vidalı, 4 pin, PG9 giriş	1	**26,44**	AF2
1554513	SACC-M12MSD-4Q SH PN	M12 D kodlu, erkek, düz, Quickon, 4 pin	1	**33,24**	AF2
1554526	SACC-M12FSD-4Q SH PN	M12 D kodlu, dişi, düz, Quickon, 4 pin	1	**34,43**	AF2
PATCH KABLOLAR					
1408968	NBC-R4AC/1,0-93B/R4AC	Profinet patch kablo, RJ45-RJ45, 1mt	1	**43,35**	ABN
1408969	NBC-R4AC/2,0-93B/R4AC	Profinet patch kablo, RJ45-RJ45, 2 mt	1	**50,53**	ABN
1408970	NBC-R4AC/5,0-93B/R4AC	Profinet patch kablo, RJ45-RJ45, 5 mt	1	**72,97**	ABN
1408971	NBC-R4AC/10,0-93B/R4AC	Profinet patch kablo, RJ45-RJ45, 10 mt	1	**111,00**	ABN
1407499	NBC-MSD/ 1,0-93B/R4AC SCO	Profinet patch kablo, RJ45-M12 erkek D-kodlu , 1mt	1	**42,52**	AF1
1407500	NBC-MSD/ 2,0-93B/R4AC SCO	Profinet patch kablo, RJ45-M12 erkek D-kodlu , 2mt	1	**47,53**	AF1
1407501	NBC-MSD/ 5,0-93B/R4AC SCO	Profinet patch kablo, RJ45-M12 erkek D-kodlu , 5mt	1	**67,53**	AF1
1407502	NBC-MSD/10,0-93B/R4AC SCO	Profinet patch kablo, RJ45-M12 erkek D-kodlu , 10 mt	1	**94,16**	AF1
KABLOLAR					
1416392	VS-OE-OE-93A-100,0	Kablo, 4-kutup, PVC, yeşil, ekranlı, 100 m, tip 93A	1	**473,00**	AF1
1416389	VS-OE-OE-93B-100,0	Kablo, 4-kutup, PVC, yeşil, ekranlı, 100 m, tip 93B	1	**639,00**	AF1
1416376	VS-OE-OE-93C-100,0	Kablo, 4-kutup, PUR, yeşil, ekranlı, 100 m, tip 93C, çekme zincirleri için	1	**984,00**	AF1
1416363	VS-OE-OE-93R-100,0	Kablo, 4-kutup, PUR, yeşil, ekranlı, 100 m, tip 93R, robotlar için	1	**898,00**	AF1
PANEL GEÇİŞ ARAYÜZLERİ					
1656482	VS-SI-EB-EMV-1	Montaj çerçevesi, tekli, metal çerçeve, şeffaf kapak	1	**68,77**	AF7
1656495	VS-SI-EB-EMV-2	Montaj çerçevesi, çiftli metal çerçeve, şeffaf kapak	1	**107,00**	AF7
1404493	SI-M1A	Montaj çerçevesi, tekli, siyah, kapak: saydam, döner düğmeli	1	**67,56**	AF7
1404494	SI-M1B	Montaj çerçevesi, çiftli, siyah, kapak: saydam, döner düğmeli	1	**107,00**	AF7
Kontak ara parçalı ön plakalar					
1657766	VS-SI-FP-2RJ45-5-MOD-BU/BU	Kontak ara parçalı ön plaka, plastik, 2 x RJ soket/soket	1	**71,32**	AF7
1657708	VS-SI-FP-2DSUB9-GC-BU/ST	Kontak ara parçalı ön plaka, plastik, 2x D-SUB 9, soket/pin	1	**75,20**	AF7
1404497	SI-FP-R1A-U1A-D1A	Kontak ara parçalı ön plaka, plastik, RJ45, USB, 9 pin D-Sub	1	**238,00**	AF7
1656505	VS-SI-SD-DE	Priz	1	**75,20**	AF7
1404499	SI-FP-R1A-U1A	Kontak ara parçalı ön plaka, plastik, 1xRJ45, 1xUSB, Tip A	1	**195,00**	AF7

Diğer çeşitlerimiz için lütfen bizi arayınız.

QUICKON bağlantılı metal RJ45

VS-SI-EB-EMV-1

VS-SI-FP-2RJ45-5-MOD-BU/BU

VS-SI-SD-DE

Soket, USB ve RJ45 ara parçalı ön plaka

Birçok bağlantı seçeneği

Servis arayüzleri bakım, servis ve diyagnostiği daha da basitleştirir. IP65 korumalı sağlam montaj çerçeveleri zorlu endüstriyel ortamlarda kullanım sağlar. Ön plakalar sınırlı alanda birçok bağlantı seçeneği sunar, farklı kontak ara parçaları kombine edilebilir.

Servis arayüzleri aşağıdaki ara parçalarla temin edilir:

- D-SUB 09
- RJ45
- USB
- Soketler
- SCRJ soket

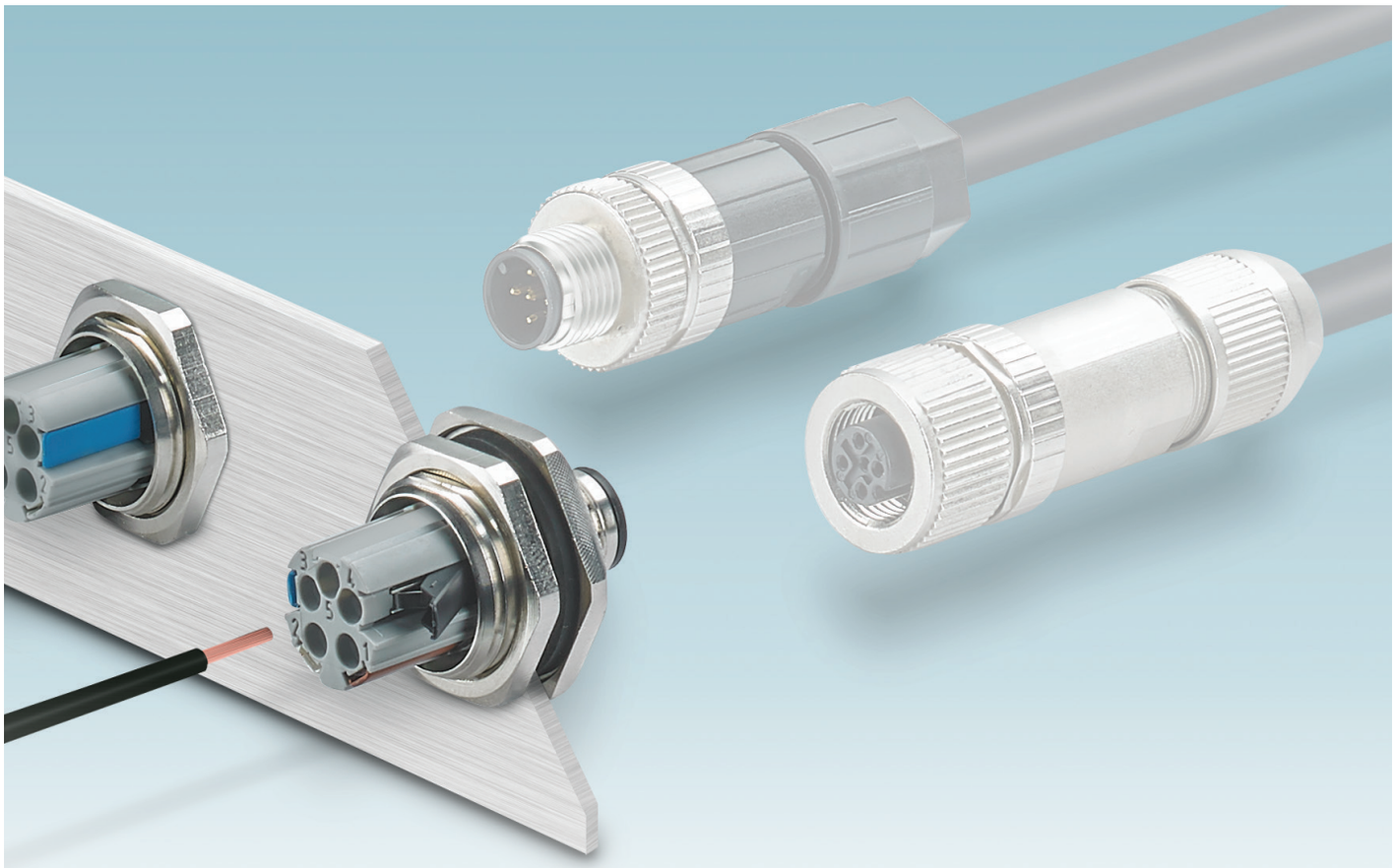

M12 Cihaz Bağlantı Konnektörlerinde
Yenilikçi Bağlantı : Push-Lock

Lehimleme, krimp sıkma ve vidalama gibi kullanıcıyı zorlayan ve vakit kaybettiren bağlantı sistemlerini unutun ve yenilikçi Push-Lock bağlantı ile tanışın. El aleti olmadan hızlı bir şekilde kablo montajını yapabileceğiniz benzersiz bağlantı sistemine sahip Push-Lock kilitlemeli konnektörlerimiz hakkında teknik bilgi almak için bizimle irtibata geçebilirsiniz.

Avantajlarınız :

- Push-Lock bağlantısı ile kolay ve aletsiz bağlantı
- Renk kodlaması ile litz tellerinin kolay atanması ve kontak tutucu kolların sayısal işaretlenme imkanı
- Esnek iletkenlerin kollarla rahat bağlantısı
- Elektrik kablolarının hızlı ve güvenilir bağlantısı

SACC-E-M12MSD-4PL-M20 PN

SACC-E-M12FSD-4PL-M20 PN

SİP.NO.	TİP	AÇIKLAMA	AMBALAJ (Ad.)	BİRİM FİYAT (€/Ad.)	SATIŞ GRUBU
PUSH-LOCK BAĞLANTILI M12 CİHAZ KONNEKTÖRLERİ					
1139796	SACC-E-M12MSD-4PL-M20 PN	M12, Fiş, 4 pinli, D-kodlu cihaz konnektörü	1	**28,71**	AF2
1139800	SACC-E-M12FSD-4PL-M20 PN	M12, Soket, 4 pinli, D-kodlu cihaz konnektörü	1	**28,59**	AF2
1139802	SACC-E-M12MS-4PL-M20	M12, Fiş, 4 pinli, A-kodlu cihaz konnektörü	1	**29,07**	AF2
1139803	SACC-E-M12FS-4PL-M20	M12, Soket, 4 pinli, A-kodlu cihaz konnektörü	1	**29,90**	AF2
1139804	SACC-E-M12MS-5PL-M20	M12, Fiş, 5 pinli, A-kodlu cihaz konnektörü	1	**29,90**	AF2
1139805	SACC-E-M12FS-5PL-M20	M12, Soket, 5 pinli, A-kodlu cihaz konnektörü	1	**30,85**	AF2

YENİ ÜRÜN

Yenilikçi Push-X teknolojisi rahat ve hızlı montaj sağlar. Tıpkı bir fare kapanı gibi, yeni XPC PCB konnektörünün içindeki temas yayı kabloyu yakalar ve güvenli şekilde tutar.

XPC PCB konnektörü montaj sürelerini minimuma indirir. Aletsiz Push-X teknolojisi ile yüksüklü veya yüksüksüz tek veya çok telli kablolar tek bir hareketle doğrudan ve güvenli şekilde bağlanır.

Bu bağlantı teknolojisi, temas yayının başarılı şekilde serbest kaldığını bildirmek amacıyla akustik ve görsel sinyalleri geri bildirim olarak kullanır. Böylece bağlantı teknolojisinin mevcut durumu kolayca görülebilir.

XPC konnektörünün içine hızlı ve doğrudan bağlanan kablo, aynı kolaylıkla tekrar serbest bırakılabilir. Turuncu butona basıldığında kablo serbest kalır ve aynı zamanda temas yayı yeniden gerilir ve tetikleme konumunda kilitlenir.

XPC PCB Konnektörü:

Phoenix Contact'ın 3,5 mm pin aralıklı kapsamlı COMBICON serisi ile uyumludur. Bu nedenle XPC, mevcut yatay ve dikey soket tipleriyle birleştirilebilir. Hem reflow hem de dalga lehimleme süreçlerinde kullanılabilirler.

Böylece farklı bağlantı teknolojilerine sahip konnektörler arasında geçiş yapmak kolaydır. Sonuç olarak, XPC'nin kullanışlı bağlantı teknolojisi birçok uygulama alanında doğrudan bir alternatif olarak kullanılabilir.

Push-X teknolojisinin avantajlarını keşfedin!

Charx, Elektrikli Araç Şarj Sistemleri için Aradığınız Her Şey

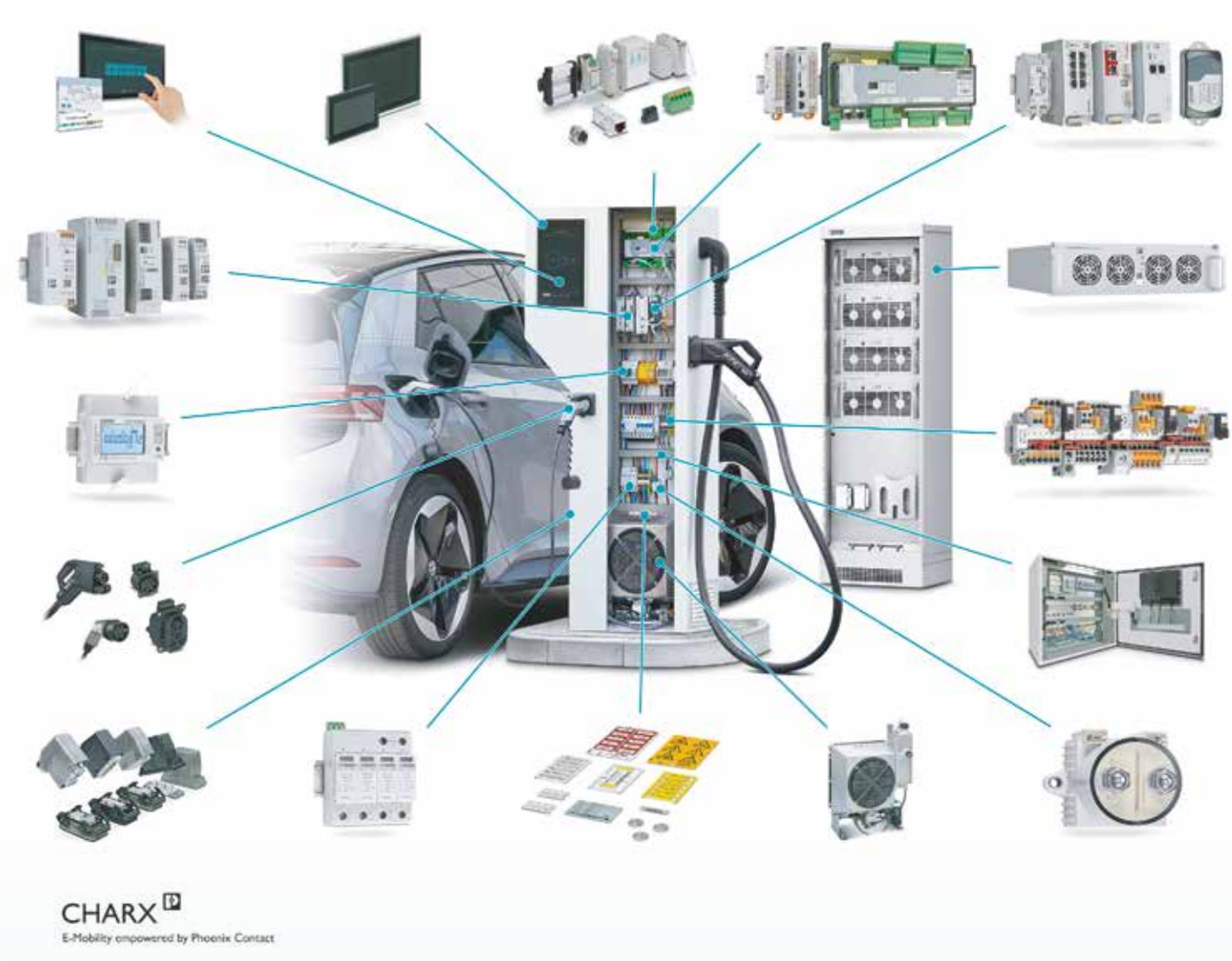

E-Mobility
Şarj Teknolojileri

Uygulamanız için; Bağlantı Sistemleri, Kontrolörler ve Yazılım Çözümleri

Phoenix Contact E-Mobilite farklı şarj sistemleri için şarj altyapınıza yönelik farklı konseptlerin kurulmasına olanak tanıyan geniş ürün seçenekleri ve teknolojisi sunmaktadır. Şebekeden AC ve hızlı DC şarj sistemi için kullanıcının ihtiyacı olan tüm bileşenleri sunmaktadır.

Benzersiz bağlantı teknolojisi ve ürünlerimiz hakkında detaylı teknik bilgi ve teklif almak için bizimle irtibata geçebilirsiniz.

ELEKTRİKLİ ARAÇ ŞARJ SİSTEMLERİ

EV-PLCC-AC1-DC1

EV-T2M4CC-DC80A-5,0M16ESBK11

CHARX PS 30KW

DC CCS Tip 2 80KW Şarj İstasyonu için Çözüm Önerisi

SİP.NO.	TİP	AÇIKLAMA	AMBALAJ (Ad.)	SATIŞ GRUBU
1624130	EV-PLCC-AC1-DC1	DC Şarj Kontrolör	1	XWB
1624092	SD-FLASH-2GB-EV-EMOB	SD Flash Kart	1	XWB
2903148	TRIO-PS-2G/1AC/24DC/5	24VDC - 5A Güç Kaynağı	1	CMP
1095764	EV-T2M4CC-DC80A-5,0M16ESBK11	CCS Tip 2 Şarj Kablosu	1	XWB
1232243	CHARX PS-M2/3AC/1000DC/30KW	DC güç modülü	1	CME
1624153	EV-T2CCS-PARK	Konnektör Tutucu	1	XWB
1046666	BTP 2070W	7" Dokunmatik Ekran	1	DRC
1189629	TP 6070-WVPS	7" Geniş ekran	1	DRC
1046667	BTP 2102W	10,2" Dokunmatik Ekran	1	DRC
1190420	TP6121-WXPS	12,1" Geniş Ekran XGA (16	1	DRC
1153509	EV-CC-S-SUITE-CP5	EV Suite 5 Yazılım Paketi :9)	1	XWB
2838199	VAL-MS 230 / 3+1 / FM	SPD - Tip II Parafudr	1	CL1
2800627	VAL-MS 1000DC-PV/2+V-FM	SPD - Tip II / 1000 VDC Parafudr	1	CL1
2703022	PP-RJ-SCC-F	Patch Panel	1	DNC
1085039	FL SWITCH 1005N	Ethernet Switch 5TX	1	DNN
2905909	TRIO-UPS-2G/1AC/1AC/230V/750VA	AC-UPS Modül 750VA	1	CMU

CHARX SEC-3100

EV-T2G3C-3AC32A-5,0M6,0ESBK01

EV-T2M3SE12-3AC32A-0,7M6,0E10

AC Tip 2 22KW (3X32A) Şarj İstasyonu için Çözüm Önerisi

1139012	CHARX SEC-3100	Charx AC Şarj Kontrolör	1	XWB
1627355	EV-T2G3C-3AC32A-5,0M6,0ESBK01	Şarj Kablosu (3P-32A) - 5 Metre	1	XWB
1164300	EV-T2M3SO12-4P-B	Soket (3P-32A)	1	XWB
1627785	EV-T2M3SE12-3AC32A-0,7M6,0E15	Soket (3P-32A)	1	XWB
1624148	EV-T2AC-PARK	Konnektör Tutucu	1	XWB
1622450	EV-RCM-C1-AC30-DC6	Kaçak Akım İzleme	1	XWB
1046666	BTP 2070W	7" Dokunmatik Ekran	1	DRC
1046667	BTP 2102W	10,2" Dokunmatik Ekran	1	DRC
1153509	EV-CC-S-SUITE-CP5	EV Suite 5 Yazılım Paketi	1	XWB
2838199	VAL-MS 230 / 3+1 / FM	SPD - Tip II Parafudr	1	CL1
2703022	PP-RJ-SCC-F	Patch Panel	1	DNC
2902993	UNO-PS/1AC/24DC/100W	24VDC - 5A Güç Kaynağı	1	CMP
2702273	TC ANT MOBILE WALL 5M	Router Anten	1	DNC
1085039	FL SWITCH 1005N	Ethernet Switch 5TX	1	DNN
2905909	TRIO-UPS-2G/1AC/1AC/230V/750VA	AC-UPS Modül 750VA	1	CMU
1234352	TC ROUTER 4002T-4G EU	Endüstriyel 4G LTE router	1	CMU

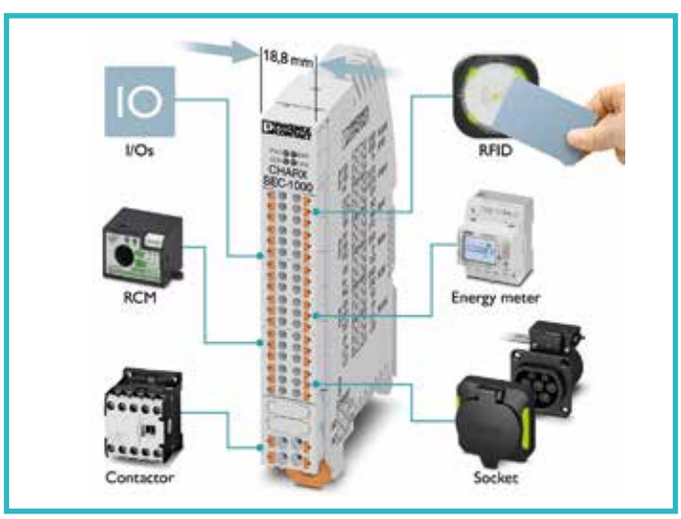

Charx AC Kontrolör ile akıllı ve sürdürülebilir şarj alt yapısı...

Yeni nesil şarj kablo ve konnektörleri

Farklı güç kapasitelerini destekleyen çözüm ve ürünler için bizimle irtibata geçebilirsiniz.

CHARX control

Kontrolör, enerji analizörü, HMI ekran çözümleri

CHARX
CHARX

Cihaz Bağlantı Elemanları ve Elektronik Boş Kutular

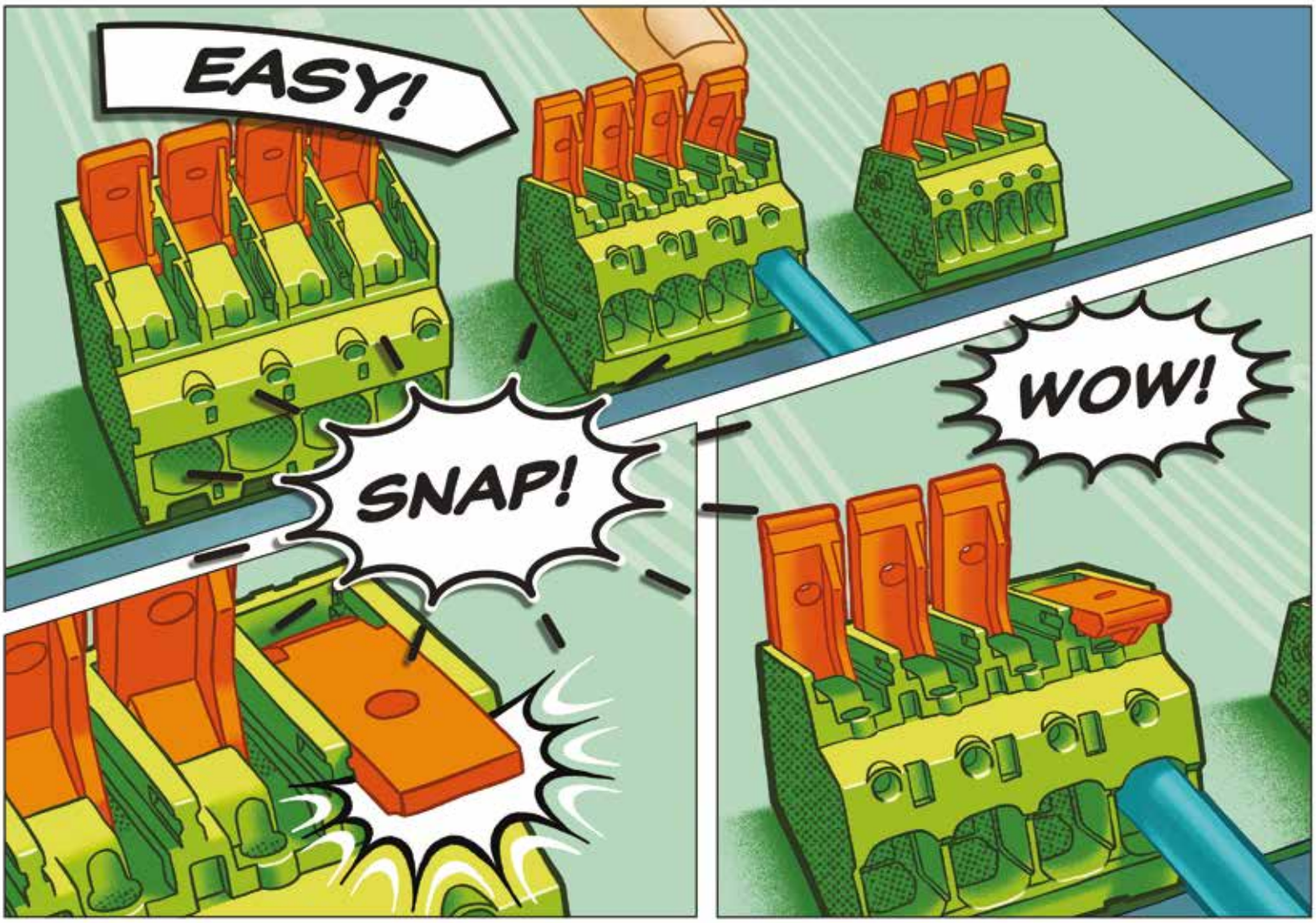

Kol Mekanizmalı LPC LPT Serisi PCB Konnektörleri

LPT Serisi PCB Klemensleri ve LPC Serisi PCB Konnektörlerinde push in bağlantının güvenilir yapısını ve kol mekanizma sisteminin kolay uygulanabilirliğini bir araya getirdik. Farklı akım kapasitelerine ve iletken kesitlerine yönelik geniş ürün portföyü ile bağlantılarınıza yeni boyut kazandıracağız.

Webcode : #1833

Esnek Güç Dağıtımı Oluşturma ve Tüm Gereksinimleri Karşılama

Kurulum sistemlerimizle kabloları kolay ve esnek bir şekilde bağlama imkanı geliştirilmiştir.

Uygulamaya bağlı olarak basit kablo bağlantıları, uygun güç dağıtımı veya kompakt cihaz bağlantıları arasından kolaylıkla seçim yapabilirsiniz. Yüksek koruma dereceleri ile dış mekanlarda ve ıslak ortamlarda güvenilir güç aktarımı sağlayabilirsiniz.

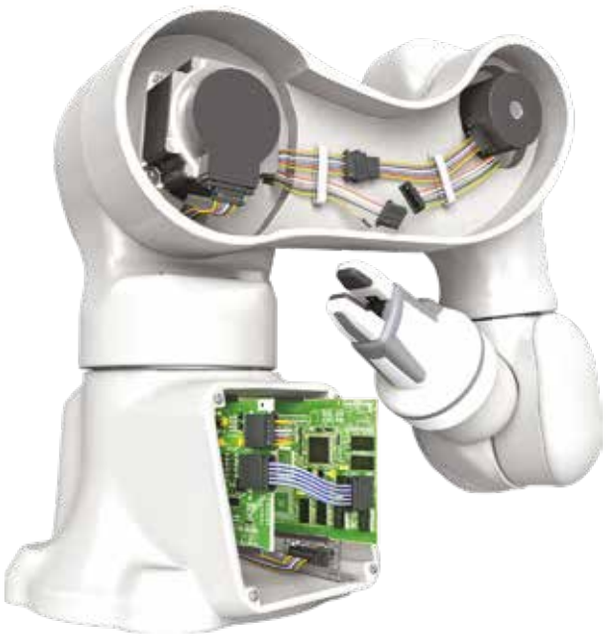

Hız ve Hassasiyet Her Şeyse: Connexis

Krimp bağlantının yeni adı Connexis…
Otomatik üretim için mükemmel şekilde optimize edilmiştir. Phoenix Contact'ın yeni kıvrım tabanlı PCB konnektörleri, kablo montajları için otomatikleştirilmiş üretim süreçlerini basitleştirir ve hızlandırır.

2,5 mm, 3,81 mm ve 5,08 mm pin aralıklarına sahip D21, D31 ve D32 portföyündeki konnektörler, çeşitli sinyal ve düşük gerilim kaynaklarıyla kullanım için uygundur – örnek: robotik veya asansör teknolojisinde ve enerji depolama sistemleri.

Webcode : #3229

Yüksek Akım Geçiş Klemensleri

Yüksek akım iletimi (232 A'e kadar) için 4 mm² - 150 mm² iletken kesidine uygun olarak tasarladığımız vidalı, push-in ve T-LOX bağlantılı Panel Geçiş Klemenslerimizle panel engelini ortadan kaldırın.

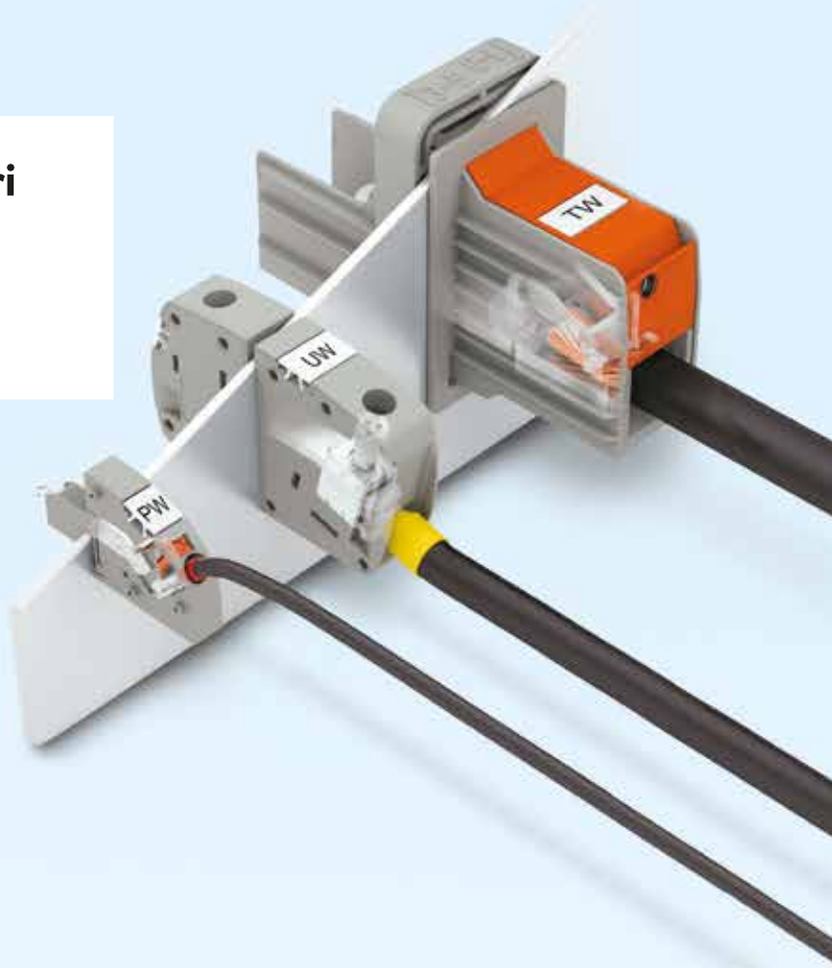

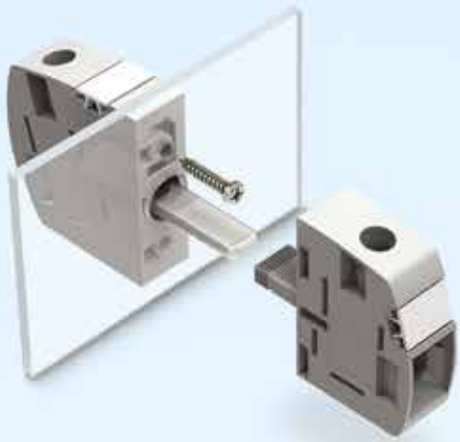

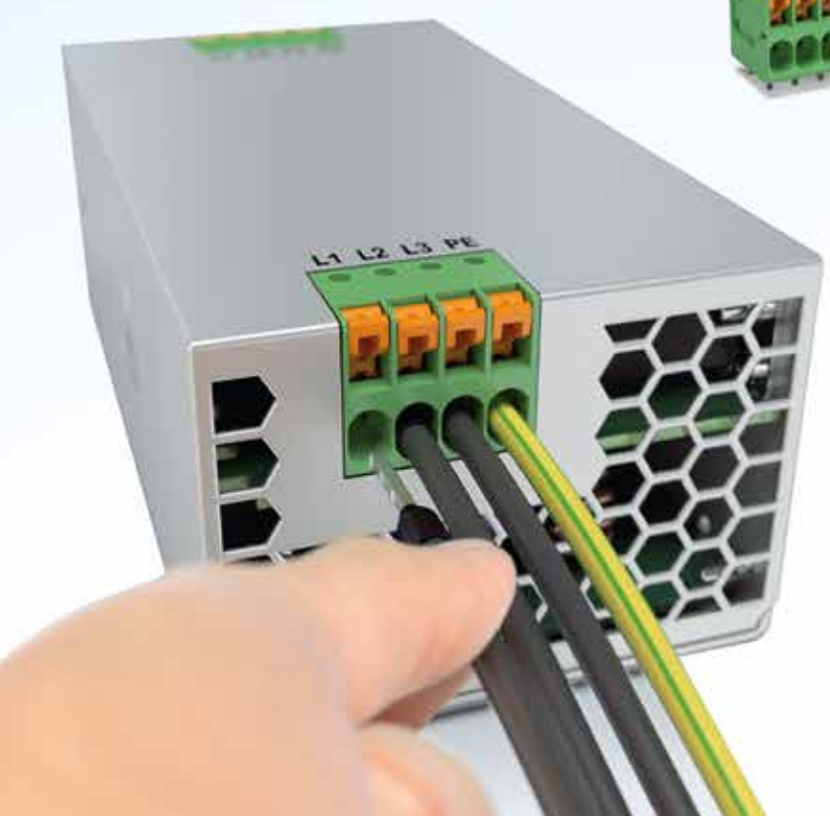

TDPT Serisi Klemensler

Özdeş ebatları sayesinde PCB veya cihaza montaj zorunluluğu olmadan vidalı veya push-in yaylı bağlantı seçeneği ile hızlı bir şekilde işlemi gerçekleştirebilirsiniz.

İçindekiler

CİHAZ BAĞLANTI ELEMANLARI VE BOŞ KUTULAR

BASKILI DEVRE KLEMENSLERİ
Sabit bağlantılı çözümler
ekranlı ve ekransız konnektörler
COMBICON control 153

LED UYGULAMALARI İÇİN KLEMENS VE KONNEKTÖRLER
LED sistemleri için çözümler
COMBICON control 155

SMD MONTAJ İÇİN ÇÖZÜMLER
COMBICON control 158

BASKILI DEVRE KONNEKTÖRLERİ
Geçmeli bağlantı çözümleri
3,81 - 5,08 - 7,62 pin aralığı
COMBICON I/O 159

COMBICON COMPACT
Bina haberleşme sistemleri ve telekomünikasyon için
PCB klemensleri ve konnektörleri
COMBICON compact 167

COMBICON AKSESUARLAR
COMBICON 167

COMBICON POWER
Güç elektroniği için PCB klemensleri ve konnektörleri
COMBICON power 169

PANEL GEÇİŞ KLEMENSLERİ ve T-LOX
170

COMBICON HOUSING
Endüstriyel elektronik ve yarı endüstriyel uygulamalar için
elektronik boş kutular
COMBICON housing 171

Sahadan Buluta Veri İletimi: Single Pair Ethernet

Single Pair Ethernet (SPE), bir çift iki telli kablo sayesinde Ethernet aracılığı ile sağlanan yüksek performanslı veri iletimine ek olarak Power over Data Line üzerinden terminal cihazlarına güç iletimi sağlamaktadır. Teknolojik dönüşüm ihtiyaçlarının önem kazandığı günümüzde SPE, "Industrial Internet of Things" IIoT ve Endüstri 4.0 uygulamalarını sahadan buluta mümkün kılmaktadır.

Single Pair Ethernet (SPE) ile fieldbus mimarisi homojen bir ağ ile değiştirilebilir; tek bir arayüz aracılığı ile daha az saha kablolaması yapılarak daha çok cihaza bağlanılabilir ve en önemlisi bu yatırım daha düşük maliyetle gerçekleştirilebilir. Bu sayede saha düzeyinde talep edilen verimli altyapı koşulları sağlanır ve artan terminal sayılarının ihtiyaç duyduğu ve günümüz haberleşme protokollerinin sağlayamadığı iletim hızına kolay bir şekilde erişilebilir.

Phoenix Contact olarak Ethernet tabanlı haberleşmenin temeli olan Single Pair Ethernet (SPE) teknolojisi için sunduğumuz çözümlerle ilgili bilgi almak için bize ulaşabilirsiniz.

PHOENIX CONTACT

MPT 0,5/...-2,54

FFKDS/H-2,54

MKDSN 1,5...

MKKDS 1,5/...

MKKDSH 3/ 3

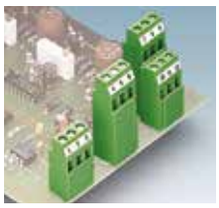

ZFKDS...

ZFKDS...
Mandallı tip

PT bağlantı
SPTA 1,5/...

SİP.NO.	TİP	AÇIKLAMA				AMBALAJ (Ad.)	SATIŞ GRUBU
PCB KLEMENSİ - PİN ARALIĞI 2,54 mm							
1725656	MPT 0,5/ 2-2,54	Vidalı 2 kutuplu	0,14-0,5 mm²	6A - 160V		250	AAK
1725669	MPT 0,5/ 3-2,54	Vidalı 3 kutuplu	0,14-0,5 mm²	6A - 160V		250	AAK
1725672	MPT 0,5/ 4-2,54	Vidalı 4 kutuplu	0,14-0,5 mm²	6A - 160V		250	AAK
1791826	FFKDS/H-2,54	Yaylı, tek kutup, sağ taraf açık, yatay giriş	0,14-0,5 mm²	6A - 160V		250	AAK
1791868	FFKDSA1/H-5,08	Yaylı, tek kutup +kapak, yatay giriş	0,14-0,5 mm²	6A - 160V		250	AAK
1791813	FFKDS/V-2,54	Yaylı, tek kutup, sağ taraf açık, dikey giriş	0,14-0,5 mm²	6A - 160V		250	AAK
1791855	FFKDSA1/V-5,08	Yaylı, tek kutup +kapak, dikey giriş	0,14-0,5 mm²	6A - 160V		250	AAK
PCB KLEMENSİ - VİDALI - PİN ARALIĞI: 3,81 - 5,08 - 7,62 mm							
1727010	MKDS 1/ 2-3,81	2 kutuplu	0,14-1 mm²	10A - 200V		250	AAL
1727023	MKDS 1/ 3-3,81	3 kutuplu,	0,14-1 mm²	10A - 200V		250	AAL
1727036	MKDS 1/ 4-3,81	4 kutuplu,	0,14-1 mm²	10A - 200V		250	AAL
1727049	MKDS 1/ 5-3,81	5 kutuplu,	0,14-1 mm²	10A - 200V		250	AAL
1729128	MKDSN 1,5/ 2-5,08	2 kutuplu,	0,14-1,5 mm²	13,5A - 400V	**NO: 0**	250	AAL
1729131	MKDSN 1,5/ 3-5,08	3 kutuplu,	0,14-1,5 mm²	13,5A - 400V	**NO: 0**	250	AAL
1726040	MKKDSN 1,5/ 2-5,08	2 kutuplu,	0,14-1,5 mm²	13,5A - 400V	çift katlı	250	AAL
1726066	MKKDSN 1,5/ 3-5,08	3 kutuplu,	0,14-1,5 mm²	13,5A - 400V	çift katlı	250	AAL
1715721	MKDS 1,5/ 2-5,08	2 kutuplu,	0,14-1,5 mm²	17,5A - 400V	**NO: 1**	250	AAL
1715734	MKDS 1,5/ 3-5,08	3 kutuplu,	0,14-1,5 mm²	17,5A - 400V	**NO: 1**	250	AAL
1725038	MKKDS 1,5/ 2-5,08	2 kutuplu,	0,14-1,5 mm²	17,5A - 320V	çift katlı	100	AAL
1725041	MKKDS 1,5/ 3-5,08	3 kutuplu,	0,14-1,5 mm²	17,5A - 320V	çift katlı	100	AAL
1711725	MKDS 3/ 2-5,08	2 kutuplu,	0,2-2,5 mm²	24A - 400V	**NO: 2**	100	AAM
1711738	MKDS 3/ 3-5,08	3 kutuplu,	0,2-2,5 mm²	24A - 400V	**NO: 2**	100	AAM
1721728	MKKDS 3/ 2-5,08	2 kutuplu,	0,2-2,5 mm²	22A - 320V	çift katlı	50	AAM
1721731	MKKDS 3/ 3-5,08	3 kutuplu,	0,2-2,5 mm²	22A - 320V	çift katlı	50	AAM
1731721	GMKDS 3/ 2-7,62	2 kutuplu,	0,2-2,5 mm²	22A - 630V	**NO: 3**	100	AAM
1731734	GMKDS 3/ 3-7,62	3 kutuplu,	0,2-2,5 mm²	24A - 630V	**NO: 3**	100	AAM
1721045	MKKDSH 3/ 2	2 kutuplu,	0,2-2,5 mm²	24A - 400V	yüksek tip,	pin aralığı 5,0	50	AAM
1721346	MKKDSH 3/ 3	3 kutuplu,	0,2-2,5 mm²	24A - 400V	yüksek tip,	pin aralığı 5,0	50	AAM
1713723	SMKDS 3/ 2-5,08	2 kutuplu,	0,2-2,5 mm²	24A - 400V	açılı		100	AAM
1713736	SMKDS 3/ 3-5,08	3 kutuplu,	0,2-2,5 mm²	24A - 400V	açılı		100	AAM

Farklı çeşitler için lütfen bizi arayınız.

PCB KLEMENSİ - YAYLI - PİN ARALIĞI: 3,81- 5,08 mm							
1889301	ZFKKDS 1,5C-5,0	Tek kutuplu,	0,2-1,5 mm²,	16A - 320V,	çift katlı	50	AAL
1889275	ZFKKDSA 1,5C-5,0 L	1889301'de sol taraf için sonlandırıcı				50	AAL
1889288	ZFKKDSA 1,5C-6,0 R	1889301'de sağ taraf için sonlandırıcı				50	AAL
1904969	ZFKDS 2,5-5,08	Tek kutuplu,	0,2-2,5 mm²,	24A - 320V		50	AAM
1905214	ZFKDS 2,5-5,08-L	1904969'da sol taraf için sonlandırıcı				50	AAM
1905010	ZFKDSA 2,5-6,08-R	1904969'da sağ taraf için sonlandırıcı				50	AAM
1905023	ZFKKDS 2,5-5,08	Tek kutuplu	0,2-2,5 mm²,	17,5A - 320V,	çift katlı	50	AAM
1905227	ZFKKDSA 2,5-5,08 L	1905023'de sol taraf için sonlandırıcı				50	AAM
1905036	ZFKKDSA 2,5-6,08 R	1905023'de sağ taraf için sonlandırıcı				50	AAM
1704415	ZFK3DS 1,5-5,08	Tek kutuplu,	0,2-1,5 mm²,	12A - 320V,	üç katlı	100	AAL
1704554	ZFK3DSA 1,5-6,08	1704415 için sonlandırıcı				250	AAL
1705003	ZFKDS 1-W-3,81	Tek kutuplu,	0,14-1,0 mm²,	12A - 200V,	turuncu mandallı	50	AAL
1704994	ZFKDSA 1-W-6,35	1705003'de sağ taraf için sonlandırıcı				50	AAL
1706714	ZFKDS 1,5-W-5,08	Tek kutuplu,	0,2-1,5mm²,	16A - 400V,	turuncu mandallı	250	AAL
1706730	ZFKDSA 1,5-W-7,62	1706714'de sağ taraf için sonlandırıcı				250	AAL

Farklı çeşitler için lütfen bizi arayınız.

PCB KLEMENSİ - YAYLI - AÇILI- PİN ARALIĞI: 3,81- 5,08 mm							
1751477	SPTA 1,5/ 2-3,81	2 kutuplu,	0,2-1,5 mm²,	9 A - 160V		100	AAL
1751480	SPTA 1,5/ 3-3,81	3 kutuplu,	0,2-1,5 mm²,	9 A - 160V		100	AAL
1751493	SPTA 1,5/ 4-3,81	4 kutuplu,	0,2-1,5 mm²,	9 A - 160V		50	AAL
1751503	SPTA 1,5/ 5-3,81	5 kutuplu,	0,2-1,5 mm²,	9 A - 160V		50	AAL
1751163	SPTA 1,5/ 2-5,08	2 kutuplu,	0,2-1,5 mm²,	9 A - 320V		100	AAL
1744442	SPTA 1,5/ 3-5,08	3 kutuplu,	0,2-1,5 mm²,	9 A - 320V		100	AAL
1751189	SPTA 1,5/ 4-5,08	4 kutuplu,	0,2-1,5 mm²,	9 A - 320V		50	AAL
1751192	SPTA 1,5/ 5-5,08	5 kutuplu,	0,2-1,5 mm²,	9 A - 320V		50	AAL

Maksimum 12 kutuplu / 3,5-5,0 mm pin aralığı

Arka arkaya monte edilebilir.

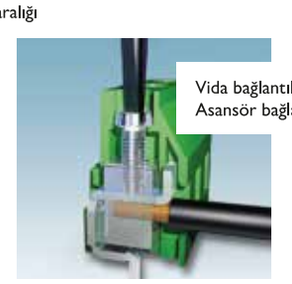
Vida bağlantılı PCB klemensi
Asansör bağlantı sistemi

Yay bağlantılı PCB klemensi

BASKILI DEVRE KLEMENSLERİ

SPT 1,5/ ...-H-3,5

SPT 1,5/ ...-V-3,5

SPT 2,5/ ...-H-5,0

SPT 2,5/ ...-V-5,0

PCB KLEMENSİ - YAYLI - YATAY/DİKEY - PİN ARALIĞI 3,5 VE 5,0mm

SİP.NO.	TİP	AÇIKLAMA			AMBALAJ (Ad.)	SATIŞ GRUBU
YATAY - 3,5 mm						
1990737	SPT 1,5/ 2-H-3,5	2 kutuplu	0,2-1,5 mm²	17,5 A - 200V	100	AAL
1990740	SPT 1,5/ 3-H-3,5	3 kutuplu	0,2-1,5 mm²	17,5 A - 200V	100	AAL
1990753	SPT 1,5/ 4-H-3,5	4 kutuplu	0,2-1,5 mm²	17,5 A - 200V	100	AAL
1990766	SPT 1,5/ 5-H-3,5	5 kutuplu	0,2-1,5 mm²	17,5 A - 200V	100	AAL
DİKEY - 3,5 mm						
1990850	SPT 1,5/ 2-V-3,5	2 kutuplu	0,2-1,5 mm²	17,5 A - 200V	100	AAL
1990863	SPT 1,5/ 3-V-3,5	3 kutuplu	0,2-1,5 mm²	17,5 A - 200V	100	AAL
1990876	SPT 1,5/ 4-V-3,5	4 kutuplu	0,2-1,5 mm²	17,5 A - 200V	100	AAL
1990889	SPT 1,5/ 5-V-3,5	5 kutuplu	0,2-1,5 mm²	17,5 A - 200V	100	AAL
YATAY - 5,0 mm						
1990973	SPT 2,5/ 2-H-5,0	2 kutuplu	0,2-2,5 mm²	24A - 400V	100	AAM
1990986	SPT 2,5/ 3-H-5,0	3 kutuplu	0,2-2,5 mm²	24A - 400V	100	AAM
1990999	SPT 2,5/ 4-H-5,0	4 kutuplu	0,2-2,5 mm²	24A - 400V	100	AAM
1991008	SPT 2,5/ 5-H-5,0	5 kutuplu	0,2-2,5 mm²	24A - 400V	100	AAM
DİKEY - 5,0 mm						
1991095	SPT 2,5/ 2-V-5,0	2 kutuplu	0,2-2,5 mm²	24A - 400V	100	AAM
1991105	SPT 2,5/ 3-V-5,0	3 kutuplu	0,2-2,5 mm²	24A - 400V	100	AAM
1991118	SPT 2,5/ 4-V-5,0	4 kutuplu	0,2-2,5 mm²	24A - 400V	100	AAM
1991121	SPT 2,5/ 5-V-5,0	5 kutuplu	0,2-2,5 mm²	24A - 400V	100	AAM

Maksimum 12 kutuplu

SPTD 1,5/ ...-H-3,5

PCB KLEMENSİ - YAYLI - ÇİFT KATLI - PİN ARALIĞI 3,5

1841490	SPTD 1,5/ 2-H-3,5	2 kutuplu,	0,14-1,5 mm²,	10 A - 200V	100	AAL
1841500	SPTD 1,5/ 3-H-3,5	3 kutuplu,	0,14-1,5 mm²,	10 A - 200V	100	AAL
1841513	SPTD 1,5/ 4-H-3,5	4 kutuplu,	0,14-1,5 mm²,	10 A - 200V	50	AAL
1841526	SPTD 1,5/ 5-H-3,5	5 kutuplu,	0,14-1,5 mm²,	10 A - 200V	50	AAL
1841539	SPTD 1,5/ 6-H-3,5	6 kutuplu,	0,14-1,5 mm²,	10 A - 200V	50	AAL
1841542	SPTD 1,5/ 7-H-3,5	7 kutuplu,	0,14-1,5 mm²,	10 A - 200V	25	AAL
1841555	SPTD 1,5/ 8-H-3,5	8 kutuplu,	0,14-1,5 mm²,	10 A - 200V	25	AAL
1841568	SPTD 1,5/ 9-H-3,5	9 kutuplu,	0,14-1,5 mm²,	10 A - 200V	25	AAL
1841571	SPTD 1,5/10-H-3,5	10 kutuplu,	0,14-1,5 mm²,	10 A - 200V	25	AAL
1841584	SPTD 1,5/11-H-3,5	11 kutuplu,	0,14-1,5 mm²,	10 A - 200V	25	AAL
1841597	SPTD 1,5/12-H-3,5	12 kutuplu,	0,14-1,5 mm²,	10 A - 200V	25	AAL

Maksimum 12 Kutuplu (Üst ürün grubu için)

TDPT 4/ 2-SC-6,35-ZB

1017514	TDPT 4/ 2-SC-6,35-ZB	2 kutuplu 0,2-6mm² 41A - 1000 V	50	AAN
1017515	TDPT 4/ 3-SC-6,35-ZB	3 kutuplu 0,2-6mm² 41A - 1000 V	50	AAN
1017516	TDPT 4/ 4-SC-6,35-ZB	4 kutuplu 0,2-6mm² 41A - 1000 V	50	AAN

Maksimum 6 kutuplu

PCB KLEMENSİ - YAYLI -PİN ARALIĞI: 5,08 - 6,35 mm

TDPT 4/ 2-SC-6,35-ZB

1017503	TDPT 2,5/ 2-SP-5,08	2 kutuplu 0,2-4mm² 32 A - 400V	50	AAM
1017504	TDPT 2,5/ 3-SP-5,08	3 kutuplu 0,2-4mm² 32 A - 400V	50	AAM
1017505	TDPT 2,5/ 4-SP-5,08	4 kutuplu 0,2-4mm² 32 A - 400V	50	AAM

Maksimum 12 Kutuplu (Üst ürün grubu için)

TDPT 4/ 2-SP-6,35-ZB

1017521	TDPT 4/ 2-SP-6,35-ZB	2 kutuplu 0,2-6mm² 41 A - 1000V	50	AAN
1017522	TDPT 4/ 3-SP-6,35-ZB	3 kutuplu 0,2-6mm² 41 A - 1000V	50	AAN
1017523	TDPT 4/ 4-SP-6,35-ZB	4 kutuplu 0,2-6mm² 41 A - 1000V	50	AAN

Maksimum 6 kutuplu

TDPT Serisi Klemensler

Özdeş ebatları sayesinde PCB veya cihaza montaj zorunluluğu olmadan vidalı veya push-in yaylı bağlantı seçeneği ile hızlı bir şekilde işlemi gerçekleştirebilirsiniz.

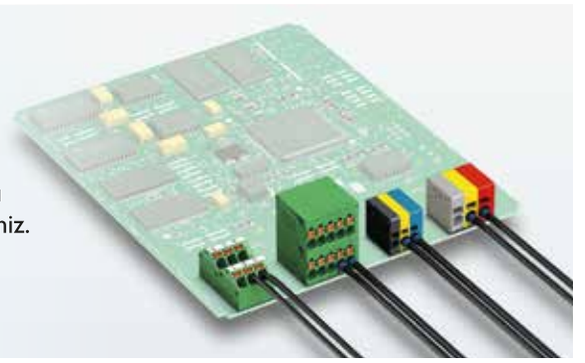

SMD

PTSM 0,5/ 1-2,5-H SMD

PTSM 0,5/ ...-2,5 - H SMD WH R24

PTSM 0,5/ ...-2,5- V SMD R24

PTSM 0,5/ ...-2,5- V SMD WH R24

PTSM LED KLEMENSLERİ 6A - 160V

SİP.NO.	TİP	AÇIKLAMA					AMBALAJ (Ad.)	SATIŞ GRUBU
1840035	PTSM 0,5/ 1-2,5-H SMD WH L R24	1 kutup	0,14-0,5 mm²	yaylı	yatay	beyaz	1000	AAK
1702473	PTSM 0,5/ 2-2,5-H SMD R24	2 kutuplu	0,14-0,5 mm²	yaylı	yatay	siyah	770	AAK
1771033	PTSM 0,5/ 3-2,5-H SMD R44	3 kutuplu	0,14-0,5 mm²	yaylı	yatay	siyah	770	AAK
1702474	PTSM 0,5/ 4-2,5-H SMD R24	4 kutuplu	0,14-0,5 mm²	yaylı	yatay	siyah	770	AAK
1771059	PTSM 0,5/ 5-2,5-H SMD R44	5 kutuplu	0,14-0,5 mm²	yaylı	yatay	siyah	770	AAK
1814634	PTSM 0,5/ 2-2,5-H SMD WH R24	2 kutuplu	0,14-0,5 mm²	yaylı	yatay	beyaz	770	AAK
1814647	PTSM 0,5/ 3-2,5-H SMD WH R44	3 kutuplu	0,14-0,5 mm²	yaylı	yatay	beyaz	770	AAK
1814650	PTSM 0,5/ 4-2,5-H SMD WH R24	4 kutuplu	0,14-0,5 mm²	yaylı	yatay	beyaz	770	AAK
1814663	PTSM 0,5/ 5-2,5-H SMD WH R44	5 kutuplu	0,14-0,5 mm²	yaylı	yatay	beyaz	770	AAK
1771091	PTSM 0,5/ 2-2,5-V SMD R44	2 kutuplu	0,14-0,5 mm²	yaylı	dikey	siyah	400	AAK
1771101	PTSM 0,5/ 3-2,5-V SMD R44	3 kutuplu	0,14-0,5 mm²	yaylı	dikey	siyah	400	AAK
1771114	PTSM 0,5/ 4-2,5-V SMD R44	4 kutuplu	0,14-0,5 mm²	yaylı	dikey	siyah	400	AAK
1771127	PTSM 0,5/ 5-2,5-V SMD R44	5 kutuplu	0,14-0,5 mm²	yaylı	dikey	siyah	400	AAK
1814702	PTSM 0,5/ 2-2,5-V SMD WH R44	2 kutuplu	0,14-0,5 mm²	yaylı	dikey	beyaz	400	AAK
1814715	PTSM 0,5/ 3-2,5-V SMD WH R44	3 kutuplu	0,14-0,5 mm²	yaylı	dikey	beyaz	400	AAK
1814728	PTSM 0,5/ 4-2,5-V SMD WH R44	4 kutuplu	0,14-0,5 mm²	yaylı	dikey	beyaz	400	AAK
1814731	PTSM 0,5/ 5-2,5-V SMD WH R44	5 kutuplu	0,14-0,5 mm²	yaylı	dikey	beyaz	400	AAC

SMD

PTSM 0,5/ ...-HH-2,5 SMD R24

PTSM 0,5/ ... - HH-2,5 SMD WH R24

PTSM 0,5/ ... - HHI0-2,5 SMD R24

PTSM 0,5/ ... - HHI0-2,5 SMD WH R24

PTSM 0,5/ ...-P-2,5

PTSM 0,5/ ...-P-2,5 WH

PTSM 0,5/... -PI-2,5 WH

PTSM 0,5/... -PL-2,5 WH

PTSM LED KONNEKTÖRLERİ - SOKET/EVRİK SOKET/FİŞ 6A - 160V

Soket								
1808190	PTSM 0,5/ 2-HH0-2,5-SMD R32	2 kutuplu	soket	yatay		siyah	600	AAA
1808200	PTSM 0,5/ 3-HH0-2,5-SMD R32	3 kutuplu	soket	yatay		siyah	600	AAA
1808213	PTSM 0,5/ 4-HH0-2,5-SMD R32	4 kutuplu	soket	yatay		siyah	600	AAA
1814919	PTSM 0,5/ 2-HH0-2,5-SMD WH R32	2 kutuplu	soket	yatay		beyaz	600	AAA
1814922	PTSM 0,5/ 3-HH0-2,5-SMD WH R32	3 kutuplu	soket	yatay		beyaz	600	AAA
1814935	PTSM 0,5/ 4-HH0-2,5-SMD WH R32	4 kutuplu	soket	yatay		beyaz	600	AAA
1814948	PTSM 0,5/ 5-HH0-2,5-SMD WH R32	5 kutuplu	soket	yatay		beyaz	600	AAA
1778696	PTSM 0,5/ 2-HV-2,5-SMD WH R24	2 kutuplu	soket	dikey		beyaz	400	AAA
1778706	PTSM 0,5/ 3-HV-2,5-SMD WH R44	3 kutuplu	soket	dikey		beyaz	500	AAA
1778719	PTSM 0,5/ 4-HV-2,5-SMD WH R44	4 kutuplu	soket	dikey		beyaz	400	AAA
1778722	PTSM 0,5/ 5-HV-2,5-SMD WH R44	5 kutuplu	soket	dikey		beyaz	400	AAA
Evrik Soket								
1815125	PTSM 0,5/ 2-HHI0-2,5-SMD R24	2 kutuplu	Evrik soket			siyah	500	AAA
1815138	PTSM 0,5/ 3-HHI0-2,5-SMD R44	3 kutuplu	Evrik soket			yaylı	500	AAA
1815141	PTSM 0,5/ 4-HHI0-2,5-SMD R44	4 kutuplu	Evrik soket			siyah	500	AAA
1815154	PTSM 0,5/ 5-HHI0-2,5-SMD R44	5 kutuplu	Evrik soket			siyah	500	AAA
1815196	PTSM 0,5/ 2-HHI0-2,5-SMD WHR24	2 kutuplu	Evrik soket			beyaz	500	AAA
1815206	PTSM 0,5/ 3-HHI0-2,5-SMD WHR44	3 kutuplu	Evrik soket			beyaz	500	AAA
1815219	PTSM 0,5/ 4-HHI0-2,5-SMD WHR44	4 kutuplu	Evrik soket			beyaz	500	AAA
1815222	PTSM 0,5/ 5-HHI0-2,5-SMD WHR44	5 kutuplu	Evrik soket			beyaz	500	AAA
Fiş								
1778832	PTSM 0,5/ 2-P-2,5	2 kutuplu	Fiş	0,14-0,5 mm²	yaylı	siyah	250	AAA
1778845	PTSM 0,5/ 3-P-2,5	3 kutuplu	Fiş	0,14-0,5 mm²	yaylı	siyah	250	AAA
1778858	PTSM 0,5/ 4-P-2,5	4 kutuplu	Fiş	0,14-0,5 mm²	yaylı	siyah	250	AAA
1778861	PTSM 0,5/ 5-P-2,5	5 kutuplu	Fiş	0,14-0,5 mm²	yaylı	siyah	100	AAA
1704853	PTSM 0,5/ 2-P-2,5 WH	2 kutuplu	Fiş	0,14-0,5 mm²	yaylı	beyaz	250	AAA
1704854	PTSM 0,5/ 3-P-2,5 WH	3 kutuplu	Fiş	0,14-0,5 mm²	yaylı	beyaz	250	AAA
1704857	PTSM 0,5/ 4-P-2,5 WH	4 kutuplu	Fiş	0,14-0,5 mm²	yaylı	beyaz	250	AAA
1704858	PTSM 0,5/ 5-P-2,5 WH	5 kutuplu	Fiş	0,14-0,5 mm²	yaylı	beyaz	100	AAA
Evrik fiş - 0,14-0,5 mm²								
1709450	PTSM 0,5/ 2-PI-2,5 WH	2 kutuplu	Evrik fiş		yaylı	beyaz	250	AAA
1709451	PTSM 0,5/ 3-PI-2,5 WH	3 kutuplu	Evrik fiş		yaylı	beyaz	250	AAA
1709452	PTSM 0,5/ 4-PI-2,5 WH	4 kutuplu	Evrik fiş		yaylı	beyaz	250	AAA
1709453	PTSM 0,5/ 5-PI-2,5 WH	5 kutuplu	Evrik fiş		yaylı	beyaz	100	AAA
1709457	PTSM 0,5/ 2-PL-2,5 WH	2 kutuplu	Evrik fiş	yandan kilitlemeli	yaylı	beyaz	250	AAA
1709459	PTSM 0,5/ 3-PL-2,5 WH	3 kutuplu	Evrik fiş	yandan kilitlemeli	yaylı	beyaz	250	AAA
1709460	PTSM 0,5/ 4-PL-2,5 WH	4 kutuplu	Evrik fiş	yandan kilitlemeli	yaylı	beyaz	250	AAA
1709462	PTSM 0,5/ 5-PL-2,5 WH	5 kutuplu	Evrik fiş	yandan kilitlemeli	yaylı	beyaz	100	AAA

Maksimum 8 kutuplu /THR versiyonlar/Dikey soketler

PTSM 0,5/ ...-HTB-2,5-SMD WH R24

ALTTAN MONTAJ İÇİN SOKETLER

SİP.NO.	TİP	AÇIKLAMA		AMBALAJ (Ad.)	SATIŞ GRUBU
1830126	PTSM 0,5/ 2-HTB-2,5-SMD WH R24	2 kutuplu, Alttan geçiş için SMD soket	beyaz	330	AAA
1830139	PTSM 0,5/ 3-HTB-2,5-SMD WH R44	3 kutuplu, Alttan geçiş için SMD soket	beyaz	330	AAA
1830142	PTSM 0,5/ 4-HTB-2,5-SMD WH R44	4 kutuplu, Alttan geçiş için SMD soket	beyaz	330	AAA
1830155	PTSM 0,5/ 5-HTB-2,5-SMD WH R44	5 kutuplu, Alttan geçiş için SMD soket	beyaz	330	AAA

PTSM 0,5/ 3 HTB-2,5-SMD WH R44

Fınepıtch Serisi PCB-PCB Bağlantı Konnektörleri

Finepitch 0,8 Avantajlar

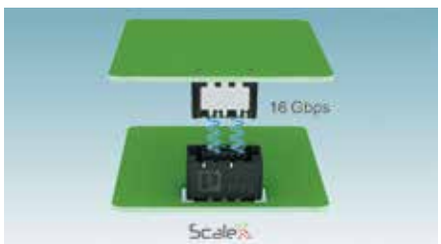

16 Gbps'e kadar data iletim hızı

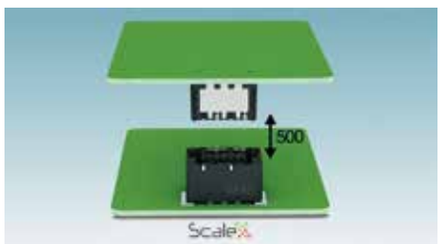

500'e kadar döngü dayanımı

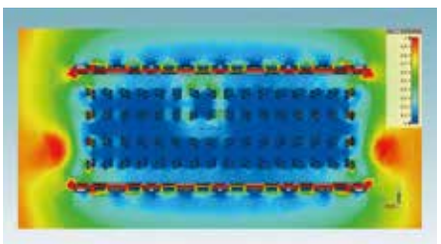

EMC ekranlama sayesinde elektromanyetik etkilere karşı üstün koruma

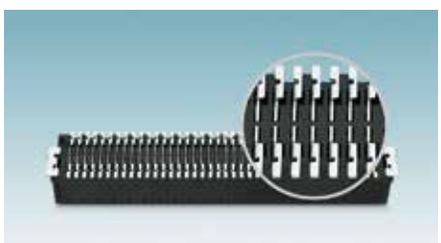

Proses odaklı kontak yapısı

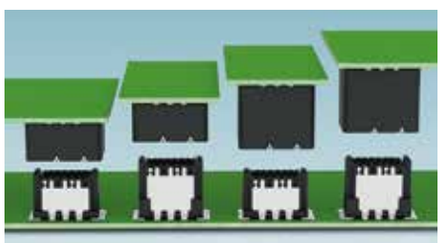

Seçilebilir istifleme yüksekliği sayesinde esnek tasarım

Scalex teknolojisi sayesinde kontak koruması

Finepitch 1,27 Avantajlar

Yatay ve dikey açılı konnektörler sayesinde esnek konumlandırma

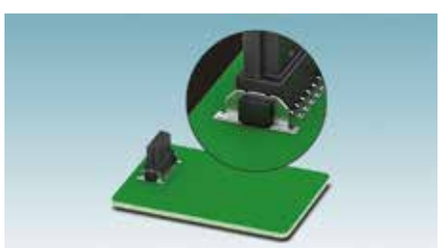

Metal kılavuzlar sayesinde mekaniksel stabilite

Flat-ribbon kablolu seçenekleri ile esnek PCB-PCB bağlantı

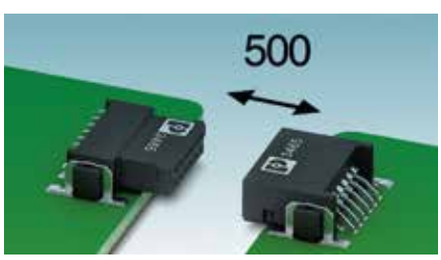

500'e kadar döngü dayanımı

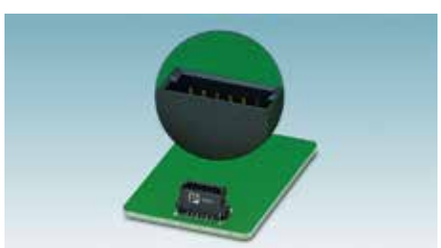

Açısal eğim sayesinde kolay montaj

Kılavuz tırnaklar sayesinde güvenilir bağlantı

SMD

1,5mm² SMD PCB Klemensleri

SPT-SMD 1,5/
2-H-3,81 R24

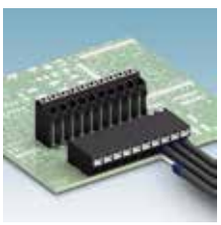

SİP.NO.	TİP	AÇIKLAMA	AMBALAJ (Ad.)	SATIŞ GRUBU
1824637	SPT-SMD 1,5/ 2-H-3,81 R24	2 kutuplu, yatay, 3,81 mm pin aralığı	300	AAL
1824640	SPT-SMD 1,5/ 3-H-3,81 R24	3 kutuplu, yatay, 3,81 mm pin aralığı	300	AAL
1824653	SPT-SMD 1,5/ 4-H-3,81 R44	4 kutuplu, yatay, 3,81 mm pin aralığı	300	AAL
1824666	SPT-SMD 1,5/ 5-H-3,81 R44	5 kutuplu, yatay, 3,81 mm pin aralığı	300	AAL
1824190	SPT-SMD 1,5/ 2-V-3,81 R24	2 kutuplu, dikey, 3,81 mm pin aralığı	200	AAL
1824200	SPT-SMD 1,5/ 3-V-3,81 R32	3 kutuplu, dikey, 3,81 mm pin aralığı	200	AAL
1824213	SPT-SMD 1,5/ 4-V-3,81 R44	4 kutuplu, dikey, 3,81 mm pin aralığı	200	AAL
1824226	SPT-SMD 1,5/ 5-V-3,81 R44	5 kutuplu, dikey, 3,81 mm pin aralığı	200	AAL
1824857	SPT-SMD 1,5/ 2-H-5,08 R24	2 kutuplu, yatay, 5,08 mm pin aralığı	300	AAL
1824860	SPT-SMD 1,5/ 3-H-5,08 R32	3 kutuplu, yatay, 5,08 mm pin aralığı	300	AAL
1824873	SPT-SMD 1,5/ 4-H-5,08 R44	4 kutuplu, yatay, 5,08 mm pin aralığı	300	AAL
1824885	SPT-SMD 1,5/ 5-H-5,08 R44	5 kutuplu, yatay, 5,08 mm pin aralığı	300	AAL
1824417	SPT-SMD 1,5/ 2-V-5,08 R24	2 kutuplu, dikey, 5,08 mm pin aralığı	200	AAL
1824420	SPT-SMD 1,5/ 3-V-5,08 R32	3 kutuplu, dikey, 5,08 mm pin aralığı	200	AAL
1824433	SPT-SMD 1,5/ 4-V-5,08 R44	4 kutuplu, dikey, 5,08 mm pin aralığı	200	AAL
1824446	SPT-SMD 1,5/ 5-V-5,08 R44	5 kutuplu, dikey, 5,08 mm pin aralığı	200	AAL

SMD

GEÇMELİ KONNEKTÖR - YAYLI - 2,54 mm PİN ARALIĞI - SMD MONTAJ İÇİN

Fiş

Yatay soket

Dikey soket

1821096	FMC 0,5/ 2-ST-2,54	2 kutup, fiş	200	AAA
1821106	FMC 0,5/ 3-ST-2,54	3 kutup, fiş	200	AAA
1821119	FMC 0,5/ 4-ST-2,54	4 kutup, fiş	200	AAA
1821122	FMC 0,5/ 5-ST-2,54	5 kutup, fiş	200	AAA
1821698	MC 0,5/ 2-G-2,54 SMD R24	2 kutup, yatay soket, SMD	465	AAA
1821708	MC 0,5/ 3-G-2,54 SMD R24	3 kutup, yatay soket, SMD	465	AAA
1821711	MC 0,5/ 4-G-2,54 SMD R24	4 kutup, yatay soket, SMD	465	AAA
1821724	MC 0,5/ 5-G-2,54 SMD R24	5 kutup, yatay soket, SMD	465	AAA
1821546	MCV 0,5/ 2-G-2,54 SMD R24	2 kutup, dikey soket, SMD	315	AAA
1821559	MCV 0,5/ 3-G-2,54 SMD R24	3 kutup, dikey soket, SMD	315	AAA
1821562	MCV 0,5/ 4-G-2,54 SMD R24	4 kutup, dikey soket, SMD	315	AAA
1821575	MCV 0,5/ 5-G-2,54 SMD R44	5 kutup, dikey soket, SMD	315	AAA

Maksimum 16 kutuplu / THR versiyonlar

SMD

ÇİFT KATLI - YAYLI - 2,54 mm PİN ARALIĞI - SMD MONTAJ İÇİN

DFMC 0,5/ 3-ST-2,54

DMC 0,5/ 3-G1-2,54
SMD R24

DMCV 0,5/ 3-G1-2,54
SMD R24

1844578	DFMC 0,5/ 2-ST-2,54	2x2 kutup, fiş	100	AAA
1844581	DFMC 0,5/ 3-ST-2,54	3x2 kutup, fiş	100	AAA
1844594	DFMC 0,5/ 4-ST-2,54	4x2 kutup, fiş	100	AAA
1844604	DFMC 0,5/ 5-ST-2,54	5x2 kutup, fiş	100	AAA
1845027	DMC 0,5/ 2-G1-2,54 SMD R24	2x2 kutup, yatay soket	300	AAA
1845030	DMC 0,5/ 3-G1-2,54 SMD R24	3x2 kutup, yatay soket	300	AAA
1845043	DMC 0,5/ 4-G1-2,54 SMD R44	4x2 kutup, yatay soket	300	AAA
1845056	DMC 0,5/ 5-G1-2,54 SMD R44	5x2 kutup, yatay soket	300	AAA
1845179	DMCV 0,5/ 2-G1-2,54 SMD R32	2x2 kutup, dikey soket	330	AAA
1845182	DMCV 0,5/ 3-G1-2,54 SMD R24	3x2 kutup, dikey soket	330	AAA
1845195	DMCV 0,5/ 4-G1-2,54 SMD R32	4x2 kutup, dikey soket	330	AAA
1845205	DMCV 0,5/ 5-G1-2,54 SMD R44	5x2 kutup, dikey soket	330	AAA

LEHİM BACAKLI

SOKET -YATAY - PİN ARALIĞI 3,81 mm

MC 1,5/...-G-...

SİP.NO.	TİP	AÇIKLAMA	AMBALAJ (Ad.)	SATIŞ GRUBU
1803277	MC 1,5/ 2-G-3,81	2 kutuplu	250	AAB
1803280	MC 1,5/ 3-G-3,81	3 kutuplu	250	AAB
1803293	MC 1,5/ 4-G-3,81	4 kutuplu	250	AAB
1803303	MC 1,5/ 5-G-3,81	5 kutuplu	250	AAB
1803316	MC 1,5/ 6-G-3,81	6 kutuplu	100	AAB
1803329	MC 1,5/ 7-G-3,81	7 kutuplu	100	AAB
1803332	MC 1,5/ 8-G-3,81	8 kutuplu	100	AAB
1803345	MC 1,5/ 9-G-3,81	9 kutuplu	100	AAB
1803358	MC 1,5/10-G-3,81	10 kutuplu	100	AAB
1803361	MC 1,5/11-G-3,81	11 kutuplu	50	AAB
1803374	MC 1,5/12-G-3,81	12 kutuplu	50	AAB

Maksimum 20 kutuplu / 3,5 mm pin aralığı / açılı / flanşlı / çift katlı

LEHİM BACAKLI

SOKET -DİKEY - PİN ARALIĞI 3,81 mm

MCV 1,5/...-G-...

1803426	MCV 1,5/ 2-G-3,81	2 kutuplu	250	AAB
1803439	MCV 1,5/ 3-G-3,81	3 kutuplu	250	AAB
1803442	MCV 1,5/ 4-G-3,81	4 kutuplu	250	AAB
1803455	MCV 1,5/ 5-G-3,81	5 kutuplu	250	AAB
1803468	MCV 1,5/ 6-G-3,81	6 kutuplu	100	AAB
1803471	MCV 1,5/ 7-G-3,81	7 kutuplu	100	AAB
1803484	MCV 1,5/ 8-G-3,81	8 kutuplu	100	AAB
1803497	MCV 1,5/ 9-G-3,81	9 kutuplu	100	AAB
1803507	MCV 1,5/10-G-3,81	10 kutuplu	100	AAB
1803510	MCV 1,5/11-G-3,81	11 kutuplu	50	AAB
1803523	MCV 1,5/12-G-3,81	12 kutuplu	50	AAB

Maksimum 20 kutuplu / 3,5 mm pin aralığı / açılı / flanşlı / çift katlı

HAVADA BAĞLANTI

VİDALI EVRİK FİŞ - PİN ARALIĞI 3,81 mm

IMC 1,5/...-ST-...

1857883	IMC 1,5/2-ST-3,81	2 kutuplu	0,14 -1,5mm²	50	AAB
1857896	IMC 1,5/ 3-ST-3,81	3 kutuplu	0,14 -1,5mm²	50	AAB
1857906	IMC 1,5/ 4-ST-3,81	4 kutuplu	0,14 -1,5mm²	50	AAB
1857919	IMC 1,5/ 5-ST-3,81	5 kutuplu	0,14 -1,5mm²	50	AAB
1857922	IMC 1,5/ 6-ST-3,81	6 kutuplu	0,14 -1,5mm²	50	AAB
1857935	IMC 1,5/ 7-ST-3,81	7 kutuplu	0,14 -1,5mm²	50	AAB
1857948	IMC 1,5/ 8-ST-3,81	8 kutuplu	0,14 -1,5mm²	50	AAB
1857951	IMC 1,5/ 9-ST-3,81	9 kutuplu	0,14 -1,5mm²	50	AAB
1857964	IMC 1,5/10-ST-3,81	10 kutuplu	0,14 -1,5mm²	50	AAB
1857977	IMC 1,5/11-ST-3,81	11 kutuplu	0,14 -1,5mm²	50	AAB
1857980	IMC 1,5/12-ST-3,81	12 kutuplu	0,14 -1,5mm²	50	AAB

Maksimum 16 kutuplu / flanşlı

LEHİM BACAKLI

EVRİK SOKET - PİN ARALIĞI 3,81 mm

IMC 1,5/...-G-...

1862577	IMC 1,5/2-G-3,81	2 kutuplu	50	AAB
1862580	IMC 1,5/ 3-G-3,81	3 kutuplu	50	AAB
1862593	IMC 1,5/ 4-G-3,81	4 kutuplu	50	AAB
1862603	IMC 1,5/ 5-G-3,81	5 kutuplu	50	AAB
1862616	IMC 1,5/ 6-G-3,81	6 kutuplu	50	AAB
1862629	IMC 1,5/ 7-G-3,81	7 kutuplu	50	AAB
1862632	IMC 1,5/ 8-G-3,81	8 kutuplu	50	AAB
1862645	IMC 1,5/ 9-G-3,81	9 kutuplu	50	AAB
1862658	IMC 1,5/10-G-3,81	10 kutuplu	50	AAB
1862661	IMC 1,5/11-G-3,81	11 kutuplu	50	AAB
1862674	IMC 1,5/12-G-3,81	12 kutuplu	50	AAB

Maksimum 16 kutuplu / dikey versiyon

MC 1,5/...-G-3,81 & MC1,5/...-ST-3,81
(yatay soket + fiş)

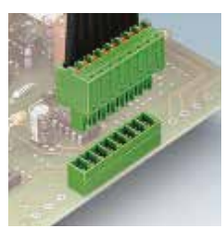

MCV 1,5/...-G-3,81 & FK MCP 1,5/...-ST-3,81
(dikey soket +yaylı fiş)

BASKILI DEVRE KONNEKTÖRLERİ

VİDALI FİŞ - PİN ARALIĞI 3,81 mm

MC 1,5/...-ST-...

SİP.NO.	TİP	AÇIKLAMA		AMBALAJ (Ad.)	SATIŞ GRUBU
1803578	MC 1,5/ 2-ST-3,81	2 kutuplu	0,14 -1,5mm²	250	AAB
1803581	MC 1,5/ 3-ST-3,81	3 kutuplu	0,14 -1,5mm²	250	AAB
1803594	MC 1,5/ 4-ST-3,81	4 kutuplu	0,14 -1,5mm²	250	AAB
1803604	MC 1,5/ 5-ST-3,81	5 kutuplu	0,14 -1,5mm²	250	AAB
1803617	MC 1,5/ 6-ST-3,81	6 kutuplu	0,14 -1,5mm²	50	AAB
1803620	MC 1,5/ 7-ST-3,81	7 kutuplu	0,14 -1,5mm²	50	AAB
1803633	MC 1,5/ 8-ST-3,81	8 kutuplu	0,14 -1,5mm²	50	AAB
1803646	MC 1,5/ 9-ST-3,81	9 kutuplu	0,14 -1,5mm²	50	AAB
1803659	MC 1,5/10-ST-3,81	10 kutuplu	0,14 -1,5mm²	50	AAB
1803662	MC 1,5/11-ST-3,81	11 kutuplu	0,14 -1,5mm²	50	AAB
1803675	MC 1,5/12-ST-3,81	12 kutuplu	0,14 -1,5mm²	50	AAB

Maksimum 20 kutuplu / 3,5 mm pin aralığı / flanşlı / farklı kablo giriş yönleri

YAYLI FİŞ - PİN ARALIĞI 3,81 mm

FK-MCP 1,5/ ...-ST-...

1851041	FK-MCP 1,5/ 2-ST-3,81	2 kutuplu	0,14 -1,5mm²	50	AAB
1851054	FK-MCP 1,5/ 3-ST-3,81	3 kutuplu	0,14 -1,5mm²	50	AAB
1851067	FK-MCP 1,5/ 4-ST-3,81	4 kutuplu	0,14 -1,5mm²	50	AAB
1851070	FK-MCP 1,5/ 5-ST-3,81	5 kutuplu	0,14 -1,5mm²	50	AAB
1851083	FK-MCP 1,5/ 6-ST-3,81	6 kutuplu	0,14 -1,5mm²	50	AAB
1851096	FK-MCP 1,5/ 7-ST-3,81	7 kutuplu	0,14 -1,5mm²	50	AAB
1851106	FK-MCP 1,5/ 8-ST-3,81	8 kutuplu	0,14 -1,5mm²	50	AAB
1851119	FK-MCP 1,5/ 9-ST-3,81	9 kutuplu	0,14 -1,5mm²	50	AAB
1851122	FK-MCP 1,5/ 10-ST-3,81	10 kutuplu	0,14 -1,5mm²	50	AAB
1851135	FK-MCP 1,5/ 11-ST-3,81	11 kutuplu	0,14 -1,5mm²	50	AAB
1851148	FK-MCP 1,5/ 12-ST-3,81	12 kutuplu	0,14 -1,5mm²	50	AAB

Maksimum 20 kutuplu / 3,5 mm pin aralığı / flanşlı / çift katlı

KABLO MUHAFAZASI PİN ARALIĞI 3,81 mm

KGG-MC 1,5...+MC1,5/...-STF...

1834343	KGG-MC 1,5/2	2 kutup için	10	AAH
1834356	KGG-MC 1,5/3	3 kutup için	10	AAH
1834369	KGG-MC 1,5/4	4 kutup için	10	AAH
1834372	KGG-MC 1,5/5	5 kutup için	10	AAH
1834385	KGG-MC 1,5/6	6 kutup için	10	AAH
1834398	KGG-MC 1,5/7	7 kutup için	10	AAH
1834408	KGG-MC 1,5/8	8 kutup için	10	AAH
1834411	KGG-MC 1,5/9	9 kutup için	10	AAH
1834424	KGG-MC 1,5/10	10 kutup için	10	AAH
1834437	KGG-MC 1,5/11	11 kutup için	10	AAH
1834440	KGG-MC 1,5/12	12 kutup için	10	AAH

Maksimum 16 kutuplu / Sadece muhafazadır.

PANEL GEÇİŞ KLEMENSİ PİN ARALIĞI 3,81 mm

DFK-MC 1,5/...-GF-3,81+
MC 1,5/...-STF-3,81

1829345	DFK-MC 1,5/2-GF-3,81	2 kutuplu	50	AAB
1829358	DFK-MC 1,5/3-GF-3,81	3 kutuplu	50	AAB
1829361	DFK-MC 1,5/4-GF-3,81	4 kutuplu	50	AAB
1829374	DFK-MC 1,5/5-GF-3,81	5 kutuplu	50	AAB
1829387	DFK-MC 1,5/6-GF-3,81	6 kutuplu	50	AAB
1829390	DFK-MC 1,5/7-GF-3,81	7 kutuplu	50	AAB
1827596	DFK-MC 1,5/8-GF-3,81	8 kutuplu	50	AAB
1829400	DFK-MC 1,5/9-GF-3,81	9 kutuplu	50	AAB
1829413	DFK-MC 1,5/10-GF-3,81	10 kutuplu	50	AAB
1829426	DFK-MC 1,5/11-GF-3,81	11 kutuplu	50	AAB
1829439	DFK-MC 1,5/12-GF-3,81	12 kutuplu	50	AAB

Maksimum 16 kutuplu / MC 1,5/...-STF-3,81 ile kullanılır.

Havada bağlantı flanşlı
fiş ve evrik fiş
IMC 1,5/...-STGF-3,81 &
MC 1,5/...-ST-3,81

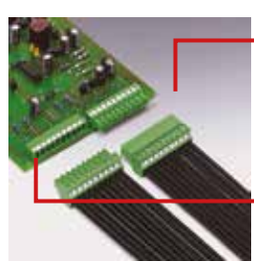

Evrik fiş + evrik soket

Düz ve evrik bağlantı
IMC 1,5/...-G-3,81 & MC 1,5/...-G-3,81
IMC 1,5/...-ST-3,81 & MC 1,5/...-ST-3,81

Fiş + yatay soket

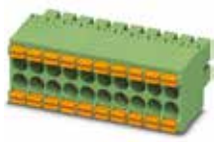

DFMC 1,5/ ... -ST-3,5

ÇİFT KATLI FİŞLER PİN ARALIĞI:3,5

SİP.NO.	TİP	AÇIKLAMA		AMBALAJ (Ad.)	SATIŞ GRUBU
1790108	DFMC 1,5/ 2-ST-3,5	2x2 kutuplu	0,2 -1,5mm²	50	AAB
1790111	DFMC 1,5/ 3-ST-3,5	3x2 kutuplu	0,2 -1,5mm²	50	AAB
1790124	DFMC 1,5/ 4-ST-3,5	4x2 kutuplu	0,2 -1,5mm²	50	AAB
1790137	DFMC 1,5/ 5-ST-3,5	5x2 kutuplu	0,2 -1,5mm²	50	AAB

Maksimum 20x2 kutup sayısı

DMC1,5/...-G1-3,5P20THR

ÇİFT KATLI SOKETLER - YATAY PİN ARALIĞI:3,5

1786837	DMC1,5/2-G1-3,5P20THR	2x2 kutuplu		50	AAB
1786840	DMC1,5/3-G1-3,5P20THR	3x2 kutuplu		50	AAB
1786853	DMC1,5/4-G1-3,5P20THR	4x2 kutuplu		50	AAB
1786866	DMC1,5/5-G1-3,5P20THR	5x2 kutuplu		50	AAB

Maksimum 20x2 kutuplu

DMCV1,5/...-G1-3,5P20THR

ÇİFT KATLI SOKETLER - DİKEY PİN ARALIĞI:3,5

1787205	DMCV1,5/2-G1-3,5P20THR	2x2 kutuplu		50	AAB
1787218	DMCV1,5/3-G1-3,5P20THR	3x2 kutuplu		50	AAB
1787221	DMCV1,5/4-G1-3,5P20THR	4x2 kutuplu		50	AAB
1787234	DMCV1,5/5-G1-3,5P20THR	5x2 kutuplu		50	AAB

Maksimum 20x2 kutuplu

DFMC 1,5/ ... -ST-3,5-LR

ÇİFT KATLI VE KİLİTLEMELİ FİŞLER PİN ARALIĞI:3,5

1790483	DFMC1,5/2-ST-3,5-LR	2x2 kutuplu	0,2 -1,5mm²	50	AAB
1790496	DFMC1,5/3-ST-3,5-LR	3x2 kutuplu	0,2 -1,5mm²	50	AAB
1790506	DFMC1,5/4-ST-3,5-LR	4x2 kutuplu	0,2 -1,5mm²	50	AAB
1790519	DFMC1,5/5-ST-3,5-LR	5x2 kutuplu	0,2 -1,5mm²	50	AAB

Maksimum 20x2 kutup sayısı

DMC1,5/...-G1F-3,5P20THR

ÇİFT KATLI SOKETLER - KİLİTLEMELİ FİŞLER İÇİN - FLANŞLI- YATAY PİN ARALIĞI:3,5

1787014	DMC 1,5/ 2-G1F-3,5-LR P20THR	2x2 kutuplu		50	AAB
1787027	DMC 1,5/ 3-G1F-3,5-LR P20THR	3x2 kutuplu		50	AAB
1787030	DMC 1,5/ 4-G1F-3,5-LR P20THR	4x2 kutuplu		50	AAB
1787043	DMC 1,5/ 5-G1F-3,5-LR P20THR	5x2 kutuplu		50	AAB

Maksimum 20x2 kutuplu
DFMC 1,5/...-ST-3,5-LR ile kullanılır.

DMCV1,5/...-G1F-3,5P20THR

ÇİFT KATLI SOKETLER - KİLİTLEMELİ FİŞLER İÇİN - FLANŞLI- DİKEY PİN ARALIĞI:3,5

1787399	DMCV 1,5/ 2-G1F-3,5-LR P20THR	2x2 kutuplu		50	AAB
1787409	DMCV 1,5/ 3-G1F-3,5-LR P20THR	3x2 kutuplu		50	AAB
1787412	DMCV 1,5/ 4-G1F-3,5-LR P20THR	4x2 kutuplu		50	AAB
1787425	DMCV 1,5/ 5-G1F-3,5-LR P20THR	5x2 kutuplu		50	AAB

Maksimum 20x2 kutuplu
DFMC 1,5/...-ST-3,5-LR ile kullanılır.

BASKILI DEVRE KLEMENSLERİ

LEHİM BACAKLI

SOKET - YATAY PİN ARALIĞI 5,08 mm

MSTB 2,5/...-G-...

SİP.NO.	TİP	AÇIKLAMA	AMBALAJ (Ad.)	SATIŞ GRUBU
1759017	MSTB 2,5/ 2-G-5,08	2 kutuplu	250	AAC
1759020	MSTB 2,5/ 3-G-5,08	3 kutuplu	250	AAC
1759033	MSTB 2,5/ 4-G-5,08	4 kutuplu	250	AAC
1759046	MSTB 2,5/ 5-G-5,08	5 kutuplu	250	AAC
1759059	MSTB 2,5/ 6-G-5,08	6 kutuplu	100	AAC
1759062	MSTB 2,5/ 7-G-5,08	7 kutuplu	100	AAC
1759075	MSTB 2,5/ 8-G-5,08	8 kutuplu	100	AAC
1759088	MSTB 2,5/ 9-G-5,08	9 kutuplu	100	AAC
1759091	MSTB 2,5/10-G-5,08	10 kutuplu	100	AAC
1759101	MSTB 2,5/11-G-5,08	11 kutuplu	50	AAC
1759114	MSTB 2,5/12-G-5,08	12 kutuplu	50	AAC

Maksimum 24 kutuplu / flanşlı / yanları kapalı / çift katlı / 5,0 pin aralığı

LEHİM BACAKLI

SOKET - DİKEY PİN ARALIĞI 5,08 mm

MSTBV 2,5/...-G-...

1758018	MSTBV 2,5/ 2-G-5,08	2 kutuplu	250	AAC
1758021	MSTBV 2,5/ 3-G-5,08	3 kutuplu	250	AAC
1758034	MSTBV 2,5/ 4-G-5,08	4 kutuplu	250	AAC
1758047	MSTBV 2,5/ 5-G-5,08	5 kutuplu	250	AAC
1758050	MSTBV 2,5/ 6-G-5,08	6 kutuplu	100	AAC
1758063	MSTBV 2,5/ 7-G-5,08	7 kutuplu	100	AAC
1758076	MSTBV 2,5/ 8-G-5,08	8 kutuplu	100	AAC
1758089	MSTBV 2,5/ 9-G-5,08	9 kutuplu	100	AAC
1758092	MSTBV 2,5/10-G-5,08	10 kutuplu	100	AAC
1758102	MSTBV 2,5/11-G-5,08	11 kutuplu	50	AAC
1758115	MSTBV 2,5/12-G-5,08	12 kutuplu	50	AAC

Maksimum 24 kutuplu / flanşlı / yanları kapalı / 5,0 pin aralığı

LEHİM BACAKLI

EVRİK SOKET PİN ARALIĞI 5,08 mm

IC 2,5/...-G-...

1786404	IC 2,5/2-G-5,08	2 kutuplu	50	AAC
1786417	IC 2,5/3-G-5,08	3 kutuplu	50	AAC
1786420	IC 2,5/4-G-5,08	4 kutuplu	50	AAC
1786433	IC 2,5/5-G-5,08	5 kutuplu	50	AAC
1786446	IC 2,5/6-G-5,08	6 kutuplu	50	AAC
1786459	IC 2,5/7-G-5,08	7 kutuplu	50	AAC
1786462	IC 2,5/8-G-5,08	8 kutuplu	50	AAC
1786475	IC 2,5/9-G-5,08	9 kutuplu	50	AAC
1786488	IC 2,5/10-G-5,08	10 kutuplu	50	AAC
1786491	IC 2,5/11-G-5,08	11 kutuplu	50	AAC
1786501	IC 2,5/12-G-5,08	12 kutuplu	50	AAC

Maksimum 24 kutuplu / flanşlı / dikey

VİDALI FİŞ - PİN ARALIĞI 5,08 mm

MSTB 2,5/...-ST-...

1757019	MSTB 2,5/ 2-ST-5,08	2 kutuplu	0,2 - 2,5 mm²	50	AAC
1757022	MSTB 2,5/ 3-ST-5,08	3 kutuplu	0,2 - 2,5 mm²	50	AAC
1757035	MSTB 2,5/ 4-ST-5,08	4 kutuplu	0,2 - 2,5 mm²	50	AAC
1757048	MSTB 2,5/ 5-ST-5,08	5 kutuplu	0,2 - 2,5 mm²	50	AAC
1757051	MSTB 2,5/ 6-ST-5,08	6 kutuplu	0,2 - 2,5 mm²	50	AAC
1757064	MSTB 2,5/ 7-ST-5,08	7 kutuplu	0,2 - 2,5 mm²	50	AAC
1757077	MSTB 2,5/ 8-ST-5,08	8 kutuplu	0,2 - 2,5 mm²	50	AAC
1757080	MSTB 2,5/ 9-ST-5,08	9 kutuplu	0,2 - 2,5 mm²	50	AAC
1757093	MSTB 2,5/10-ST-5,08	10 kutuplu	0,2 - 2,5 mm²	50	AAC
1757103	MSTB 2,5/11-ST-5,08	11 kutuplu	0,2 - 2,5 mm²	50	AAC
1757116	MSTB 2,5/12-ST-5,08	12 kutuplu	0,2 - 2,5 mm²	50	AAC

Maksimum 24 kutuplu / flanşlı / açılı / çift katlı / 5,0 pin aralığı / farklı kablo giriş yönleri / test bağlantılı

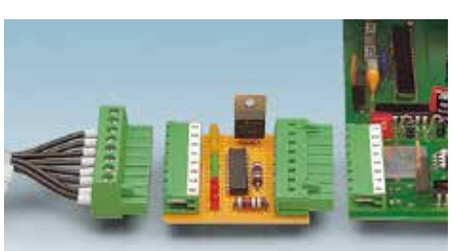

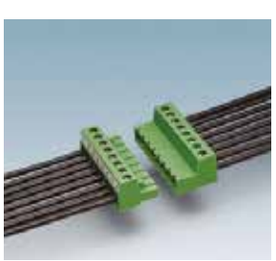

Phoenix Contact'ın farklı baskı devre konnektör çözümleri ile uygulamalarınıza esneklik kazandırabilirsiniz. Örneğin; PCB'nizin beslemesini fiş ve soket ile yapabilirken, PCB'den enerji çıkışını evrik soket kullanarak alabilirsiniz.

PCB - PCB bağlantısı için soket ile birlikte evrik soket kullanılması gerekmektedir.

KABLO ÇIKIŞ YÖNÜ DÜZ YÜZEYDE

VİDALI FİŞ - DÜZ- PİN ARALIĞI 5,08mm

MVSTBR 2,5/...-ST-...

SİP.NO.	TİP	AÇIKLAMA		AMBALAJ (Ad.)	SATIŞ GRUBU
1792249	MVSTBR 2,5/ 2-ST-5,08	2 kutuplu	0,2 - 2,5 mm²	100	AAC
1792252	MVSTBR 2,5/ 3-ST-5,08	3 kutuplu	0,2 - 2,5 mm²	100	AAC
1792265	MVSTBR 2,5/ 4-ST-5,08	4 kutuplu	0,2 - 2,5 mm²	100	AAC
1792278	MVSTBR 2,5/ 5-ST-5,08	5 kutuplu	0,2 - 2,5 mm²	100	AAC
1792281	MVSTBR 2,5/ 6-ST-5,08	6 kutuplu	0,2 - 2,5 mm²	50	AAC
1792294	MVSTBR 2,5/ 7-ST-5,08	7 kutuplu	0,2 - 2,5 mm²	50	AAC
1792304	MVSTBR 2,5/ 8-ST-5,08	8 kutuplu	0,2 - 2,5 mm²	50	AAC
1792317	MVSTBR 2,5/ 9-ST-5,08	9 kutuplu	0,2 - 2,5 mm²	50	AAC
1792320	MVSTBR 2,5/10-ST-5,08	10 kutuplu	0,2 - 2,5 mm²	50	AAC
1792333	MVSTBR 2,5/11-ST-5,08	11 kutuplu	0,2 - 2,5 mm²	50	AAC
1792346	MVSTBR 2,5/12-ST-5,08	12 kutuplu	0,2 - 2,5 mm²	50	AAC

Maksimum 24 kutuplu / flanşlı / 5,0 pin aralığı

KABLO ÇIKIŞ YÖNÜ DALGALI YÜZEYDE

VİDALI FİŞ - DÜZ- PİN ARALIĞI 5,08mm

MVSTBW 2,5/...-ST-...

1792757	MVSTBW 2,5/ 2-ST-5,08	2 kutuplu	0,2 - 2,5 mm²	100	AAC
1792760	MVSTBW 2,5/ 3-ST-5,08	3 kutuplu	0,2 - 2,5 mm²	100	AAC
1792773	MVSTBW 2,5/ 4-ST-5,08	4 kutuplu	0,2 - 2,5 mm²	100	AAC
1792786	MVSTBW 2,5/ 5-ST-5,08	5 kutuplu	0,2 - 2,5 mm²	100	AAC
1792799	MVSTBW 2,5/ 6-ST-5,08	6 kutuplu	0,2 - 2,5 mm²	50	AAC
1792809	MVSTBW 2,5/ 7-ST-5,08	7 kutuplu	0,2 - 2,5 mm²	50	AAC
1792812	MVSTBW 2,5/ 8-ST-5,08	8 kutuplu	0,2 - 2,5 mm²	50	AAC
1792825	MVSTBW 2,5/ 9-ST-5,08	9 kutuplu	0,2 - 2,5 mm²	50	AAC
1792838	MVSTBW 2,5/10-ST-5,08	10 kutuplu	0,2 - 2,5 mm²	50	AAC
1792841	MVSTBW 2,5/11-ST-5,08	11 kutuplu	0,2 - 2,5 mm²	50	AAC
1792854	MVSTBW 2,5/12-ST-5,08	12 kutuplu	0,2 - 2,5 mm²	50	AAC

Maksimum 24 kutuplu / flanşlı / 5,0 pin aralığı

YAYLI FİŞ PİN ARALIĞI 5,08mm - TEST BAĞLANTILI

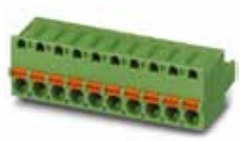

FKC 2,5/...-ST-...

1873058	FKC 2,5/2-ST-5,08	2 kutuplu	0,2 - 2,5 mm²	100	AAC
1873061	FKC 2,5/3-ST-5,08	3 kutuplu	0,2 - 2,5 mm²	100	AAC
1873074	FKC 2,5/4-ST-5,08	4 kutuplu	0,2 - 2,5 mm²	100	AAC
1873087	FKC 2,5/5-ST-5,08	5 kutuplu	0,2 - 2,5 mm²	100	AAC
1873090	FKC 2,5/6-ST-5,08	6 kutuplu	0,2 - 2,5 mm²	50	AAC
1873100	FKC 2,5/7-ST-5,08	7 kutuplu	0,2 - 2,5 mm²	50	AAC
1873113	FKC 2,5/8-ST-5,08	8 kutuplu	0,2 - 2,5 mm²	50	AAC
1873126	FKC 2,5/9-ST-5,08	9 kutuplu	0,2 - 2,5 mm²	50	AAC
1873139	FKC 2,5/10-ST-5,08	10 kutuplu	0,2 - 2,5 mm²	50	AAC
1873142	FKC 2,5/11-ST-5,08	11 kutuplu	0,2 - 2,5 mm²	50	AAC
1873155	FKC 2,5/12-ST-5,08	12 kutuplu	0,2 - 2,5 mm²	50	AAC

Maksimum 24 kutuplu / flanşlı / 5,0 pin aralığı / farklı kablo giriş yönleri / çift katlı

YAYLI FİŞ PİN ARALIĞI 5,08mm - YANDAN KİLİTLEMELİ

FKC 2,5/...-ST-...-RF

1925692	FKC 2,5/ 2-ST-5,08-RF	2 kutuplu	0,2 - 2,5 mm²	100	AAC
1925702	FKC 2,5/ 3-ST-5,08-RF	3 kutuplu	0,2 - 2,5 mm²	100	AAC
1925715	FKC 2,5/ 4-ST-5,08-RF	4 kutuplu	0,2 - 2,5 mm²	100	AAC
1925728	FKC 2,5/ 5-ST-5,08-RF	5 kutuplu	0,2 - 2,5 mm²	100	AAC
1925731	FKC 2,5/ 6-ST-5,08-RF	6 kutuplu	0,2 - 2,5 mm²	50	AAC
1925744	FKC 2,5/ 7-ST-5,08-RF	7 kutuplu	0,2 - 2,5 mm²	50	AAC
1925757	FKC 2,5/ 8-ST-5,08-RF	8 kutuplu	0,2 - 2,5 mm²	50	AAC
1925760	FKC 2,5/ 9-ST-5,08-RF	9 kutuplu	0,2 - 2,5 mm²	50	AAC
1925773	FKC 2,5/ 10-ST-5,08-RF	10 kutuplu	0,2 - 2,5 mm²	50	AAC
1925786	FKC 2,5/ 11-ST-5,08-RF	11 kutuplu	0,2 - 2,5 mm²	50	AAC
1925799	FKC 2,5/ 12-ST-5,08-RF	12 kutuplu	0,2 - 2,5 mm²	50	AAC

Maksimum 24 kutuplu / 5,0 pin aralığı / MSTBA 2,5/...-G-5,08-RN ile kullanılır

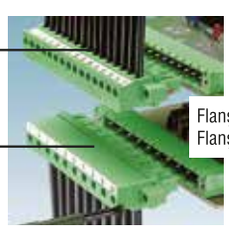

Flanşlı MVSTBR ve
Flanşlı MVSTBW uygulaması

Farklı renk alternatiflerimiz için lütfen bizi arayınız.

BASKILI DEVRE KONNEKTÖRLERİ

HAVADA BAĞLANTI İÇİN

VİDALI EVRİK FİŞ PİN ARALIĞI 5,08 mm

IC 2,5/...-ST-...

SİP.NO.	TİP	AÇIKLAMA		AMBALAJ (Ad.)	SATIŞ GRUBU
1786174	IC 2,5/2-ST-5,08	2 kutuplu	0,2 - 2,5 mm²	50	AAC
1786187	IC 2,5/3-ST-5,08	3 kutuplu	0,2 - 2,5 mm²	50	AAC
1786190	IC 2,5/4-ST-5,08	4 kutuplu	0,2 - 2,5 mm²	50	AAC
1786200	IC 2,5/5-ST-5,08	5 kutuplu	0,2 - 2,5 mm²	50	AAC
1786213	IC 2,5/6-ST-5,08	6 kutuplu	0,2 - 2,5 mm²	50	AAC
1786226	IC 2,5/7-ST-5,08	7 kutuplu	0,2 - 2,5 mm²	50	AAC
1786239	IC 2,5/8-ST-5,08	8 kutuplu	0,2 - 2,5 mm²	50	AAC
1786242	IC 2,5/9-ST-5,08	9 kutuplu	0,2 - 2,5 mm²	50	AAC
1786255	IC 2,5/10-ST-5,08	10 kutuplu	0,2 - 2,5 mm²	50	AAC
1786268	IC 2,5/11-ST-5,08	11 kutuplu	0,2 - 2,5 mm²	50	AAC
1786271	IC 2,5/12-ST-5,08	12 kutuplu	0,2 - 2,5 mm²	50	AAC

Maksimum 24 kutuplu / flanşlı / yivli / yay bağlantılı

YAYLI EVRİK FİŞ PİN ARALIĞI 5,08 mm - KUTU YÜZEYİNE MONTE

FKICS...-STD...

1808721	FKICS 2,5/ 2-STD-5,08-RN	2 kutuplu, yaylı	0,2 - 2,5 mm²	50	AAC
1808734	FKICS 2,5/ 3-STD-5,08-RN	3 kutuplu, yaylı	0,2 - 2,5 mm²	50	AAC
1808747	FKICS 2,5/ 4-STD-5,08-RN	4 kutuplu, yaylı	0,2 - 2,5 mm²	50	AAC
1808750	FKICS 2,5/ 5-STD-5,08-RN	5 kutuplu, yaylı	0,2 - 2,5 mm²	50	AAC
1808763	FKICS 2,5/ 6-STD-5,08-RN	6 kutuplu, yaylı	0,2 - 2,5 mm²	50	AAC
1808776	FKICS 2,5/ 7-STD-5,08-RN	7 kutuplu, yaylı	0,2 - 2,5 mm²	50	AAC
1808789	FKICS 2,5/ 8-STD-5,08-RN	8 kutuplu, yaylı	0,2 - 2,5 mm²	50	AAC
1808792	FKICS 2,5/ 9-STD-5,08-RN	9 kutuplu, yaylı	0,2 - 2,5 mm²	50	AAC
1808802	FKICS 2,5/10-STD-5,08-RN	10 kutuplu, yaylı	0,2 - 2,5 mm²	50	AAC
1808815	FKICS 2,5/11-STD-5,08-RN	11 kutuplu, yaylı	0,2 - 2,5 mm²	50	AAC
1808828	FKICS 2,5/12-STD-5,08-RN	12 kutuplu, yaylı	0,2 - 2,5 mm²	50	AAC

YAYLI EVRİK FİŞ PİN ARALIĞI 5,08 mm - YANDAN KİLİTLEME İÇİN

FKIC...-ST...

1925867	FKIC 2,5/ 2-ST-5,08-RN	2 kutuplu, yaylı	0,2 - 2,5 mm²	50	AAC
1925870	FKIC 2,5/ 3-ST-5,08-RN	3 kutuplu, yaylı	0,2 - 2,5 mm²	50	AAC
1925883	FKIC 2,5/ 4-ST-5,08-RN	4 kutuplu, yaylı	0,2 - 2,5 mm²	50	AAC
1925896	FKIC 2,5/ 5-ST-5,08-RN	5 kutuplu, yaylı	0,2 - 2,5 mm²	50	AAC
1925906	FKIC 2,5/ 6-ST-5,08-RN	6 kutuplu, yaylı	0,2 - 2,5 mm²	50	AAC
1925919	FKIC 2,5/ 7-ST-5,08-RN	7 kutuplu, yaylı	0,2 - 2,5 mm²	50	AAC
1925922	FKIC 2,5/ 8-ST-5,08-RN	8 kutuplu, yaylı	0,2 - 2,5 mm²	50	AAC
1925935	FKIC 2,5/ 9-ST-5,08-RN	9 kutuplu, yaylı	0,2 - 2,5 mm²	50	AAC
1925948	FKIC 2,5/10-ST-5,08-RN	10 kutuplu, yaylı	0,2 - 2,5 mm²	50	AAC
1925951	FKIC 2,5/11-ST-5,08-RN	11 kutuplu, yaylı	0,2 - 2,5 mm²	50	AAC
1925964	FKIC 2,5/12-ST-5,08-RN	12 kutuplu, yaylı	0,2 - 2,5 mm²	50	AAC

SOKET - ÇİFT KATLI PİN ARALIĞI 5,08 mm

1762062	MDSTB 2,5/ 2-G-5,08	2 kutuplu, yatay	50	AAC
1762075	MDSTB 2,5/ 3-G-5,08	3 kutuplu, yatay	50	AAC
1763074	MDSTBV 2,5/ 2-G-5,08	2 kutuplu, dikey	50	AAC
1763087	MDSTBV 2,5/ 3-G-5,08	3 kutuplu, dikey	50	AAC

Daha yüksek kutup sayısı için yanyana birleştirilebilir.
flanşlı versiyonlar

TÜM UYGULAMALAR İÇİN
DOĞRU
BAĞLANTI TEKNOLOJİLERİ

Servo sürücüler

Kontrolör cihazları

Frekans çeviriciler

Ex uygulama cihazları

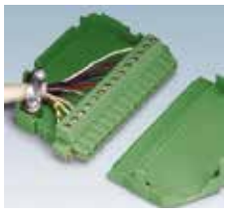

KGG-MSTB 2,5/...+
MSTB 2,5/...-STF...

KABLO MUHAFAZASI PİN ARALIĞI 5,08mm

SİP.NO.	TİP	AÇIKLAMA	AMBALAJ (Ad.)	SATIŞ GRUBU
1803934	KGG-MSTB 2,5/2	2 kutup için	10	AAH
1803947	KGG-MSTB 2,5/3	3 kutup için	10	AAH
1803882	KGG-MSTB 2,5/4	4 kutup için	10	AAH
1803895	KGG-MSTB 2,5/5	5 kutup için	10	AAH
1803905	KGG-MSTB 2,5/6	6 kutup için	10	AAH
1803918	KGG-MSTB 2,5/7	7 kutup için	10	AAH
1783779	KGS-MSTB 2,5/8	8 kutup için	10	AAH
1783782	KGS-MSTB 2,5/9	9 kutup için	10	AAH
1783740	KGS-MSTB 2,5/10	10 kutup için	10	AAH
1783805	KGS-MSTB 2,5/11	11 kutup için	10	AAH
1783818	KGS-MSTB 2,5/12	12 kutup için	10	AAH

Maksimum 16 kutuplu / sadece muhafazadır

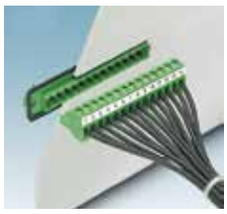

DFK-MSTBA 2,5/...-G-5,08
+MSTB 2,5/...-5,08

PANEL GEÇİŞ KLEMENSİ PİN ARALIĞI 5,08 mm IP 50 KORUMA

1898839	DFK-MSTBA 2,5/ 2-G-5,08	2 kutuplu	50	AAC
1898842	DFK-MSTBA 2,5/ 3-G-5,08	3 kutuplu	50	AAC
1898855	DFK-MSTBA 2,5/ 4-G-5,08	4 kutuplu	50	AAC
1898868	DFK-MSTBA 2,5/ 5-G-5,08	5 kutuplu	50	AAC
1898871	DFK-MSTBA 2,5/ 6-G-5,08	6 kutuplu	50	AAC
1898884	DFK-MSTBA 2,5/ 7-G-5,08	7 kutuplu	50	AAC
1898897	DFK-MSTBA 2,5/ 8-G-5,08	8 kutuplu	50	AAC
1898907	DFK-MSTBA 2,5/ 9-G-5,08	9 kutuplu	50	AAC
1898910	DFK-MSTBA 2,5/ 10-G-5,08	10 kutuplu	50	AAC
1898923	DFK-MSTBA 2,5/ 11-G-5,08	11 kutuplu	50	AAC
1898936	DFK-MSTBA 2,5/ 12-G-5,08	12 kutuplu	50	AAC

Maksimum 16 kutuplu / flanşlı. Kablo bağlantılı veya slip-on yüksük bağlantılı çözümler

Cihazınızın çıkışında panel geçiş çözümlerini kullanabilirsiniz. Cihaz içinde kalan taraf PCB montaj veya kablo bağlantılı olabilir. Yandaki resimde görülen uygulama örneği aşağıdaki üç gruptan kutup sayısına uygun konfigürasyon seçilerek oluşturulmuştur.

MSTB 2,5/ ...-STF-5,08

1 VİDALI FİŞ PİN ARALIĞI 5,08 mm - VİDA FLANŞLI

1777989	MSTB 2,5/ 2-STF-5,08	2 kutuplu	0,2 - 2,5 mm²	50	AAC
1777992	MSTB 2,5/ 3-STF-5,08	3 kutuplu	0,2 - 2,5 mm²	50	AAC
1778001	MSTB 2,5/ 4-STF-5,08	4 kutuplu	0,2 - 2,5 mm²	50	AAC
1778014	MSTB 2,5/ 5-STF-5,08	5 kutuplu	0,2 - 2,5 mm²	50	AAC
1778027	MSTB 2,5/ 6-STF-5,08	6 kutuplu	0,2 - 2,5 mm²	50	AAC
1778030	MSTB 2,5/ 7-STF-5,08	7 kutuplu	0,2 - 2,5 mm²	50	AAC
1778043	MSTB 2,5/ 8-STF-5,08	8 kutuplu	0,2 - 2,5 mm²	50	AAC
1778056	MSTB 2,5/ 9-STF-5,08	9 kutuplu	0,2 - 2,5 mm²	50	AAC
1778069	MSTB 2,5/10-STF-5,08	10 kutuplu	0,2 - 2,5 mm²	50	AAC
1778072	MSTB 2,5/11-STF-5,08	11 kutuplu	0,2 - 2,5 mm²	50	AAC
1778085	MSTB 2,5/12-STF-5,08	12 kutuplu	0,2 - 2,5 mm²	50	AAC

IC 2,5/ ...-STGF-5,08

2 EVRİK VİDALI FİŞ PİN ARALIĞI 5,08 mm - YİV FLANŞLI

1825501	IC 2,5/ 2-STGF-5,08	2 kutuplu	0,2 - 2,5 mm²	50	AAC
1825514	IC 2,5/ 3-STGF-5,08	3 kutuplu	0,2 - 2,5 mm²	50	AAC
1825527	IC 2,5/ 4-STGF-5,08	4 kutuplu	0,2 - 2,5 mm²	50	AAC
1825530	IC 2,5/ 5-STGF-5,08	5 kutuplu	0,2 - 2,5 mm²	50	AAC
1825543	IC 2,5/ 6-STGF-5,08	6 kutuplu	0,2 - 2,5 mm²	50	AAC
1825556	IC 2,5/ 7-STGF-5,08	7 kutuplu	0,2 - 2,5 mm²	50	AAC
1825569	IC 2,5/ 8-STGF-5,08	8 kutuplu	0,2 - 2,5 mm²	50	AAC
1825572	IC 2,5/ 9-STGF-5,08	9 kutuplu	0,2 - 2,5 mm²	50	AAC
1825585	IC 2,5/10-STGF-5,08	10 kutuplu	0,2 - 2,5 mm²	50	AAC
1825598	IC 2,5/11-STGF-5,08	11 kutuplu	0,2 - 2,5 mm²	50	AAC
1825608	IC 2,5/12-STGF-5,08	12 kutuplu	0,2 - 2,5 mm²	50	AAC

IC-DFR ...

3 PANEL GEÇİŞ PARÇASI

1852024	IC-DFR 2	2 kutuplu	50	AAH
1852037	IC-DFR 3	3 kutuplu	50	AAH
1852040	IC-DFR 4	4 kutuplu	50	AAH
1852053	IC-DFR 5	5 kutuplu	50	AAH
1852066	IC-DFR 6	6 kutuplu	50	AAH
1852079	IC-DFR 7	7 kutuplu	50	AAH
1852082	IC-DFR 8	8 kutuplu	50	AAH
1852095	IC-DFR 9	9 kutuplu	50	AAH
1852105	IC-DFR 10	10 kutuplu	50	AAH
1852118	IC-DFR 11	11 kutuplu	50	AAH
1852121	IC-DFR 12	12 kutuplu	50	AAH

BASKILI DEVRE KONNEKTÖRLERİ

LEHİM BACAKLI

YATAY SOKET PİN ARALIĞI 7,62 mm, Yanları kapalı

GMSTB 2,5/...-G-...

SİP.NO.	TİP	AÇIKLAMA	AMBALAJ (Ad.)	SATIŞ GRUBU
1766233	GMSTBA 2,5/ 2-G-7,62	2 kutuplu	50	AAC
1766246	GMSTBA 2,5/ 3-G-7,62	3 kutuplu	50	AAC
1766259	GMSTBA 2,5/ 4-G-7,62	4 kutuplu	50	AAC
1766262	GMSTBA 2,5/ 5-G-7,62	5 kutuplu	50	AAC
1766275	GMSTBA 2,5/ 6-G-7,62	6 kutuplu	50	AAC
1766288	GMSTBA 2,5/ 7-G-7,62	7 kutuplu	50	AAC
1766291	GMSTBA 2,5/ 8-G-7,62	8 kutuplu	50	AAC
1766301	GMSTBA 2,5/ 9-G-7,62	9 kutuplu	50	AAC
1766314	GMSTBA 2,5/10-G-7,62	10 kutuplu	50	AAC
1766327	GMSTBA 2,5/11-G-7,62	11 kutuplu	50	AAC
1766330	GMSTBA 2,5/12-G-7,62	12 kutuplu	50	AAC

Maksimum 12 kutuplu / Yanları kapalı / flanşlı / 7,5 mm pin aralığı

LEHİM BACAKLI

DİKEY SOKET PİN ARALIĞI 7,62 mm, Yanları kapalı

GMSTBV 2,5/...-G-...

1766770	GMSTBVA 2,5/ 2-G-7,62	2 kutuplu	50	AAC
1766783	GMSTBVA 2,5/ 3-G-7,62	3 kutuplu	50	AAC
1766796	GMSTBVA 2,5/ 4-G-7,62	4 kutuplu	50	AAC
1766806	GMSTBVA 2,5/ 5-G-7,62	5 kutuplu	50	AAC
1766819	GMSTBVA 2,5/ 6-G-7,62	6 kutuplu	50	AAC
1766822	GMSTBVA 2,5/ 7-G-7,62	7 kutuplu	50	AAC
1766835	GMSTBVA 2,5/ 8-G-7,62	8 kutuplu	50	AAC
1766848	GMSTBVA 2,5/ 9-G-7,62	9 kutuplu	50	AAC
1766851	GMSTBVA 2,5/10-G-7,62	10 kutuplu	50	AAC
1766864	GMSTBVA 2,5/11-G-7,62	11 kutuplu	50	AAC
1766877	GMSTBVA 2,5/12-G-7,62	12 kutuplu	50	AAC

Maksimum 12 kutuplu / Yanları kapalı / flanşlı / 7,5 mm pin aralığı

VİDALI FİŞ - PİN ARALIĞI 7,62 mm

GMSTB 2,5/...-ST-...

1766990	GMSTB 2,5/ 2-ST-7,62	2 kutuplu	0,2 - 2,5 mm²	50	AAC
1767012	GMSTB 2,5/ 3-ST-7,62	3 kutuplu	0,2 - 2,5 mm²	50	AAC
1767025	GMSTB 2,5/ 4-ST-7,62	4 kutuplu	0,2 - 2,5 mm²	50	AAC
1767038	GMSTB 2,5/ 5-ST-7,62	5 kutuplu	0,2 - 2,5 mm²	50	AAC
1767041	GMSTB 2,5/ 6-ST-7,62	6 kutuplu	0,2 - 2,5 mm²	50	AAC
1767054	GMSTB 2,5/ 7-ST-7,62	7 kutuplu	0,2 - 2,5 mm²	50	AAC
1767067	GMSTB 2,5/ 8-ST-7,62	8 kutuplu	0,2 - 2,5 mm²	50	AAC
1767070	GMSTB 2,5/ 9-ST-7,62	9 kutuplu	0,2 - 2,5 mm²	50	AAC
1767083	GMSTB 2,5/ 10-ST-7,62	10 kutuplu	0,2 - 2,5 mm²	50	AAC
1767096	GMSTB 2,5/ 11-ST-7,62	11 kutuplu	0,2 - 2,5 mm²	50	AAC
1767106	GMSTB 2,5/ 12-ST-7,62	12 kutuplu	0,2 - 2,5 mm²	50	AAC

Maksimum 12 kutuplu / Flanşlı / 7,5 mm pin aralığı / farklı kablo giriş yönleri / yaylı

Diğer çözümlerimiz için lütfen bizi arayınız.

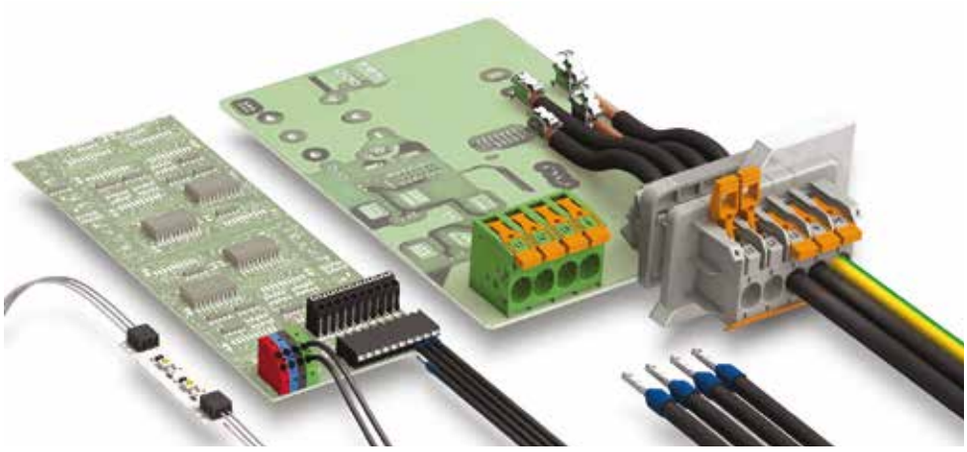

ÖZEL KLEMENSLER

KDS4

1704004	KDS 3	Tekli klemens, pin aralığı 5,08 mm	50	AAM
1780015	KDS 3-MT	“Bıçaklı” ayırma klemensi	50	AAM
1780028	KDS 3-PMT	“Ayırma fişli” ayırma klemensi	50	AAM
1780507	KDS 4	PCB geçiş klemensi, pin aralığı 10 mm	50	AAN
1704020	KDS10	PCB geçiş klemensi, pin aralığı 7,5 mm	50	AAN
1876521	PTS-5,08	PCB ayırma klemensi	50	AAM

Diğer çözümlerimiz için lütfen bizi arayınız.

PTS 1,5/...- 5,0-H

PTS 1,5/ 4-PH-5,0 CLIP

PCB KLEMENSİ - YAY BAĞLANTILI

SİP.NO.	TİP	AÇIKLAMA			AMBALAJ (Ad.)	SATIŞ GRUBU
1792863	PTS 1,5/ 2-5,0-H	2 kutuplu	0,14 - 2,5 mm²	yaylı	250	AAL
1792876	PTS 1,5/ 3-5,0-H	3 kutuplu	0,14 - 2,5 mm²	yaylı	250	AAL
1792889	PTS 1,5/ 4-5,0-H	4 kutuplu	0,14 - 2,5 mm²	yaylı	250	AAL
1792892	PTS 1,5/ 5-5,0-H	5 kutuplu	0,14 - 2,5 mm²	yaylı	100	AAL
1848532	PTS 1,5/ 2-PH-5,0 CLIP	2 kutuplu	0,20 - 2,5 mm²	yaylı	250	AAB
1848545	PTS 1,5/ 3-PH-5,0 CLIP	3 kutuplu	0,20 - 2,5 mm²	yaylı	250	AAB
1848558	PTS 1,5/ 4-PH-5,0 CLIP	4 kutuplu	0,20 - 2,5 mm²	yaylı	250	AAB
1848561	PTS 1,5/ 5-PH-5,0 CLIP	5 kutuplu	0,20 - 2,5 mm²	yaylı	250	AAB

Maksimum 12 kutuplu / 7,5 pin aralığı / yaylı geçmeli bağlantı

PT 1,5/...-3,5-H

PT .../...-PVH...

PST ...

PTSA...

COMBICON COMPACT KLEMENSLER

1984617	PT 1,5/ 2-3,5-H	2 kutuplu	0,2 - 1,5 mm²	17,5A - 200V	250	AAL
1984620	PT 1,5/ 3-3,5-H	3 kutuplu	0,2 - 1,5 mm²	17,5A - 200V	250	AAL
1935161	PT 1,5/ 2-5,0-H	2 kutuplu	0,2 - 2,5 mm²	17,5A - 320V	250	AAL
1935174	PT 1,5/ 3-5,0-H	3 kutuplu	0,2 - 2,5 mm²	17,5A - 320V	250	AAL
1984015	PT 1,5/ 2-PVH-3,5*	2 kutuplu	0,2 - 1,5 mm²	12A - 320V	250	AAB
1984028	PT 1,5/ 3-PVH-3,5*	3 kutuplu	0,2 - 1,5 mm²	12A - 320V	250	AAB
1934861	PT 1,5/ 2-PVH-5,0*	2 kutuplu	0,2 - 2,5 mm²	12A - 320V	250	AAB
1934874	PT 1,5/ 3-PVH-5,0*	3 kutuplu	0,2 - 2,5 mm²	12A - 320V	250	AAB
1945096	PST 1,0/ 2-3,5	2'li Pin sırası		8A - 250V	50	AAB
1945106	PST 1,0/ 3-3,5	3'lü Pin sırası		8A - 250V	50	AAB
1933189	PST 1,3/ 2-5,0	2'li Pin sırası		12A - 320V	50	AAC
1933192	PST 1,3/ 3-5,0	3'lü Pin sırası		12A - 320V	50	AAC
1990009	PTSA 0,5/ 2-2,5-Z	2 kutuplu	0,2 - 0,5 mm²	yaylı	250	AAK
1990012	PTSA 0,5/ 3-2,5-Z	3 kutuplu	0,2 - 0,5 mm²	yaylı	250	AAK
1990025	PTSA 0,5/ 4-2,5-Z	4 kutuplu	0,2 - 0,5 mm²	yaylı	250	AAK
1985195	PTSA 1,5/ 2-3,5-Z	2 kutuplu	0,5 - 1,5 mm²	yaylı	250	AAL
1985205	PTSA 1,5/ 3-3,5-Z	3 kutuplu	0,5 - 1,5 mm²	yaylı	250	AAL
1985218	PTSA 1,5/ 4-3,5-Z	4 kutuplu	0,5 - 1,5 mm²	yaylı	250	AAL

*PCB klemensi dikey veya yatay takılabilir.

Diğer çözümlerimiz için lütfen bizi arayınız.

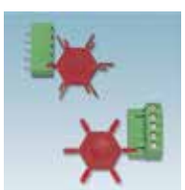

Kodlama uygulaması

AKSESUARLAR

1734634	CP-MSTB	Fiş için kodlama parçası	100	AAH
1734401	CR-MSTB	Soket için kodlama parçası	100	AAH
1733169	EBP 2- 5	Tarak köprü 2'li 5,0 veya 5,08 pin aralıklı konnektörler için	10	AAH
1733172	EBP 3- 5	Tarak köprü 3'lü 5,0 veya 5,08 pin aralıklı konnektörler için	10	AAH
1733185	EBP 4- 5	Tarak köprü 4'lü 5,0 veya 5,08 pin aralıklı konnektörler için	10	AAH

COMBICON ürünleriyle birlikte kullanılacak etiketler için bakınız sayfa 50

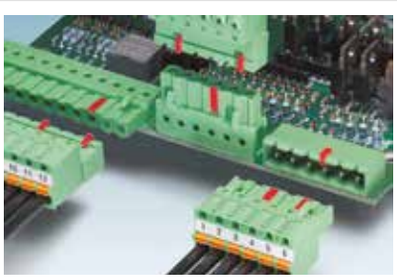

Kodlama uygulaması ile aynı kutup sayısındaki konnektörlerin yanlış takılmasını önler

Tarak köprü

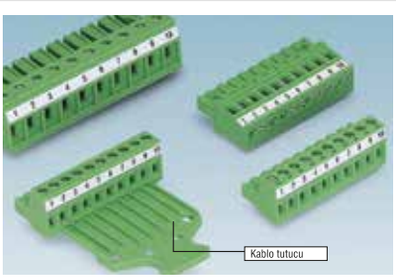

Markalama çözümleri

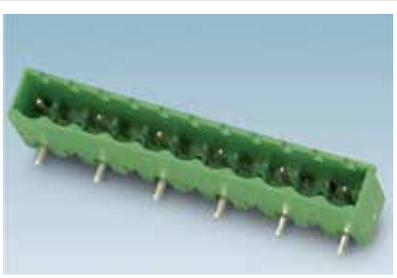

Kısmi montajlı soket

Entegre test bağlantıları

Renk çeşitleri

COMBICON GÜÇ KONNNEKTÖRLERİ

MKDS 5/...

MKDSP 25/...-15,00-F

BASKILI DEVRE KLEMENSLERİ

SİP.NO.	TİP	AÇIKLAMA				AMBALAJ (Ad.)	SATIŞ GRUBU
1714955	MKDS 5/ 2-6,35	2 kutuplu	0,2-4 mm²	32A - 630V		50	AAN
1714968	MKDS 5/ 3-6,35	3 kutuplu	0,2-4 mm²	32A - 630V		50	AAN
1868076	MKDS 5/ 2-7,62	2 kutuplu	0,2-4 mm²	32A - 630V		50	AAN
1704936	MKDS 5/ 3-7,62	3 kutuplu	0,2-4 mm²	32A - 630V		50	AAN
1714971	MKDS 5/ 2-9,5	2 kutuplu	0,2-4 mm²	32A - 1000V		50	AAN
1714984	MKDS 5/ 3-9,5	3 kutuplu	0,2-4 mm²	32A - 1000V		50	AAN
1777545	MKDS 5N HV/ 2-ZB-6,35	2 kutuplu	0,2-4 mm²	41A - 1000V		50	AAN
1777558	MKDS 5N HV/ 3-ZB-6,35	3 kutuplu	0,2-4 mm²	41A - 1000V		50	AAN
1773976	MKDSP 10N/ 2-10,16	2 kutuplu	0,5-16 mm²	76A - 1000V		50	AAN
1774137	MKDSP 10N/ 3-10,16	3 kutuplu	0,5-16 mm²	76A - 1000V		50	AAN
1932494	MKDSP 25/ 2-15,00-F	2 kutuplu	0,5 - 25 mm²	125A,1000V	flanşlı	25	AAO
1932504	MKDSP 25/ 3-15,00-F	3 kutuplu	0,5 - 25 mm²	125A,1000V	flanşlı	25	AAO

FİŞ - SOKET KLEMENSLERİ

PC 4/ ...-ST-7,62

20A İÇİN FİŞ BÖLÜMÜ

1804904	PC 4/ 2-ST-7,62	2 kutuplu	0,2 - 4,0 mm²	50	AAD
1804917	PC 4/ 3-ST-7,62	3 kutuplu	0,2 - 4,0 mm²	50	AAD
1804920	PC 4/ 4-ST-7,62	4 kutuplu	0,2 - 4,0 mm²	50	AAD
1804933	PC 4/ 5-ST-7,62	5 kutuplu	0,2 - 4,0 mm²	50	AAD
1804946	PC 4/ 6-ST-7,62	6 kutuplu	0,2 - 4,0 mm²	50	AAD
1804959	PC 4/ 7-ST-7,62	7 kutuplu	0,2 - 4,0 mm²	50	AAD
1804962	PC 4/ 8-ST-7,62	8 kutuplu	0,2 - 4,0 mm²	50	AAD
1804975	PC 4/ 9-ST-7,62	9 kutuplu	0,2 - 4,0 mm²	50	AAD
1804988	PC 4/ 10-ST-7,62	10 kutuplu	0,2 - 4,0 mm²	50	AAD
1804991	PC 4/ 11-ST-7,62	11 kutuplu	0,2 - 4,0 mm²	50	AAD
1805000	PC 4/ 12-ST-7,62	12 kutuplu	0,2 - 4,0 mm²	50	AAD

Flanşlı

LEHİM BACAKLI

PC 4/ ...-G-7,62

20A İÇİN SOKET BÖLÜMÜ

1804797	PC 4/ 2-G-7,62	2 kutuplu	50	AAD
1804807	PC 4/ 3-G-7,62	3 kutuplu	50	AAD
1804810	PC 4/ 4-G-7,62	4 kutuplu	50	AAD
1804823	PC 4/ 5-G-7,62	5 kutuplu	50	AAD
1804836	PC 4/ 6-G-7,62	6 kutuplu	50	AAD
1804849	PC 4/ 7-G-7,62	7 kutuplu	50	AAD
1804852	PC 4/ 8-G-7,62	8 kutuplu	50	AAD
1804865	PC 4/ 9-G-7,62	9 kutuplu	50	AAD
1804878	PC 4/ 10-G-7,62	10 kutuplu	50	AAD
1804881	PC 4/ 11-G-7,62	11 kutuplu	50	AAD
1804894	PC 4/ 12-G-7,62	12 kutuplu	50	AAD

Dikey / panel geçiş / ray montaj

PC 5/ ...-ST1-7,62

41A İÇİN FİŞ BÖLÜMÜ

1777723	PC 5/ 2-ST1-7,62	2 kutuplu	0,2 - 6,0 mm²	50	AAD
1777736	PC 5/ 3-ST1-7,62	3 kutuplu	0,2 - 6,0 mm²	50	AAD
1777749	PC 5/ 4-ST1-7,62	4 kutuplu	0,2 - 6,0 mm²	50	AAD
1777752	PC 5/ 5-ST1-7,62	5 kutuplu	0,2 - 6,0 mm²	50	AAD
1777765	PC 5/ 6-ST1-7,62	6 kutuplu	0,2 - 6,0 mm²	50	AAD
1777778	PC 5/ 7-ST1-7,62	7 kutuplu	0,2 - 6,0 mm²	50	AAD
1777781	PC 5/ 8-ST1-7,62	8 kutuplu	0,2 - 6,0 mm²	50	AAD
1777794	PC 5/ 9-ST1-7,62	9 kutuplu	0,2 - 6,0 mm²	50	AAD
1777804	PC 5/10-ST1-7,62	10 kutuplu	0,2 - 6,0 mm²	50	AAD
1777817	PC 5/11-ST1-7,62	11 kutuplu	0,2 - 6,0 mm²	50	AAD
1777820	PC 5/12-ST1-7,62	12 kutuplu	0,2 - 6,0 mm²	50	AAD

Flanşlı / yaylı / evrik / çift bağlantılı

FİŞ - SOKET KLEMENSLERİ

41A İÇİN FİŞ - "CLICK & LOCK" SİSTEMİ

PC 5/...-STCL1-7,62

SİP.NO.	TİP	AÇIKLAMA		AMBALAJ (Ad.)	SATIŞ GRUBU
1778065	PC 5/ 2-STCL1-7,62	2 kutuplu	0,2 - 6,0 mm²	50	AAD
1778078	PC 5/ 3-STCL1-7,62	3 kutuplu	0,2 - 6,0 mm²	50	AAD
1778081	PC 5/ 4-STCL1-7,62	4 kutuplu	0,2 - 6,0 mm²	50	AAD
1778094	PC 5/ 5-STCL1-7,62	5 kutuplu	0,2 - 6,0 mm²	50	AAD
1778104	PC 5/ 6-STCL1-7,62	6 kutuplu	0,2 - 6,0 mm²	50	AAD
1778117	PC 5/ 7-STCL1-7,62	7 kutuplu	0,2 - 6,0 mm²	50	AAD
1778120	PC 5/ 8-STCL1-7,62	8 kutuplu	0,2 - 6,0 mm²	50	AAD
1778133	PC 5/ 9-STCL1-7,62	9 kutuplu	0,2 - 6,0 mm²	50	AAD
1778146	PC 5/10-STCL1-7,62	10 kutuplu	0,2 - 6,0 mm²	50	AAD
1778159	PC 5/11-STCL1-7,62	11 kutuplu	0,2 - 6,0 mm²	50	AAD
1778162	PC 5/12-STCL1-7,62	12 kutuplu	0,2 - 6,0 mm²	50	AAD

Yaylı / çift bağlantılı

LEHİM BACAKLI

41A İÇİN SOKET BÖLÜMÜ

PC 5/ ...-G-7,62

1720466	PC 5/ 2-G-7,62	2 kutuplu		50	AAD
1720479	PC 5/ 3-G-7,62	3 kutuplu		50	AAD
1720482	PC 5/ 4-G-7,62	4 kutuplu		50	AAD
1720495	PC 5/ 5-G-7,62	5 kutuplu		50	AAD
1720505	PC 5/ 6-G-7,62	6 kutuplu		50	AAD
1720518	PC 5/ 7-G-7,62	7 kutuplu		50	AAD
1720521	PC 5/ 8-G-7,62	8 kutuplu		50	AAD
1720534	PC 5/ 9-G-7,62	9 kutuplu		50	AAD
1720547	PC 5/ 10-G-7,62	10 kutuplu		50	AAD
1720550	PC 5/ 11-G-7,62	11 kutuplu		50	AAD
1720563	PC 5/ 12-G-7,62	12 kutuplu		50	AAD

Dikey / flanşlı / evrik / panel geçiş / 180° dönük

76A İÇİN FİŞ BÖLÜMÜ

PC 16/ ...-ST-10,16

1967375	PC 16/ 2-ST-10,16	2 kutuplu	0,75 - 16,0 mm²	50	AAE
1967388	PC 16/ 3-ST-10,16	3 kutuplu	0,75 - 16,0 mm²	50	AAE
1967391	PC 16/ 4-ST-10,16	4 kutuplu	0,75 - 16,0 mm²	50	AAE
1967401	PC 16/ 5-ST-10,16	5 kutuplu	0,75 - 16,0 mm²	50	AAE
1967414	PC 16/ 6-ST-10,16	6 kutuplu	0,75 - 16,0 mm²	50	AAE
1967427	PC 16/ 7-ST-10,16	7 kutuplu	0,75 - 16,0 mm²	50	AAE
1967430	PC 16/ 8-ST-10,16	8 kutuplu	0,75 - 16,0 mm²	50	AAE
1967443	PC 16/ 9-ST-10,16	9 kutuplu	0,75 - 16,0 mm²	50	AAE

Flanşlı / çift bağlantılı / evrik / yaylı

LEHİM BACAKLI

76A İÇİN SOKET BÖLÜMÜ

PC 6-16/ ...-G1-10,16

1998933	PC 6-16/ 2-G1-10,16	2 kutuplu		50	AAE
1998946	PC 6-16/ 3-G1-10,16	3 kutuplu		50	AAE
1998959	PC 6-16/ 4-G1-10,16	4 kutuplu		50	AAE
1998962	PC 6-16/ 5-G1-10,16	5 kutuplu		50	AAE
1998975	PC 6-16/ 6-G1-10,16	6 kutuplu		50	AAE
1998988	PC 6-16/ 7-G1-10,16	7 kutuplu		50	AAE
1998991	PC 6-16/ 8-G1-10,16	8 kutuplu		50	AAE
1996391	PC 6-16/ 9-G1-10,16	9 kutuplu		50	AAE

Dikey / flanşlı / evrik / panel geçiş / 180° dönük

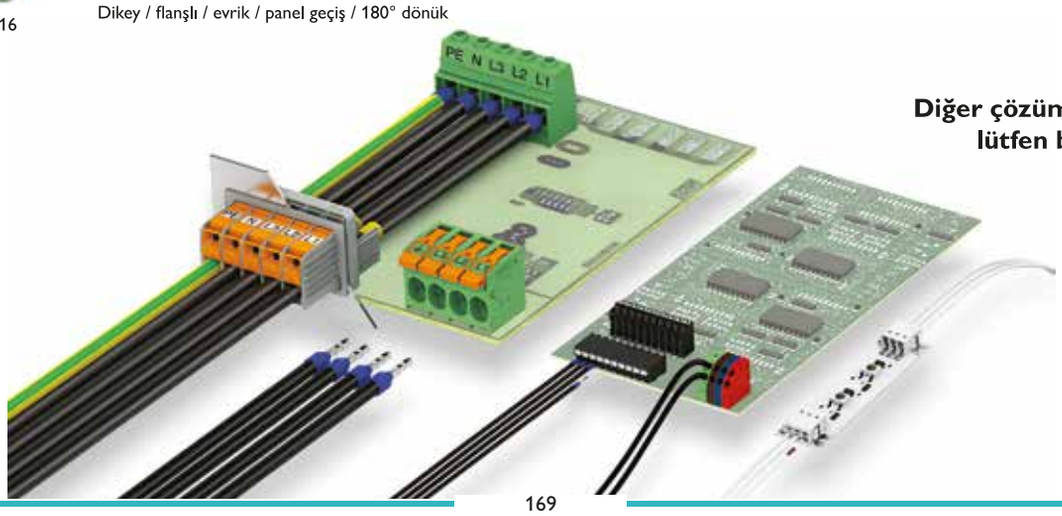

Diğer çözümlerimiz için lütfen bizi arayınız.

PW, UW, RW

SİP.NO.	TİP	AÇIKLAMA			AMBALAJ (Ad.)	SATIŞ GRUBU
PANEL GEÇİŞ KLEMENSLERİ						
3073319	UW 4/S	0.25-4 mm²	vidalı	2 x yatay kablo girişli	50	AA1
3073393	UWV 4/S	0.25-4 mm²	vidalı	1 x yatay 1xdikey kablo girişli	50	AA1
3073335	UW 10/S	0.5-10 mm²	vidalı	2 x yatay kablo girişli	50	AA1
3073416	UWV 10/S	0.5-10 mm²	vidalı	1 x yatay 1 x dikey kablo girişli	50	AA1
3073351	UW 16/S	6-16 mm²	vidalı	2 x yatay kablo girişli	50	AA1
3073432	UWV 16/S	6-16 mm²	vidalı	1 x yatay, 1 x dikey kablo girişli	50	AA1
3073377	UW 25/S	4-25 mm²	vidalı	2 x yatay kablo girişli	25	AA1
3073458	UWV 25/S	4-25 mm²	vidalı	1 x yatay, 1 x dikey kablo girişli	25	AA1

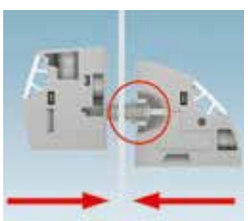

Klemenslerin iç ve dış parçaları alet kullanmaksızın birbirine takılır

Tespit pinli tipler hazır bloklar oluşturmak için kullanılarak montaj zamanı kısaltılır

Dikey kablo girişli modeller mevcuttur

Mekanik zorlanmaların olduğu durumlarda istenirse, klemensler perçinle veya vidayla sabitlenebilir

T-LOX ÜRÜNLER

T-LOX bağlantı teknolojili yüksek akım geçiş klemensi

T-LOX bağlantı teknolojili TW 50 serisi panel geçiş klemensleri güvenilir ve kullanışlı bir kablo bağlantısı sağlar.
Klemense kablo girişinde alet kullanılmadan kaldırılabilir giriş sayesinde kullanım kolaylığı sağlar.

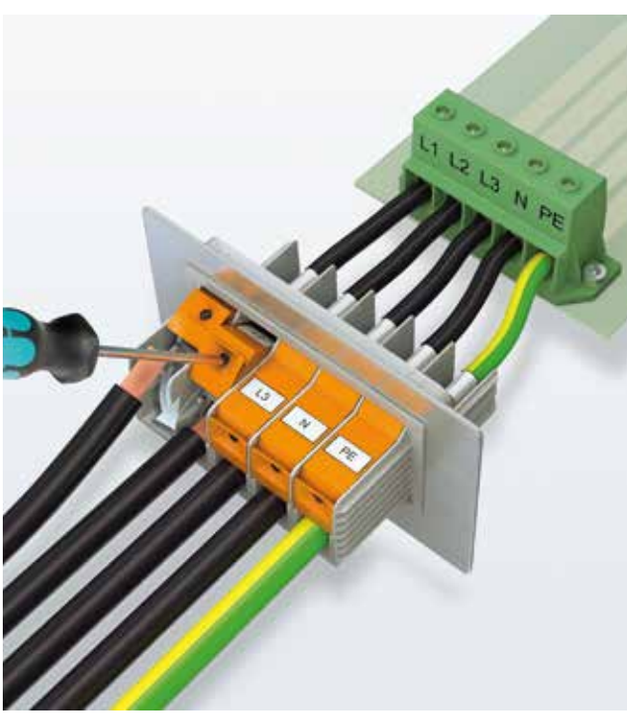

Avantajlarınız

- Sabit kontak kuvveti sayesinde güvenilir iletken teması
- Üstten hızlı ve kullanışlı iletken bağlantısı
- Iletken bağlantısı için kullanıcı dostu işletim kuvvetleri
- Muhafaza gövdesine hızlı, aletsiz montaj

Temel özellikler

- Akım: 150 A'e kadar
- Gerilim: 1000 V (600 V UL)'ye kadar
- Kablo kesiti: 16 - 50 mm²
- 1 - 6 pinli
- Sac kalınlığı: 1 - 5 mm

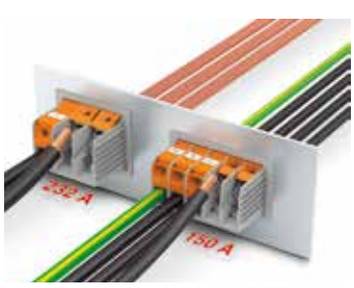

Bara bağlantısı da yapılabilir

SİP.NO.	TİP	AÇIKLAMA	AMBALAJ (Ad.)	SATIŞ GRUBU
T-LOX 50				
1708744	TW 50/ 1-CL	1 kutup, 10 mm² - 50 mm²	10	AA1
1708745	TW 50/ 2-CL	2 kutup, 10 mm² - 50 mm²	10	AA1
1708746	TW 50/ 3-CL	3 kutup, 10 mm² - 50 mm²	5	AA1
1708748	TW 50/ 4-CL	4 kutup, 10 mm² - 50 mm²	5	AA1
T-LOX 95				
1708752	TW 95/ 1-CL	1 kutup, 25 mm² - 95 mm²	10	AA1
1708753	TW 95/ 2-CL	2 kutup, 25 mm² - 95 mm²	10	AA1
1708754	TW 95/ 3-CL	3 kutup, 25 mm² - 95 mm²	5	AA1
1708755	TW 95/ 4-CL	4 kutup, 25 mm² - 95 mm²	5	AA1

Combicon Housing

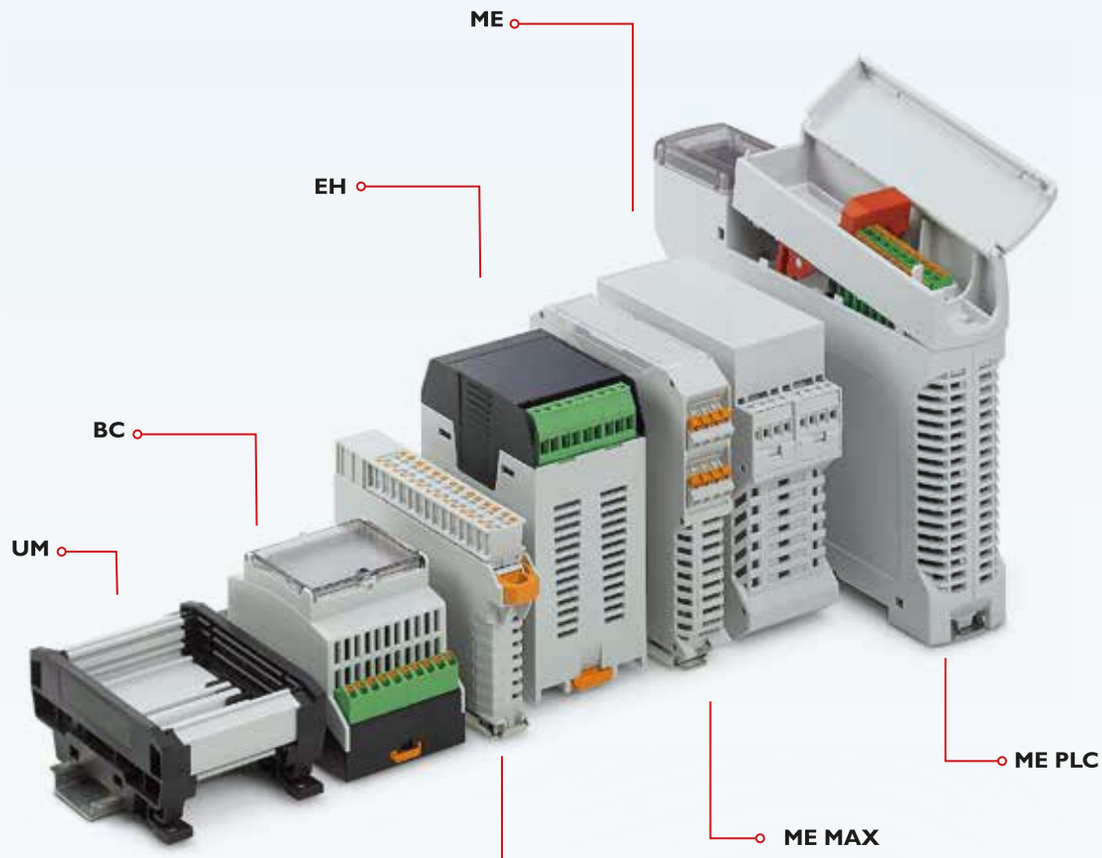

Gömülü sistemler için üniversal housing

DIN rail montaj veya sabit montajlı olarak kullanılabilir. IP40 koruma sayesinde PCB'nizi korur, dış etkilere karşı güvenlidir.

Mobil Cihazlar için El Terminalı

HCS serisinin ergonomik elektronik gövdesi, ölçüm ve test teknolojisinin mobil işletim cihazları kullanımlarına uygundur. Muhafaza sağlam ABS plastikten imal edilip güvenilir kullanım imkanı sağlar.

COMBICON HOUSING

ME MAX GELİŞTİRME SETİ

SİP.NO.	TİP	AÇIKLAMA	AMBALAJ (Ad.)	SATIŞ GRUBU
2202524	ME MAX 22,5 2-2 DEV-KIT KMGY	ME MAX geliştime seti, konnektörler dahil (16 giriş çıkış)	1	ACH
2202542	ME MAX/16 2-2 TBUS DEV-PCB	ME MAX geliştirme seti için PCB	1	ACH
2202543	ME 22,5 TBUS 1,5/ 5 VPE1 KMGY	ME MAX kutular için bus konnektörü	1	ACH

ME-MAX geliştirme seti elektroniklerin dar bir alanda konfigüre edilmesi gerekirken PCB üzerinde geniş bir montaj alanı gereken durumlarda idealdir.

- Toplam genişliği 22.5 mm olan dar muhafaza
- Dokunma korumalı, plug-in bağlantı teknolojisi
- Yaklaşık 7400 mm² montaj alanı olan opsiyonel delik matrisli PCB, THT komponentlerini manuel lehimlemek için
- Opsiyonel ME-TBUS ile birbirine bağlanan muhafaza modülleri

ME GELİŞTİRME SETİ

2907732	ME 22,5 UT KMGY	ME 22,5 kutu alt taban	50	ACH
2709244	ME 22,5 OT-MSTBO SET KMGY	ME 22,5 kutu üst taban, 16 giriş çıkış	10	ACH
2906908	ME LP	ME 22,5 için örnek PCB	5	ACH

- Toplam genişliği 22.5 mm olan dar muhafaza
- Muhafaza tornavida ile kilit açma mandalına basılarak kolayca açılabilir
- Opsiyonel ME-TBUS ile birbirine bağlanan muhafaza modülleri

ME-IO GELİŞTİRME SETİ

2202527	ME-IO 18,8 DEV-KIT KMGY	ME-IO geliştirme seti, konnektörler dahil (28 giriş çıkış)	1	ACH
2202548	ME-IO 18,8/28 TBUS DEV-PCB	ME-IO geliştirme seti için PCB	1	ACH
2202549	ME 18,8 TBUS 1,5/ 5 VPE1 KMGY	ME-IO geliştirme seti için bus konnektörü	1	ACH

ME-IO serisi geliştirme seti çok sayıda sinyal giriş ve çıkışlı bir kontrol ve I/O sistemi geliştirmek için kullanılabilir.

- Toplam genişliği 18.8 mm olan dar muhafaza
- Önden plug-in bağlantı teknolojisi
- Yaklaşık 3400 mm² montaj alanı olan opsiyonel delik matrisli PCB, THT komponentlerini elle lehimlemek için
- Opsiyonel ME-TBUS ile birbirine bağlanan muhafaza modülleri

EH GELİŞTİRME SETİ

2202529	EH 45 Flat DEV-KIT KMGY	EH geliştirme seti (16 giriş çıkış)	1	ACH
2202552	EH 45F/16 DEV-PCB	EH geliştirme seti için PCB	1	ACH

EH geliştirme setiyle uygulamaya özel, kompakt cihaz çözümleri geliştirin ve tasarlayın.

- Toplam genişliği 45 mm olan yassı muhafaza
- PCB klemensleri, 5.08 mm pin aralıklı, kablo kesiti 2.5 mm²
- Yaklaşık 1600 mm² montaj alanı olan opsiyonel delik matrisli PCB, THT komponentlerini elle lehimlemek için

ME PLC GELİŞTİRME KİTİ

2202526	ME-PLC 40 DEV-KIT KMGY	ME PLC geliştirme seti (36 giriş çıkış)	1	ACH
2202546	ME-PLC 40/36 BUS DEV-PCB	ME PLC geliştirme seti için PCB	1	ACH

ME-PLC geliştirme kiti maksimum esneklik, elektronik elemanlar için geniş alan ve kullanışlı bağlantı seçenekleri sunar.

- 15.000 mm² montaj alanına kadar PCB için toplam genişliği 40 mm olan büyük muhafaza
- Önden plug-in bağlantı teknolojisi
- Yaklaşık 15.000 mm² montaj alanı olan opsiyonel delik matrisli PCB, THT komponentlerini elle lehimlemek için

BC GELİŞTİRME KİTİ

SİP.NO.	TİP	AÇIKLAMA	AMBALAJ (Ad.)	SATIŞ GRUBU
2202525	BC 107,6 DEV-KIT KMGY	BC geliştime seti, örnek konnektörler dahil	1	ACH
2202544	BC 107,6/40 U11 HBUS DEV-PCB	BC geliştirme seti için PCB	1	ACH
2202545	HBUS 107,6-16P-1S DEV-KIT BK	BC geliştirme seti için bus konnektörü	1	ACH

Bina otomasyonu elektroniklerinizi modern BC muhafazaya entegre edin.

- Toplam genişliği 107.6 mm olan montaj dağıtıcıları için DIN 43880'e uygun standart uyumlu muhafaza
- PCB klemensleri, 5 mm aralıklı, kablo kesiti 1.52 mm²
- Yaklaşık 7650 mm² montaj alanı olan opsiyonel delik matrisli PCB, THT komponentlerini elle lehimlemek için
- Opsiyonel HBUS ile birbirine bağlanan muhafaza modülleri

UM TAŞIYICI PROFİLLER

UM BASIC GELİŞTİRME KİTİ

2202528	UM-BASIC 108 100MM DEV-KIT KMGY	UM BASIC 108 geliştirme seti, örnek konnektörler dahil	1	ACH
2202551	UM-BASIC 108/32 DEV-PCB	UM BASIC 108 geliştirme seti için PCB	1	ACH

UM-BASIC geliştirme setleriyle büyük hacimli elektronik komponentlere sahip elektronik devreler için kullanılır. Profil muhafaza elektronik kartları basitçe takıp kilitleyerek monte edilir.

- 100 mm PCB genişliği
- PCB klemensleri, 5.08 mm pin aralıklı, kablo kesiti 2.5 mm²
- Yaklaşık 10.700 mm² montaj alanı olan opsiyonel delik matrisli PCB, THT komponentlerini elle lehimlemek için

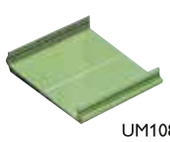

UM108...

PROFİL GENİŞLİK 72mm

2906225	UM 72-PROFIL 200CM	72 mm genişlik, 200 cm uzunluk	1	ACH
2959353	UM 72-SEFE/R	72 mm profil için, ayaklı sağ yan kapak	10	ACH
2959340	UM 72-SEFE/L	72 mm profil için, ayaklı sol yan kapak	10	ACH
2959337	UM 72-SE	72 mm profil için, ayaksız yan kapak	10	ACH
2959382	UM 72-FE	72 mm profil için taşıyıcı ayaklar	10	ACH

UM profil çeşitleri

PROFİL GENİŞLİK 108mm

2906212	UM108-PROFIL 200CM	108 mm genişlik, 200 cm uzunluk	1	ACH
2959683	UM108-SEFE/R	108 mm profil için, ayaklı sağ yan kapak	10	ACH
2959696	UM108-SEFE/L	108 mm profil için, ayaklı sol yan kapak	10	ACH
2959476	UM108-SE	108 mm profil için, ayaksız yan kapak	10	ACH
2959463	UM108-FE	108 mm profil için taşıyıcı ayaklar	10	ACH

UM taşıyıcı profiller için mevcut genişlik ölçüleri: 25mm, 45mm, 72mm, 100mm,108mm, 122mm

Elektronik muhafazalar için online konfigüratör

www.phoenixcontact.com.tr adresimizde ürünler sekmesi altındaki konfigüratörü kullanılarak boş kutunuzu seçebilirsiniz.

ICS ELEKTRONİK MUHAFAZALAR

MUHAFAZA			1 MUHAFAZA ALT KISMI		2 MUHAFAZA ÜST KISMI			
Muhafaza üst ve alt kısım birlikte					Kapalı	Şeffaf Kapaklı		
Genişlik (mm)	Yükseklik (mm)	Derinlik (mm)	Derinlik (Muh. alt kısım) mm	Sipariş No	Derinlik (Muh. alt kısım) mm	Sipariş No	Sipariş No	Satış Gr.
20	100	110	98	2203878	12	2203879	2203880	ACH
25	77	87	75	2203876	12	1019703	1019570	ACH
25	100	132	120	2203884	12	2203882	2203883	ACH

MUHAFAZA			3 BAĞLANTI TEKNOLOJİSİ						
Muhafaza üst ve alt kısım birlikte			Geçiş Soketi				Konnektörler (Push-in Bağlantılı)		
			3 pinli,sol/5mm	3 pinli,sağ/5mm	4 pinli,sol/5mm	4 pinli,sağ/5mm	3 pinli	4 pinli	
Genişlik (mm)	Yükseklik (mm)	Derinlik (mm)	Sipariş No	Sipariş No	Sipariş No	Sipariş No	Sipariş No	Sipariş No	Satış Gr.
20	100	110	2203900	2203901	2203902	2203903	2202345		ACH
25	77	87			2203902	2203903		2202344	ACH
25	100	132			2203902	2203903		2202344	ACH

MUHAFAZA			4 DOLGU					
			KAPALI DOLGU		BAĞLANTIYA UYGUN DOLGU			
			Boşluksuz		Anten için	RJ45 için	D-SUB için	
Muhafaza üst ve alt kısım birlikte			Yükseklik 22,5 mm	Yükseklik 45 mm	Yükseklik 22,5 mm	Yükseklik 22,5 mm	Yükseklik 45 mm	
Genişlik (mm)	Yükseklik (mm)	Derinlik (mm)	Sipariş No	Sipariş No	Sipariş No	Sipariş No	Sipariş No	Satış Gr.
20	100	110	2203888	2203889	2203892			ACH
25	77	87	2203890	2203891	2203894	2203895	2203896	ACH
25	100	132	2203890	2203891	2203894	2203895	2203896	ACH

MUHAFAZA			5 DIN RAYI KONNEKTÖRLERİ (8 PİNLİ)			
Muhafaza üst ve alt kısım birlikte			TBUS8, 8 paralel kontak, 2.54 mm pin aralığı	TBUS8, 7 paralel kontak,1 seri kontak, 2.54 mm pin aralığı	TBUS8, 6 paralel kontak, 2 seri kontak 2.54 mm pin aralığı	
Genişlik (mm)	Yükseklik (mm)	Derinlik (mm)	Sipariş No	Sipariş No	Sipariş No	Satış Gr.
20	100	110	2202889	2202894	2202892	ACH
25	77	87	2202891	2202890	2202895	ACH
25	100	132	2202891	2202890	2202895	ACH

Değişken Bağlantı Teknolojili ICS Modüler Elektronik Muhafazalar

ICS modüler muhafaza sisteminin sunduğu çözümler, geleceğe yönelik otomasyon cihazlarının taleplerine cevap verecek kadar gelişmiştir. Kademeli boyutlar, değişken bağlantı teknolojisi ve opsiyonel 8 kutuplu bus konnektörleri ile öne çıkmaktadır.

Muhafaza genişliği RJ45, USB ve D-SUB gibi bağlantılar için uygundur.

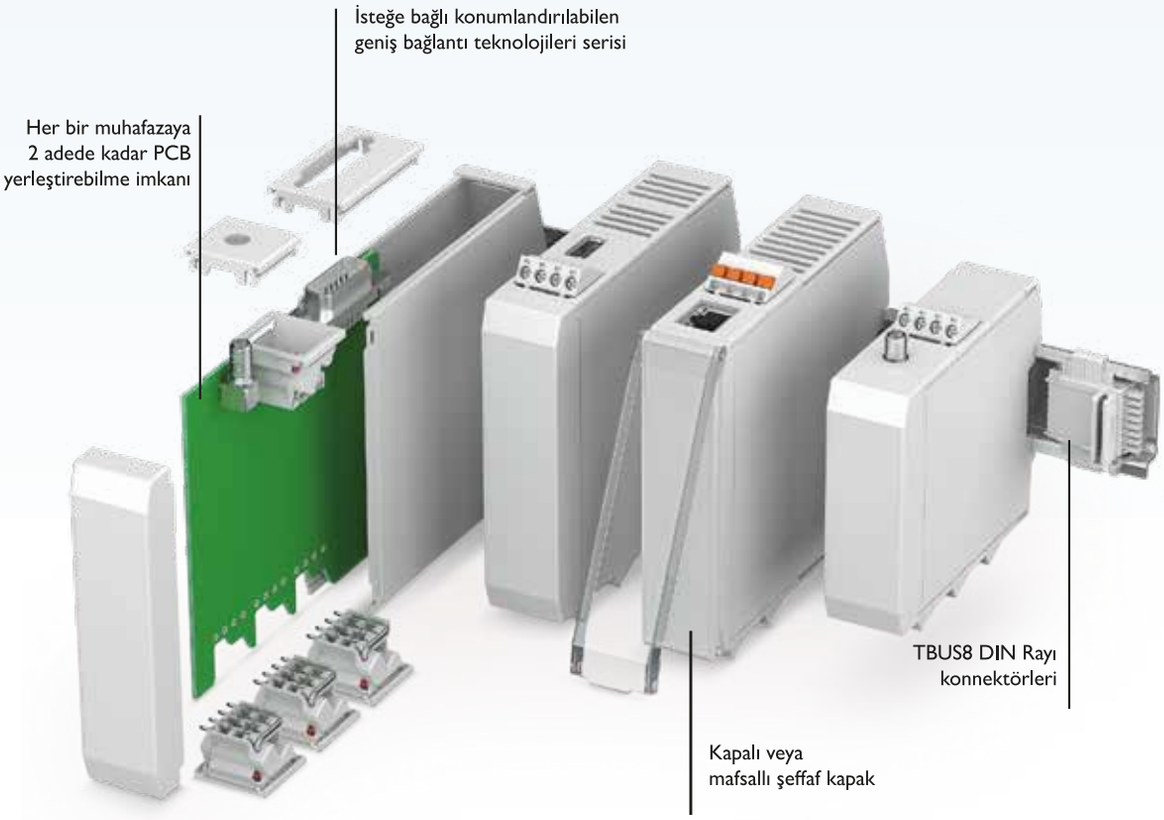

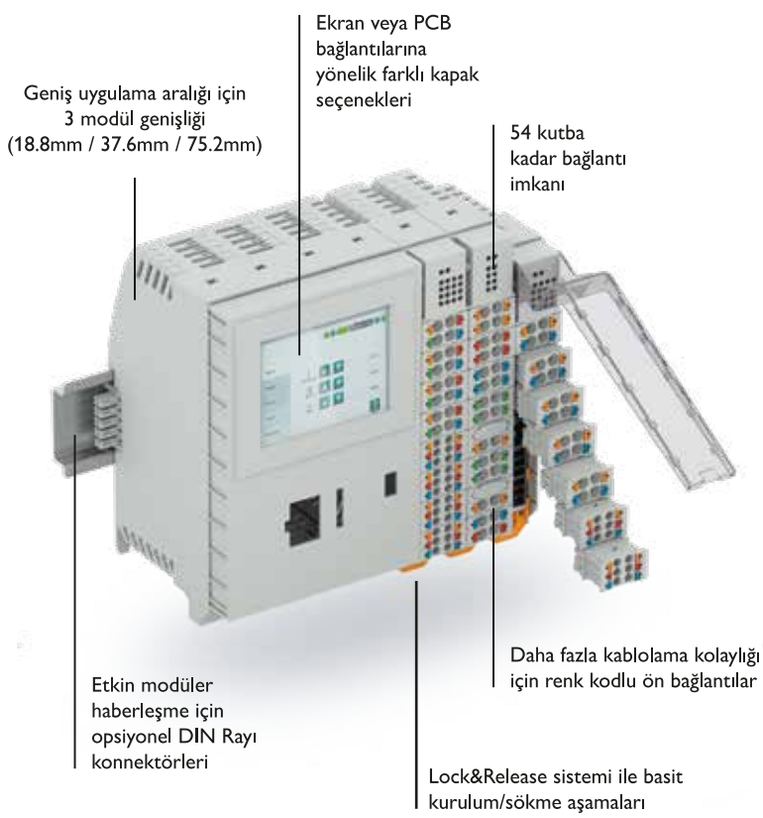

Çok Fonksiyonlu ME-IO Muhafazaları

ME-IO Muhafaza sistemi sınırlı montaj alanı ve yüksek fonksiyon gereksinimi olan uygulamalar için idealdir. Kontrolörler ve I/O modülleri gibi özel elektronik modüler tasarımı sayesinde kolayca monte edilebilir. Push-in önden bağlantı teknolojisi ve kompakt tasarımı, 18.8 mm toplam genişlik başına 54 kutba kadar cihazların bağlantısını sağlar.

Kolay ve esnek iletken bağlantıları için PCB konnektörleri

En iyi performanslardan bazıları, yenilikçi fikirler, teknolojiler ve malzemelerle akla gelebilecek ve mümkün olan şeylerde devrim yaratıyor. Oyun Değiştiricilerimizin uygulamalarınızı nasıl bir sonraki seviyeye taşıyacağını keşfedin.

PHOENIX CONTACT

Endüstri Yönetimi ve Otomasyon

PLCnext Engineer

İçindekiler

ENDÜSTRİ YÖNETİMİ VE OTOMASYON

INTERFACE RÖLE 180
Röleler ve solid-state röle arayüzleri

INTERFACE VARIOFACE KABLOLAMA 194
Sistem kablolama ve kablolama arayüzleri

INTERFACE ANALOG 200
Analog galvanik izolatörler

INTERFACE Ex 211
Ex bölge için galvanik izolatörler

EMNİYET ÇÖZÜMLERİ 214
Emniyet röleleri, hız denetleyiciler, process safety ve konfigüre edilebilir emniyet modülleri

HABERLEŞME ARAYÜZLERİ 219
Protokol çeviriciler, Fiber optik dönüştürücüler, D-Sub konnektörler

KABLOSUZ SERİ HABERLEŞME 222
Trusted wireless modülleri Antenler ve aksesuarlar

ENDÜSTRİYEL ETHERNET 232
Ethernet switchler, Yönetilebilir ethernet switchler, Ethernet güvenlik modülleri

ENDÜSTRİYEL KABLOSUZ HABERLEŞME 238
WLAN kablosuz modüller, Bluetooth modüller, Antenler ve aksesuarlar

PLC TEKNOLOJİLERİ 241
AXC2xxx serisi kompakt PLC
AXC3xxx ve RFC 40xx serisi yüksek performanslı PLC

GİRİŞ ÇIKIŞ I/O MODÜLLERİ (IP20) 249
Axioline F I/O sistemleri, INLINE I/O

GİRİŞ ÇIKIŞ I/O MODÜLLERİ (IP65) 259
Axioline E I/O sistemleri
IP 65 I/O modülleri için aksesuarlar

SCADA YAZILIMLARI 266
SCADA yazılımları (VISU+ 2.x), WEB izleme yazılımı (Web Visit)

OPERATÖR PANELLER (HMI) 267
TP serisi dokunmatik paneller

ENDÜSTRİYEL PC 269
BL2, VL3 serisi endüstriyel PC

ENDÜSTRİ ÇÖZÜMLERİ 274
FVGS - Fotovoltaik Çözümleri
Su / Atık Su Çözümleri

PLC LOGIC AKILLI RÖLE SERİSİ

PLC-V8C/PT-...

PLC-APT-...

CAB-USB A/MICRO USB B/2,0M

	SİP.NO.	TİP	AÇIKLAMA	AMBALAJ (Ad.)	SATIŞ GRUBU
	ANA MODÜLLER				
	2907443	PLC-V8C/PT-24DC/SAM2	Ana modül, genişletilemez, 8xDI (ikisi 0-10V AI olabilir) + programlanabilir 8xIO (DI veya DO), push-in bağlantı	1	DK2
	2907446	PLC-V8C/PT-24DC/BM2	Ana modül, genişletilebilir, 8xDI (ikisi 0-10V AI olabilir) + programlanabilir 8xIO (DI veya DO), push-in bağlantı	1	DK2
	GİRİŞ-ÇIKIŞ (I/O) MODÜLÜ				
	2905137	PLC-V8C/PT-24DC/EM	8xDI (ikisi AI olabilir) + programlanabilir 8xIO (DI veya DO), push-in bağlantı	1	DK2
	AKSESUARLAR				
	2906917	PLC-APT-UI-IN	Tek kanal AI modülü, 0(4)..20mA/0..10V, röle şeklinde, sadece ana modüle takılır	1	DK2
	2906921	PLC-APT-UI-OUT	Tek kanal AO modülü, 0(4)..20mA/0..10V, röle şeklinde, sadece ana modüle takılır	1	DK2
	2906919	PLC-APT-PT100-IN	Tek kanal PT100/PT1000 modülü, 2-telli, röle şeklinde, sadece ana modüle takılır	1	DK2
	2701626	CAB-USB A/MICRO USB B/2,0M	Programlama için "USB A - mikro USB B" kablosu	1	DRA

- Programlama için standart "USB A - mikro USB B" tipi kablo kullanılabilir.
- Ana modüller "LOGIC+" yazılımı ile programlanabilir ve "LOGIC+" yazılımı "www.phoenixcontact.com.tr"adresinden

- Ana modüllerde gerçek zaman saati vardır.
- Ana modülün yanına en fazla 2 adet genişleme modülü eklenebilir.

- Bir ana/genişleme modülü 8 adet rölenin üzerine takılmaktadır. Programlanabilir olan 8xI/O'nun DI veya DO olarak kullanılmasına göre seçilecek röleler değişmektedir.

- PLC LOGIC ile sık kullanılan röle çeşitleri aşağıdaki gibidir. Uyumlu tüm röle çeşitleri için lütfen ürün kataloğuna bakınız.
  - Sık kullanılan DO röleleri : **Elektromekanik röle** : 2900299 PLC-RPT-24DC/21
    Optokuplör : 2900352 PLC-OPT-24DC/48DC/100
  - Sık kullanılan DI röleleri : **Elektromekanik röle** : 2900313 PLC-RPT-24DC/1AU/SEN
    Optokuplör : 2904693 PLC-OPT-24DC/48DC/100/V8C/SEN

PROFIBUS HABERLEŞME MODÜLÜ

1	2297620	EM-PB-GATEWAY-IFS	Profibus Gateway	1	DK6
2	2905263	PLC-V8C/CAB/TBUS/0,3M	PLC LOGIC'in Profibus Gateway'e bağlantısı için kablo	1	DK2
	2201937	PLC-V8C/CAB/TBUS/0,3M	PLC LOGIC'in Profibus Gateway'e bağlantısı için ray konnektörü	50	ACH
	2320500	IFS-USB-DATACABLE	Gateway için programlama kablosu	1	DK1

- Profibus Haberleşme Modülü sadece genişletilebilen ana modül (2907446) ile kullanılabilir.
- 2201937 kodlu T-bus konnektörü, Profibus gateway ile birlikte gelmektedir. Ayrıca sipariş edilmesine gerek yoktur.

Ürün videosu

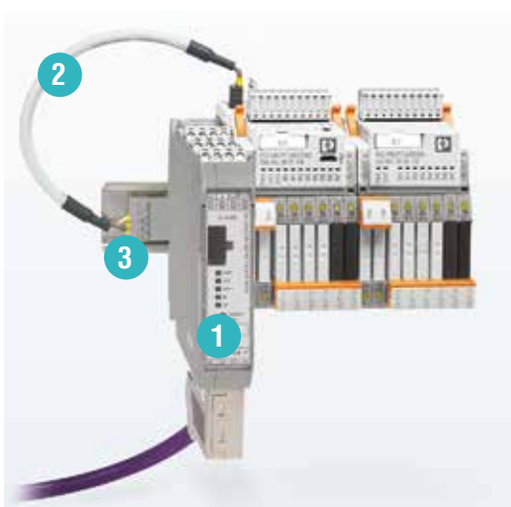

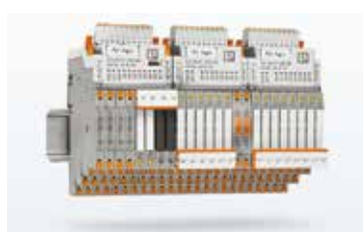

48 giriş / çıkışa kadar genişletilebilir.

LOGIC+ yazılımı "www.phoenixcontact.com.tr" adresinden ücretsiz temin edilebilir.

SİP.NO.	TİP	AÇIKLAMA	AMBALAJ (Ad.)	SATIŞ GRUBU

PLC RÖLELER

PLC-RSC.../21

VİDA BAĞLANTILI 250 VAC/DC, 6A KONTAK AKIMLI RÖLE
1 ENVERSÖR RÖLE (1 PDT) 6,2 mm

2966906	PLC-RSC-12DC/21	12 VDC bobin gerilimi	10	DK6
2966171	PLC-RSC-24DC/21	24 VDC bobin gerilimi	10	DK6
2966184	PLC-RSC-24UC/21	24 VAC/DC bobin gerilimi	10	DK6
2966197	PLC-RSC-120UC/21	120 VAC/DC bobin gerilimi	10	DK6
2966207	PLC-RSC-230UC/21	230 VAC/DC bobin gerilimi	10	DK6

Not : 120V ve 230V girişli röleler için yedek röle kodu "2961118 REL-MR-60DC/21'dir.

PLC-RSC.../21-21

2 ENVERSÖR RÖLE (2 PDT) 14 mm

2967060	PLC-RSC- 24DC/21-21	24 VDC bobin gerilimi	10	DK6
2967073	PLC-RSC-24UC/21-21	24 VAC/DC bobin gerilimi	10	DK6
2967086	PLC-RSC-120UC/21-21	120 VAC/DC bobin gerilimi	10	DK6
2967099	PLC-RSC-230UC/21-21	230 VAC/DC bobin gerilimi	10	DK6

Not : 120V ve 230V girişli röleler için yedek röle kodu "2961202 REL-MR-110DC/21-21'dir.

PLC-RPT.../21

PUSH-IN BAĞLANTILI 250 VAC/DC, 6A KONTAK AKIMLI RÖLE
1 ENVERSÖR RÖLE (1 PDT) 6,2 mm

2900316	PLC-RPT- 12DC/21	12 VDC bobin gerilimi	10	DK6
2900299	PLC-RPT-24DC/21	24 VDC bobin gerilimi	10	DK6
2900300	PLC-RPT-24UC/21	24 VAC/DC bobin gerilimi	10	DK6
2900304	PLC-RPT-120UC/21	120 VAC/DC bobin gerilimi	10	DK6
2900305	PLC-RPT-230UC/21	230 VAC/DC bobin gerilimi	10	DK6

Not : 120V ve 230V girişli röleler için yedek röle kodu "2961118 REL-MR-60DC/21'dir.

PLC-RPT.../21-21

2 ENVERSÖR RÖLE (2 PDT) 14 mm

2900330	PLC-RPT- 24DC/21-21	24 VDC bobin gerilimi	10	DK6
2900332	PLC-RPT-24UC/21-21	24 VAC/DC bobin gerilimi	10	DK6
2900335	PLC-RPT-120UC/21-21	120 VAC/DC bobin gerilimi	10	DK6
2900336	PLC-RPT-230UC/21-21	230 VAC/DC bobin gerilimi	10	DK6

Not : 120V ve 230V girişli röleler için yedek röle kodu "2961202 REL-MR-110DC/21-21'dir.

PLC-RSC... /21HC

VALF UYGULAMALARI İÇİN VİDA BAĞLANTILI RÖLELER 14mm

2967620	PLC-RSC-24DC/21HC	Giriş:24 VDC Çıkış: 250VAC/DC 10A, 30A (300ms) demeraj akımı	10	DK6
2967662	PLC-RSC-120UC/21HC	Giriş:120 VAC/DC Çıkış: 250VAC/DC 10A, 30A (300ms) demeraj akımı	10	DK6
2967675	PLC-RSC-230UC/21HC	Giriş:230 VAC/DC Çıkış: 250VAC/DC 10A, 30A (300ms) demeraj akımı	10	DK6
2967604	PLC-RSC-24DC/1IC/ACT	Giriş:24 VDC Çıkış:250VAC/DC 6A aktüatör rölesi,80A (20ms) dem. akımı	10	DK6

SİP.NO.	TİP	AÇIKLAMA	AMBALAJ (Ad.)	SATIŞ GRUBU

PLC RÖLELER

PLC-RPT... /21HC

VALF UYGULAMALARI İÇİN PUSH-IN BAĞLANTILI RÖLELER 14 mm

2900291	PLC-RPT-24DC/21HC	Giriş:24 VDC Çıkış: 250VAC/DC 10A, 30A (300ms) demeraj akımı	10	DK6
2900296	PLC-RPT-120UC/21HC	Giriş:120 VAC/DC Çıkış: 250VAC/DC 10A, 30A (300ms) demeraj akımı	10	DK6
2900297	PLC-RPT-230UC/21HC	Giriş:230 VAC/DC Çıkış: 250VAC/DC 10A, 30A (300ms) demeraj akımı	10	DK6
2900298	PLC-RPT-24DC/1IC/ACT	Giriş:24 VDC Çıkış:250VAC/DC 6A aktüatör rölesi,80A (20ms) dem. akımı	10	DK6

SENSÖR/AKTUATÖR RÖLELERİ VİDA BAĞLANTILI 6,2 mm

2966210	PLC-RSC-24DC/1/ACT	24 VDC bobin aktüatör rölesi	10	DK6
2966223	PLC-RSC-24DC/1/SEN	24 VDC bobin sensör rölesi	10	DK6

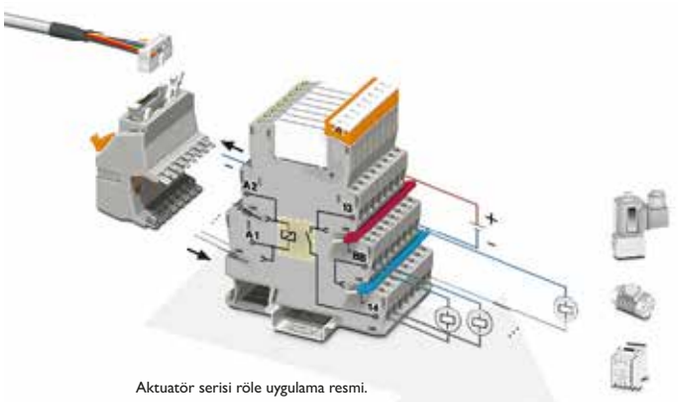

Aktuatör serisi röle uygulama resmi.

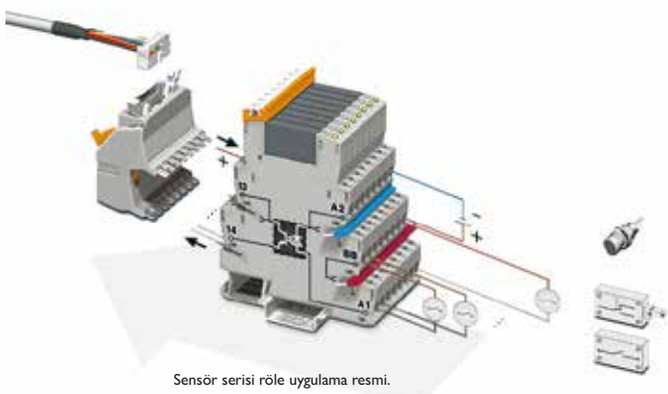

Sensör serisi röle uygulama resmi.

DEK-TR/INV

ÖZEL FONKSİYONLAR İÇİN RÖLELER 6,2 mm

2982728	PLC-OSC- 24DC/TTL	24 VDC giriş, 5 V DC (TTL) çıkış	10	DK6
2964270	DEK-OE- 5DC/ 24DC/100KHZ	100kHZ, 5 VDC giriş, 24 VDC çıkış	10	DK6
2964283	DEK-OE- 24DC/ 24DC/100KHZ	100kHZ, 24 VDC giriş, 24 VDC çıkış	10	DK6
2964319	DEK-TR/INV	PNP/NPN veya NPN/PNP dönüştürücü	10	DK6

Diğer giriş gerilimlerini sorunuz

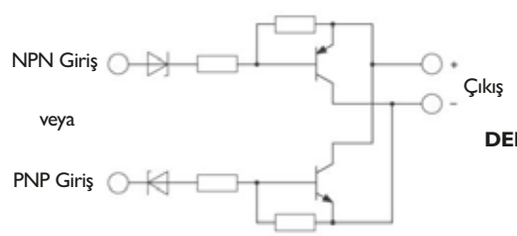

DEK-TR/INV bağlantı şekli

SOLID STATE RÖLELER

ELR 1-SC-24DC/600AC-20

1 FAZ (SOĞUTUCULU)

1032919	ELR 1-SC-24DC/600AC-20	24VDC, 1 faz, 42 V AC ... 660 V AC, 20A	1	DK7
1032921	ELR 1-SC-24DC/600AC-30	24VDC, 1 faz, 42 V AC ... 660 V AC, 30A	1	DK7
1032926	ELR 1-SC-24DC/600AC-50	24VDC, 1 faz, 42 V AC ... 660 V AC, 50A	1	DK7
1032920	ELR 1-SC-230AC/600AC-20	230 VAC, 1 faz, 42 V AC ... 660 V AC, 20A	1	DK7
1032922	ELR 1-SC-230AC/600AC-30	230VAC, 1 faz, 42 V AC ... 660 V AC, 30A	1	DK7
1032927	ELR 1-SC-230AC/600AC-50	230VAC, 1 faz, 42 V AC ... 660 V AC, 50A	1	DK7

ELR 1-SC-24DC/600AC-50

3 FAZ (SOĞUTUCULU)

2297374	ELR W2+1- 24DC/500AC-37	24VDC, 3 faz, 48 V AC ... 575 V AC, 37A Sağ, Sol	1	DK7

ELR W2+1...

ÜNİVERSAL PLC OPTOKUPLÖRLER

PLC-OSC...

PLC-OSC-24DC/24DC/10/R

PLC-OPT...

VİDALI BAĞLANTILI 6,2 mm

SİP.NO.	TİP	AÇIKLAMA	AMBALAJ (Ad.)	SATIŞ GRUBU
2966728	PLC-OSC-24DC/48DC/100	100mA, 24 VDC giriş, 3..48 VDC çıkış	10	DK6
2980636	PLC-OSC-24DC/48DC/500/W	500mA, 24 VDC giriş, 3..48 VDC çıkış	10	DK6
2966634	PLC-OSC- 24DC/24DC/2	3A, 24 VDC giriş, 3..33VDC çıkış	10	DK6
2982702	PLC-OSC-24DC/24DC/10/R	10A, 24 VDC giriş, 5..33VDC çıkış	10	DK6
2980678	PLC-OSC- 24DC/300DC/1	1A, 24 VDC giriş, 12..300 VDC çıkış	10	DK6
2966650	PLC-OSC-120UC/24DC/2	3A, 120 VAC/DC giriş, 3..33 VDC çıkış	10	DK6
2966663	PLC-OSC-230UC/24DC/2	3A, 230 VAC/DC giriş, 3..33 VDC çıkış	10	DK6
2967840	PLC-OSC- 24DC/230AC/1	0,75A, 24 VDC giriş, 24..253 VAC çıkış	10	DK6
2967879	PLC-OSC-120UC/230AC/1	0,75A, 120 VAC/DC giriş, 24..253 VAC çıkış	10	DK6
2967882	PLC-OSC-230UC/230AC/1	0,75A, 230 VAC/DC giriş, 24..253 VAC çıkış	10	DK6
2905214	PLC-HSC-24DC/230AC/10	10A, 24 VDC giriş, 24...253 V AC çıkış, bypass röleli	1	DK6

VİDA BAĞLANTILI 14 mm

2982786	PLC-OSC- 24DC/ 24DC/ 5/ACT	5A, 24VDC giriş, 3..33VDC çıkış	10	DK6
2982760	PLC-OSC- 24DC/230AC/ 2/ACT	2A, 24 VDC giriş, 24..253VAC çıkış	10	DK6

PUSH-IN BAĞLANTILI 6,2 mm

2900352	PLC-OPT-24DC/48DC/100	100mA, 24VDC giriş, 3..48VDC çıkış	10	DK6
2900364	PLC-OPT- 24DC/24DC/2	3A, 24 VDC giriş, 3..33VDC çıkış	10	DK6
2900398	PLC-OPT-24DC/24DC/10/R	10A, 24 VDC giriş, 5..33VDC çıkış	10	DK6
2900383	PLC-OPT- 24DC/300DC/1	1A, 24 VDC giriş, 12..300 VDC çıkış	10	DK6
2900367	PLC-OPT-120UC/24DC/2	3A, 120 VAC/DC giriş, 3..33VDC çıkış	10	DK6
2900368	PLC-OPT-230UC/ 24DC/2	3A, 230 VAC/DC giriş, 3..33VDC çıkış	10	DK6
2900369	PLC-OPT- 24DC/230AC/1	0,75A, 24 VDC giriş, 24..253VAC çıkış	10	DK6
2900372	PLC-OPT-120UC/230AC/1	0,75A, 120 VAC/DC giriş, 24..253VAC çıkış	10	DK6
2900374	PLC-OPT-230UC/230AC/1	0,75A, 230 VAC/DC giriş, 24..253VAC çıkış	10	DK6
2905215	PLC-HPT-24DC/230AC/10	10A, 24 VDC giriş, 24...253 V AC çıkış, bypass röleli	1	DK6

PLC RÖLE VE OPTOKUPLÖR İÇİN YEDEK VE AKSESUARLAR

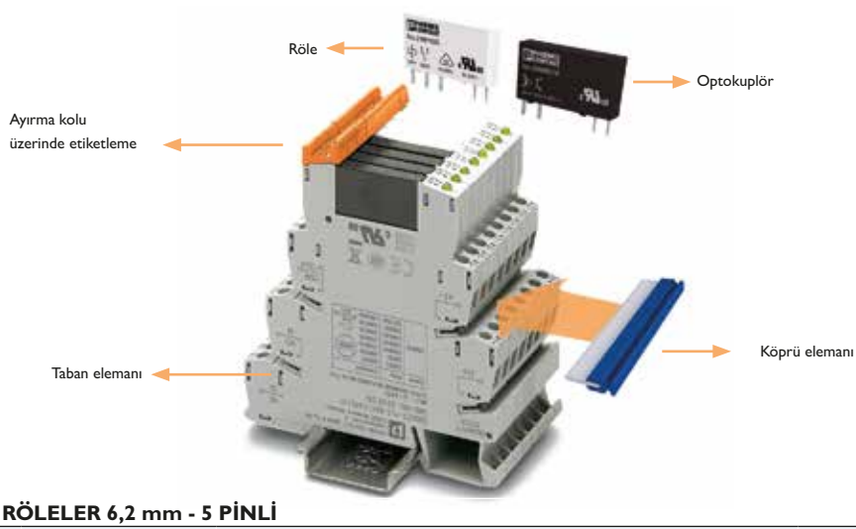

REL-MR.../21

REL-MR.../21-21

YEDEK RÖLELER 6,2 mm - 5 PİNLİ

2961367	REL-MR-4,5DC/21	1 enversör kontak, 4,5 VDC, 6 A	10	DK6
2961150	REL-MR-12DC/21	1 enversör kontak, 12 VDC, 6 A	10	DK6
2961105	REL-MR-24DC/21	1 enversör kontak, 24 VDC, 6 A (24V ve 48V tabanlar ile kullanılır)	10	DK6
2961118	REL-MR-60DC/21	enversör kontak, 60 VDC, 6 A (60V, 120V, 230V tabanlar ile kullanılır)	10	DK6

YEDEK RÖLELER 14 mm

2961309	REL-MR-12DC/21HC	1 enversör kontak, 12 VDC, 16 A yüksek akım - 5 pinli	10	DK6
2961312	REL-MR-24DC/21HC	1 enversör kontak, 24 VDC, 16 A yüksek akım - 5 pinli	10	DK6
2961338	REL-MR-110DC/21HC	1 enversör kontak, 110 VDC, 16 A yüksek akım - 5 pinli	10	DK6
2961192	REL-MR-24DC/21-21	2 enversör kontak, 24 VDC, 8 A - 8 pinli	10	DK6
2961273	REL-MR- 60DC/21-21	2 enversör kontak, 60 VDC, 8 A - 8 pinli	10	DK6
2961202	REL-MR-110DC/21-21	2 enversör kontak, 110 VDC, 8 A - 8 pinli (120V, 230V tabanlar ile kullanılır)	10	DK6

Diğer giriş gerilimlerini sorunuz

PLC RÖLE VE OPTOKUPLÖR İÇİN YEDEK VE AKSESUARLAR

OPT-24DC...

YEDEK OPTOKUPLÖRLER 6,2 mm

SİP.NO.	TİP	AÇIKLAMA	AMBALAJ (Ad.)	SATIŞ GRUBU
2967989	OPT-5DC/24DC/2	5 VDC bobin 3..33VDC 3A kontak	10	DK6
2966595	OPT-24DC/24DC/2	24 VDC bobin 3..33VDC 3A kontak	10	DK6

YEDEK OPTOKUPLÖRLER 14 mm

2982100	OPT-24DC/24DC/5	24 VDC bobin 3..33VDC 5A kontak	10	DK6
2982171	OPT-24DC/230AC/2	24 VDC bobin 24..253VAC 2A kontak	10	DK6

YEDEK TABANLAR VİDA BAĞLANTILI 6,2 mm

2966016	PLC-BSC-24DC/21	24 VDC bobin 1 PDT kontak	10	DK6
2966029	PLC-BSC- 24UC/21	24 VAC/DC bobin 1 PDT kontak	10	DK6
2966032	PLC-BSC-120UC/21	120 VAC/DC bobin 1 PDT kontak	10	DK6
2966045	PLC-BSC-230UC/21	230 VAC/DC bobin 1 PDT kontak	10	DK6

PLC-BPT...

YEDEK TABANLAR PUSH-IN BAĞLANTILI 6,2 mm

2900445	PLC-BPT-24DC/21	24 VDC bobin 1 PDT kontak	10	DK6
2900446	PLC-BPT- 24UC/21	24 VAC/DC bobin 1 PDT kontak	10	DK6
2900280	PLC-BPT-120UC/21	120 VAC/DC bobin 1 PDT kontak	10	DK6
2900281	PLC-BPT-230UC/21	230 VAC/DC bobin 1 PDT kontak	10	DK6

PLC-BSC...

YEDEK TABANLAR VİDA BAĞLANTILI 14 mm

2967015	PLC-BSC-24DC/21-21	24 VDC bobin 2 PDT kontak	10	DK6
2967031	PLC-BSC-120UC/21-21	120 VAC/DC bobin 2 PDT kontak	10	DK6
2967044	PLC-BSC-230UC/21-21	230 VAC/DC bobin 2 PDT kontak	10	DK6
2967772	PLC-BSC-24DC/21HC	24 VDC bobin Yüksek Akımlı 1 PDT kontak	10	DK6
2967811	PLC-BSC-120UC/21HC	120 VAC/DC bobin Yüksek Akımlı 1 PDT kontak	10	DK6
2967824	PLC-BSC-230UC/21HC	230 VAC/DC bobin Yüksek Akımlı 1 PDT kontak	10	DK6

PLC-BSC.../SO46

PARAZİT FİLTRELİ SO46 TABANLAR

2980319	PLC-BSC-120UC/21/SO46	1 PDT kontak, 120 VAC/DC, RCZ filtreli taban, (2961118 röle ile kullanılır.)	10	DK6
2980335	PLC-BSC-230UC/21/SO46	1 PDT kontak, 230 VAC/DC, RCZ filtreli taban, (2961118 röle ile kullanılır.)	10	DK6
2900453	PLC-BPT-120UC/21/SO46	Push-in Bağlantılı 1 PDT kontak, 120 VAC/DC, RCZ filtreli taban, (2961118 röle ile kullanılır.)	10	DK6
2900455	PLC-BPT-230UC/21/SO46	Push-in Bağlantılı 1 PDT kontak, 230 VAC/DC, RCZ filtreli taban, (2961118 röle ile kullanılır.)	10	DK6
2980416	PLC-BSC-120UC/21-21/SO46	2 PDT kontak, 120 VAC/DC, RCZ filtreli taban, (2961202 röle ile kullanılır.)	10	DK6
2980429	PLC-BSC-230UC/21-21/SO46	2 PDT kontak, 230 VAC/DC, RCZ filtreli taban (2961202 röle ile kullanılır.)	10	DK6
2980432	PLC-BSC-120UC/21HC/SO46	Valf'ler için 1 PDT kontak, 120 VAC/DC, RCZ filtreli taban (2961338 röle ile kullanılır.)	10	DK6
2980445	PLC-BSC-230UC/21HC/SO46	Valf'ler için 1 PDT kontak, 230 VAC/DC, RCZ filtreli taban (2961338 röle ile kullanılır.)	10	DK6

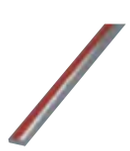

FBST 500...

AKSESUARLAR

2966508	PLC-ESK GY	Giriş klemensi	5	DK6
2966786	FBST 500-PLC RD	500 mm uzunlukta kırmızı köprü	20	DK6
2966692	FBST 500-PLC BU	500 mm uzunlukta mavi köprü	20	DK6
2966838	FBST 500-PLC GY	500 mm uzunlukta gri köprü	20	DK6
2966236	FBST 6-PLC RD	2 kutup için, 6 mm uzunlukta kırmızı köprü	50	DK6
2966812	FBST 6-PLC BU	2 kutup için, 6 mm uzunlukta mavi köprü	50	DK6
2966825	FBST 6-PLC GY	2 kutup için, 6 mm uzunlukta gri köprü	50	DK6
2967688	FBST 8-PLC GY	2 kutup için, 8 mm uzunlukta gri köprü	50	DK6
2967691	FBST 14-PLC BK	2 kutup için, 14 mm uzunlukta siyah köprü	50	DK6
2966841	PLC-ATP BK	Ayırma plakası	25	DK6

PLC RÖLE TABAN ELEMANLARI İÇİN RÖLE SEÇENEKLERİ

Röle ve solid-state röle seçenekleri		1 PDT taban elemanı										2 PDT taban elemanı										HC taban elemanı										Sensör taban elemanı				Aktüatör taban elemanı				IC taban elemanı	
	Push-in bağlantı	PLC-BPT-5DC/21	PLC-BPT-12DC/21	PLC-BPT-24DC/21	PLC-BPT-24UC/21	PLC-BPT-48DC/21	PLC-BPT-60DC/21	PLC-BPT-120DC/21		PLC-BPT-230DC/21	PLC-BPT-12DC/21-21	PLC-BPT-24DC/21-21	PLC-BPT-24UC/21-21	PLC-BPT-48DC/21-21	PLC-BPT-60DC/21-21	PLC-BPT-120DC/21-21	PLC-BPT-230DC/21-21	PLC-BPT-12DC/21HC	PLC-BPT-24DC/21HC	PLC-BPT-24UC/21HC	PLC-BPT-48DC/21HC	PLC-BPT-60DC/21HC	PLC-BPT-120DC/21HC	PLC-BPT-230DC/21HC		PLC-BPT-5DC/1/SEN	PLC-BPT-24DC/1/SEN	PLC-BPT-120UC/1/SEN	PLC-BPT-230UC/1/SEN		PLC-BPT-5DC/1/ACT	PLC-BPT-24DC/1/ACT	PLC-BPT-24UC/1/ACT	PLC-BPT-24DC/21RW		PLC-BPT-24DC/1IC/ACT
	Yaylı bağlantı	PLC-BSP-5DC/21	PLC-BSP-12DC/21	PLC-BSP-24DC/21	PLC-BSP-24UC/21	PLC-BSP-48DC/21	PLC-BSP-60DC/21	PLC-BSP-120DC/21		PLC-BSP-230DC/21	PLC-BSP-12DC/21-21	PLC-BSP-24DC/21-21	PLC-BSP-24UC/21-21	PLC-BSP-48DC/21-21	PLC-BSP-60DC/21-21	PLC-BSP-120DC/21-21	PLC-BSP-230DC/21-21	PLC-BSP-12DC/21HC	PLC-BSP-24DC/21HC	PLC-BSP-24UC/21HC	PLC-BSP-48DC/21HC	PLC-BSP-60DC/21HC	PLC-BSP-120DC/21HC	PLC-BSP-230DC/21HC		PLC-BSP-5DC/1/SEN	PLC-BSP-24DC/1/SEN	PLC-BSP-120UC/1/SEN	PLC-BSP-230UC/1/SEN		PLC-BSP-5DC/1/ACT	PLC-BSP-24DC/1/ACT	PLC-BSP-24UC/1/ACT	PLC-BSP-24DC/21RW		PLC-BSP-24DC/1IC/ACT
	Vidalı bağlantı	PLC-BSC-5DC/21	PLC-BSC-12DC/21	PLC-BSC-24DC/21	PLC-BSC-24UC/21	PLC-BSC-48DC/21	PLC-BSC-60DC/21	PLC-BSC-120DC/21	PLC-BSC-125DC/21	PLC-BSC-230DC/21	PLC-BSC-12DC/21-21	PLC-BSC-24DC/21-21	PLC-BSC-24UC/21-21	PLC-BSC-48DC/21-21	PLC-BSC-60DC/21-21	PLC-BSC-120DC/21-21	PLC-BSC-230DC/21-21	PLC-BSC-12DC/21HC	PLC-BSC-24DC/21HC	PLC-BSC-24UC/21HC	PLC-BSC-48DC/21HC	PLC-BSC-60DC/21HC	PLC-BSC-120DC/21HC	PLC-BSC-230DC/21HC		PLC-BSC-5DC/1/SEN	PLC-BSC-24DC/1/SEN	PLC-BSC-120UC/1/SEN	PLC-BSC-230UC/1/SEN		PLC-BSC-5DC/1/ACT	PLC-BSC-24DC/1/ACT	PLC-BSC-24UC/1/ACT			PLC-BSC-24DC/1IC/ACT
		2980225	2966036	2966016	2966029	2966030	2966100	2966032	2980018	2966045	2967251	2967015	2967028	2967054	2967316	2967031	2967044	2967769	2967772	2967785	2967798	2967808	2967811	2967824		2980267	2966061	2966074	2966087		2980241	2966058	2982799			2967837
		2980238	2967426	2967219	2967222	2967329	2967332	2967167		2967183	2912426	2912439	2912442	2912455	2912468	2912471	2912484	2912332	2912345	2912358	2912361	2912374	2912387	2912390		2967206	2967154	2967170		2980254	2967196	2982809	2961396		2912400
REL-MR-4,5DC/21	2961367	X																								X				X							
REL-MR-4,5DC/21AU	2961370	X																								X				X							
REL-MR-12DC/21	2961150		X																												X						
REL-MR-12DC/21AU	2961163		X																																		
REL-MR-24DC/21	2961105			X	X	X																					X					X					
REL-MR-24DC/21AU	2961121			X	X	X																					X				X	X					
REL-MR-60DC/21	2961118						X	X	X	X																		X	X								
REL-MR-60DC/21AU	2961134						X	X	X	X																		X	X								
REL-MR-24DC/1IC	2961341																																				X
REL-MR-18DC/21	2961383																																	X			
REL-MR-18DC/21AU	2961493																																	X			
REL-MR-12DC/21-21	2961257										X																										
REL-MR-12DC/21-21AU	2961299										X																										
REL-MR-24DC/21-21	2961192											X	X	X																							
REL-MR-24DC/21-21AU	2961215											X	X	X																							
REL-MR-60DC/21-21	2961273														X																						
REL-MR-60DC/21-21AU	2961286														X																						
REL-MR-110DC/21-21	2961202															X	X																				
REL-MR-110DC/21-21AU	2961228															X	X																				
REL-MR-12DC/21HC	2961309																	X																			
REL-MR-24DC/21HC	2961312																		X	X	X																
REL-MR-60DC/21HC	2961325																					X															
REL-MR-110DC/21HC	2961338																						X	X													
OPT-24DC/230AC/1	2967950			X		X																					X				X	X					
OPT-60DC/230AC/1	2967963						X	X		X																		X	X								
OPT-5DC/24DC/2	2967989	X																								X				X							
OPT-24DC/24DC/2	2966595			X		X																					X				X	X					
OPT-60DC/24DC/2	2966605						X	X		X																		X	X								
OPT-5DC/48DC/100	2967992	X																								X				X							
OPT-24DC/48DC/100	2966618			X		X																					X				X	X					
OPT-60DC/48DC/100	2966621						X	X		X																		X	X								
OPT-24DC/24DC/5	2982100											X		X					X		X															X
OPT-60DC/24DC/5	2982126														X							X															
OPT-24DC/230AC/2	2982171											X		X					X		X															X	
OPT-60DC/230AC/2	2982184														X							X															

Push-in Teknolojisi

RIFLINE complete ile kanıtlanmış Push-in teknolojisini kullanabilirsiniz. Bu teknoloji ile alet kullanmadan hızlı bağlantı yapabilirsiniz. Kabloyu çıkartmak için standart bir tornavida veya kalem kullanabilirsiniz.

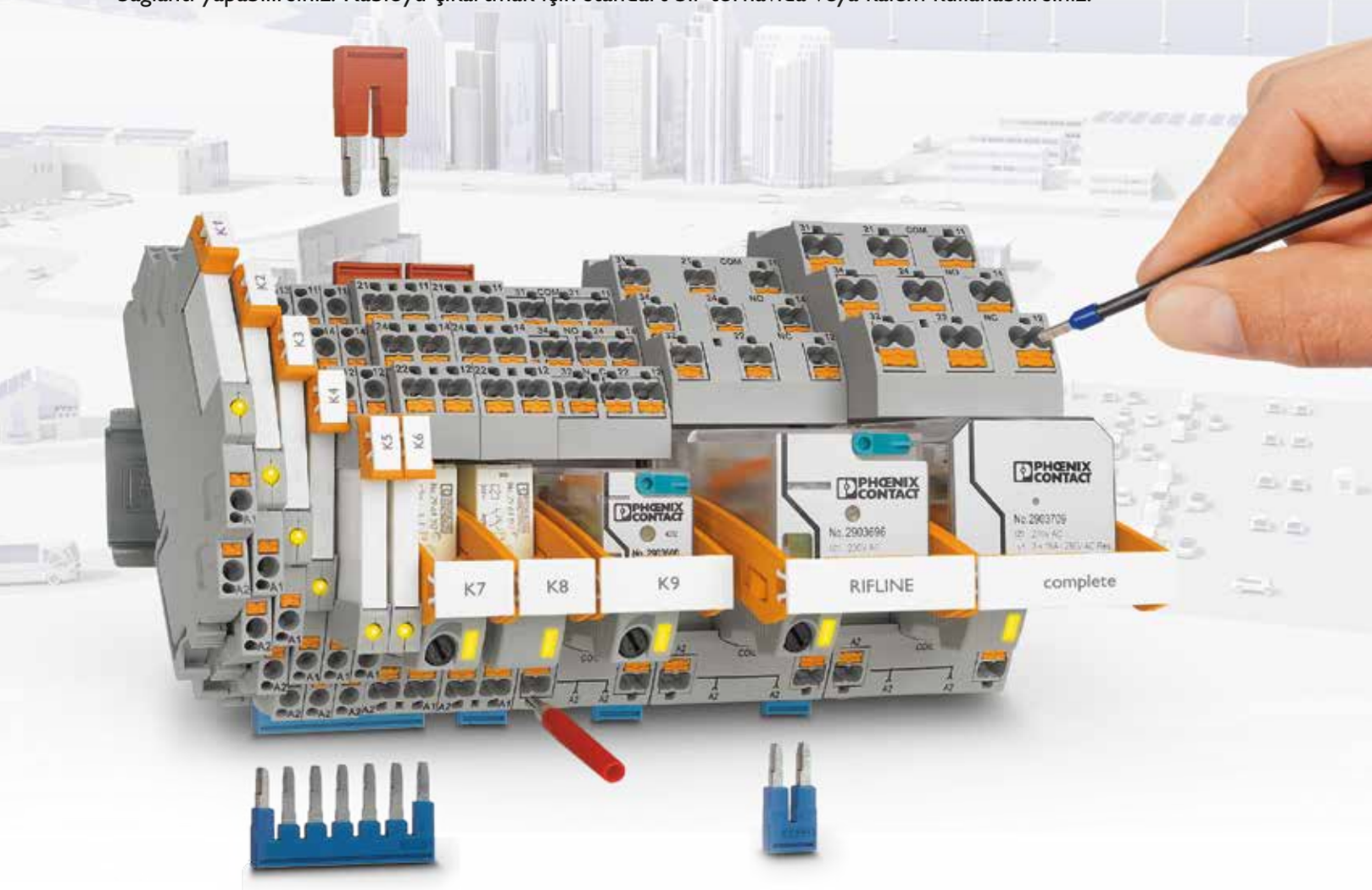

Kullanım kolaylığı

Kolay bağlantı
Push-in teknolojisi alet kullanmadan hızlı bağlantı sağlar.

Kolay köprüleme
CLIPLINE complete klemensler ile aynı aksesuarları kullanır.

Zaman modülü
Bu modül rölenizi bir zaman rölesine dönüştürür.

Ürün videosu

RIFLINE Complete - Endüstriyel Röle Sistemi

RIFLINE complete sistemini kendiniz birleştirebilir veya komple modül olarak sipariş edebilirsiniz.
Uygulamaya bağlı olarak modüler sistemdeki tüm komponentleri ayrı olarak sipariş edebilirsiniz.

RIFLINE complete - modüler sistem

1. Röle tabanı
2. Ayırma kolu
3. Röle
4. Koruma devresi
5. Zaman modülü
(RIF-T3-24UC,Sip.No 2902647
24 V giriş gerilimli RIF-1/2/3/4 röleler için)

Standart aksesuarlar

RIFLINE complete CLIPLINE complete modüler klemens sisteminin standart aksesuarlarını kullanır.
A. Köprüleme aksesuarları
B. Etiket şeritleri ve etiket taşıyıcılar gibi markalama aksesuarları
C. Test fişleri

Ürün videosu

Çok fonksiyonlu Zaman Modülü

Çekmede gecikmeli

Pals zaman fonksiyonu

Flaşör zaman fonksiyonu

Çok fonksiyonlu zaman modülü, röle modülünü zaman rölesine dönüştürür. 24 V RIF-1/2/3/4 tabanları bu modülle kullanılabilir. 3 farklı zaman fonksiyonu 0,5 saniye - 100 dakika arasında kullanılabilir.

RIFLINE SERİSİ KOMPLE TAKIM RÖLELER

RIF-0-RPT/...

RIF-0 SERİSİ İNCE MİNYATÜR RÖLELER (KOMPLE TAKIM) 1 ENVERSÖR KONTAK

SİP.NO.	TİP	AÇIKLAMA	AMBALAJ (Ad.)	SATIŞ GRUBU
2903371	RIF-0-RPT-12DC/21	12 VDC bobin gerilimi, 6A kontak akımlı	10	DK6
2903370	RIF-0-RPT-24DC/21	24 VDC bobin gerilimi, 6A kontak akımlı	10	DK6

RIF-0 SERİSİ İNCE MİNYATÜR RÖLELER (KOMPLE TAKIM) 1 NORMALDE AÇIK (NO) KONTAK

2903362	RIF-0-RPT-12DC/1	12 VDC bobin gerilimi, 6A kontak akımlı	10	DK6
2903361	RIF-0-RPT-24DC/1	24 VDC bobin gerilimi, 6A kontak akımlı	10	DK6

RIF-1-RPT-...

RIF-1 SERİSİ MİNYATÜR RÖLELER (KOMPLE TAKIM) 1 ENVERSÖR KONTAK (LED'Lİ KORUMA DİYODU DAHİL)

2903342	RIF-1-RPT-LDP-24DC/1x21	24 VDC bobin gerilimi, 11A kontak akımlı	10	DK6
2903341	RIF-1-RPT-LV-24AC/1x21	24 VAC bobin gerilimi, 10A kontak akımlı	10	DK6
2903340	RIF-1-RPT-LV-120AC/1x21	120 VAC bobin gerilimi, 10A kontak akımlı	10	DK6
2903339	RIF-1-RPT-LV-230AC/1x21	230 VAC bobin gerilimi, 10A kontak akımlı	10	DK6

RIF-1 SERİSİ MİNYATÜR RÖLELER (KOMPLE TAKIM) 2 ENVERSÖR KONTAK (LED'Lİ KORUMA DİYODU DAHİL)

2903334	RIF-1-RPT-LDP-24DC/2x21	24 VDC bobin gerilimi, 8A kontak akımlı	10	DK6
2903333	RIF-1-RPT-LV-24AC/2x21	24 VAC bobin gerilimi, 8A kontak akımlı	10	DK6
2903332	RIF-1-RPT-LV-120AC/2x21	120 VAC bobin gerilimi, 8A kontak akımlı	10	DK6
2903331	RIF-1-RPT-LV-230AC/2x21	230 VAC bobin gerilimi, 8A kontak akımlı	10	DK6

RIF-2-RPT-...

RIF-2 SERİSİ ENDÜSTRİYEL RÖLELER (KOMPLE TAKIM) 2 ENVERSÖR KONTAK (MANUEL TEST, LED VE KORUMA DİYODU DAHİL)

2903315	RIF-2-RPT-LDP-24DC/2x21	24 VDC bobin gerilimi, 10A kontak akımlı	10	DK6
2903313	RIF-2-RPT-LV-24AC/2x21	24 VAC bobin gerilimi, 8,5A kontak akımlı	10	DK6
2903311	RIF-2-RPT-LV-120AC/2x21	120 VAC bobin gerilimi, 8,5A kontak akımlı	10	DK6
2903310	RIF-2-RPT-LV-230AC/2x21	230 VAC bobin gerilimi, 8,5A kontak akımlı	10	DK6

RIF-2 SERİSİ ENDÜSTRİYEL RÖLELER (KOMPLE TAKIM) 4 ENVERSÖR KONTAK (MANUEL TEST, LED VE KORUMA DİYODU DAHİL)

2903308	RIF-2-RPT-LDP-24DC/4x21	24 VDC bobin gerilimi, 6A kontak akımlı	10	DK6
2903306	RIF-2-RPT-LV-24AC/4x21	24 VAC bobin gerilimi, 5A kontak akımlı	10	DK6
2903305	RIF-2-RPT-LV-120AC/4x21	120 VAC bobin gerilimi, 5A kontak akımlı	10	DK6
2903304	RIF-2-RPT-LV-230AC/4x21	230 VAC bobin gerilimi, 5A kontak akımlı	10	DK6

RIF-3-RPT-...

RIF-3 SERİSİ OKTAL RÖLELER (KOMPLE TAKIM) 3 ENVERSÖR KONTAK (MANUEL TEST, LED VE KORUMA DİYODU DAHİL)

2903294	RIF-3-RPT-LDP-24DC/3x21	24 VDC bobin gerilimi, 8,5A kontak akımlı	10	DK6
2903293	RIF-3-RPT-LV-120AC/3x21	120 VAC bobin gerilimi, 6A kontak akımlı	10	DK6
2903292	RIF-3-RPT-LV-230AC/3x21	230 VAC bobin gerilimi, 6A kontak akımlı	10	DK6

RIF-4-RPT-...

RIF-4 SERİSİ GÜÇ RÖLELERİ (KOMPLE TAKIM) 3 ENVERSÖR KONTAK (LED VE KORUMA DİYODU DAHİL)

* Maks. Anahtarlama Gerilimi : 440AC/250VDC

2903278	RIF-4-RPT-LDP-24DC/3x21	24 VDC bobin gerilimi, 10A kontak akımlı	10	DK6
2903277	RIF-4-RPT-LV-120AC/3x21	120 VAC bobin gerilimi, 8A kontak akımlı	10	DK6
2903276	RIF-4-RPT-LV-230AC/3x21	230 VAC bobin gerilimi, 8A kontak akımlı	10	DK6

REL-MR.../21

RIF-0-BPT/...

İNCE MİNYATÜR RÖLELER (RIF-0)

1 KUTUPLU (1 PDT) İNCE MİNYATÜR RÖLE (RIF-0 TABAN İLE KULLANILIR) - 5 PİNLİ

SİP.NO.	TİP	AÇIKLAMA	AMBALAJ (Ad.)	SATIŞ GRUBU
2961150	REL-MR-12DC/21	1 enversör kontak, 12 VDC bobin gerilimi, 6A kontak akımlı	10	DK6
2961105	REL-MR-24DC/21	1 enversör kontak, 24 VDC bobin gerilimi, 6A kontak akımlı	10	DK6

RIF-0 SERİSİ İÇİN TABAN

2900958	RIF-0-BPT/21	RIF-0 Serisi taban, 1 enversör kontak	10	DK6
2901873	RIF-0-BPT/1	RIF-0 Serisi taban, 1 NO kontak	10	DK6

REL-MR... (IP67)

MİNYATÜR RÖLELER (IP67) (RIF-1)

1 KUTUPLU (1 PDT) MİNYATÜR RÖLE (RIF-1 TABAN İLE KULLANILIR) - 5 PİNLİ

2961309	REL-MR- 12DC/21HC	12 VDC bobin gerilimi, 16A kontak akımlı	10	DK6
2961312	REL-MR-24DC/21HC	24 VDC bobin gerilimi, 16A kontak akımlı	10	DK6
2834821	REL-MR- 48DC/21HC	48 VDC bobin gerilimi, 16A kontak akımlı	10	DK6
2961338	REL-MR-110DC/21HC	110 VDC bobin gerilimi, 16A kontak akımlı	10	DK6
2961406	REL-MR-24AC/21HC	24 VAC bobin gerilimi, 16A kontak akımlı	10	DK6
2961419	REL-MR-120AC/21HC	120 VAC bobin gerilimi, 16A kontak akımlı	10	DK6
2961422	REL-MR-230AC/21HC	230 VAC bobin gerilimi, 16A kontak akımlı	10	DK6

RIF-1-BPT/2x21

2 KUTUPLU (2 PDT) MİNYATÜR RÖLE (RIF-1 TABAN İLE KULLANILIR) - 8 PİNLİ

2961257	REL-MR- 12DC/21-21	12 VDC bobin gerilimi, 8A kontak akımlı	10	DK6
2961192	REL-MR-24DC/21-21	24 VDC bobin gerilimi, 8A kontak akımlı	10	DK6
2834834	REL-MR- 48DC/21-21	48 VDC bobin gerilimi, 8A kontak akımlı	10	DK6
2961202	REL-MR-110DC/21-21	110 VDC bobin gerilimi, 8A kontak akımlı	10	DK6
2961435	REL-MR-24AC/21-21	24 VAC bobin gerilimi, 8A kontak akımlı	10	DK6
2961448	REL-MR-120AC/21-21	120 VAC bobin gerilimi, 8A kontak akımlı	10	DK6
2961451	REL-MR-230AC/21-21	230 VAC bobin gerilimi, 8A kontak akımlı	10	DK6

RIF-RH-1

RIF-1 SERİSİ İÇİN TABAN VE AYIRMA KOLU

2900931	RIF-1-BPT/2x21	RIF-1 serisi taban	10	DK6
2900953	RIF-RH-1	RIF-1 tabanına uygun ayırma kolu (IP67 röleler için)	10	DK6

REL-MR... (IP20)

MİNYATÜR RÖLELER (IP20) (RIF-1)

1 KUTUPLU (1 PDT) MİNYATÜR RÖLE (RIF-1 TABAN İLE KULLANILIR) - 5 PİNLİ

DC modellerde Manuel Test, LED, Koruma Diyodu dahildir. AC modellerde sadece Manuel Test ve LED dahildir, Varistör Modülü opsiyoneldir.

2987888	REL-MR-24DC/21HC/MS	24 VDC bobin gerilimi, 16A kontak akımlı	10	DK6
2987891	REL-MR-24AC/21HC/MS	24 VAC bobin gerilimi, 16A kontak akımlı	10	DK6
2987901	REL-MR-120AC/21HC/MS	120 VAC bobin gerilimi, 16A kontak akımlı	10	DK6
2987914	REL-MR-230AC/21HC/MS	230 VAC bobin gerilimi, 16A kontak akımlı	10	DK6

RIF-1-BPT/2x21

2 KUTUPLU (2 PDT) MİNYATÜR RÖLE (RIF-1 TABAN İLE KULLANILIR) - 8 PİNLİ

DC modellerde Manuel Test, LED, Koruma Diyodu dahildir. AC modellerde sadece Manuel Test ve LED dahildir, Varistör Modülü opsiyoneldir.

2987943	REL-MR-24DC/21-21/MS	24 VDC bobin gerilimi, 8A kontak akımlı	10	DK6
2987956	REL-MR-24AC/21-21/MS	24 VAC bobin gerilimi, 8A kontak akımlı	10	DK6
2987969	REL-MR-120AC/21-21/MS	120 VAC bobin gerilimi, 8A kontak akımlı	10	DK6
2987972	REL-MR-230AC/21-21/MS	230 VAC bobin gerilimi, 8A kontak akımlı	10	DK6

RIF-RH-1-H

RIF-1 SERİSİ İÇİN TABAN VE AYIRMA KOLU

2900931	RIF-1-BPT/2x21	RIF-1 serisi taban	10	DK6
2904468	RIF-RH-1-H	RIF-1 tabanına uygun ayırma kolu (IP20 röleler için)	10	DK6

ENDÜSTRİYEL RÖLELER (RIF-2)

REL-IR2...

REL-IR4...

RIF-2-BPT/4x21

RIF-RH-2

2 KUTUPLU (2 PDT) ENDÜSTRİYEL RÖLE (RIF-2 TABAN İLE KULLANILIR) - 8 PİNLİ

DC modellerde Manuel Test, LED, Koruma Diyodu dahildir. AC modellerde sadece Manuel Test ve LED dahildir, Varistör Modülü opsiyoneldir.

SİP.NO.	TİP	AÇIKLAMA	AMBALAJ (Ad.)	SATIŞ GRUBU
2903659	REL-IR2/LDP- 12DC/2X21	12 VDC bobin gerilimi, 12A kontak akımlı	10	DK6
2903660	REL-IR2/LDP- 24DC/2X21	24 VDC bobin gerilimi, 12A kontak akımlı	10	DK6
2903661	REL-IR2/LDP- 48DC/2X21	48 VDC bobin gerilimi, 12A kontak akımlı	10	DK6
2903662	REL-IR2/LDP- 60DC/2X21	60 VDC bobin gerilimi, 12A kontak akımlı	10	DK6
2903663	REL-IR2/LDP-110DC/2X21	110 VDC bobin gerilimi, 12A kontak akımlı	10	DK6
2903664	REL-IR2/LDP-125DC/2X21	125 VDC bobin gerilimi, 12A kontak akımlı	10	DK6
2903665	REL-IR2/LDP-220DC/2X21	220 VDC bobin gerilimi, 12A kontak akımlı	10	DK6
2903666	REL-IR2/L- 24AC/2X21	24 VAC bobin gerilimi, 12A kontak akımlı	10	DK6
2903667	REL-IR2/L-120AC/2X21	120 VAC bobin gerilimi, 12A kontak akımlı	10	DK6
2903668	REL-IR2/L-230AC/2X21	230 VAC bobin gerilimi, 12A kontak akımlı	10	DK6

4 KUTUPLU (4 PDT) ENDÜSTRİYEL RÖLE (RIF-2 TABAN İLE KULLANILIR) - 14 PİNLİ

DC modellerde Manuel Test, LED, Koruma Diyodu dahildir. AC modellerde sadece Manuel Test ve LED dahildir, Varistör Modülü opsiyoneldir.

2903676	REL-IR4/LDP- 12DC/4X21	12 VDC bobin gerilimi, 6A kontak akımlı	10	DK6
2903677	REL-IR4/LDP- 24DC/4X21	24 VDC bobin gerilimi, 6A kontak akımlı	10	DK6
2903678	REL-IR4/LDP- 48DC/4X21	48 VDC bobin gerilimi, 6A kontak akımlı	10	DK6
2903679	REL-IR4/LDP- 60DC/4X21	60 VDC bobin gerilimi, 6A kontak akımlı	10	DK6
2903680	REL-IR4/LDP-110DC/4X21	110 VDC bobin gerilimi, 6A kontak akımlı	10	DK6
2903681	REL-IR4/LDP-125DC/4X21	125 VDC bobin gerilimi, 6A kontak akımlı	10	DK6
2903682	REL-IR4/LDP-220DC/4X21	220 VDC bobin gerilimi, 6A kontak akımlı	10	DK6
2903686	REL-IR4/L- 24AC/4X21	24 VAC bobin gerilimi, 6A kontak akımlı	10	DK6
2903687	REL-IR4/L-120AC/4X21	120 VAC bobin gerilimi, 6A kontak akımlı	10	DK6
2903688	REL-IR4/L-230AC/4X21	230 VAC bobin gerilimi, 6A kontak akımlı	10	DK6

RIF-2 SERİSİ İÇİN TABAN VE AYIRMA KOLU

2900934	RIF-2-BPT/4x21	RIF-2 Serisi taban	10	DK6
2900954	RIF-RH-2	RIF-2 röle tabanına uygun ayırma kolu	10	DK6

OKTAL RÖLELER (RIF-3)

REL-OR3/...

RIF-3-BPT/...

RIF-RH-3

3 KUTUPLU (3 PDT) OKTAL RÖLE (RIF-3 TABAN İLE KULLANILIR) - 11 PİNLİ

DC modellerde Manuel Test, LED, Koruma Diyodu dahildir. AC modellerde sadece Manuel Test ve LED dahildir, Varistör Modülü opsiyoneldir.

2903693	REL-OR3/LDP- 24DC/3X21	24 VDC bobin gerilimi, 10A kontak akımlı	10	DK6
2907027	RELOR3/LDP220DC/3X21	220 VDC bobin gerilimi, 10A kontak akımlı	1	DK6
2903694	REL-OR3/L- 24AC/3X21	24 VAC bobin gerilimi, 10A kontak akımlı	10	DK6
2903695	REL-OR3/L-120AC/3X21	120 VAC bobin gerilimi, 10A kontak akımlı	10	DK6
2903696	REL-OR3/L-230AC/3X21	230 VAC bobin gerilimi, 10A kontak akımlı	10	DK6

RIF-3 SERİSİ İÇİN TABAN VE AYIRMA KOLU

2900938	RIF-3-BPT/3x21	RIF-3 Serisi taban, 3 enversör kontak (11 pin için)	10	DK6
2900955	RIF-RH-3	RIF-3 röle tabanına uygun ayırma kolu	10	DK6

GÜÇ RÖLELERİ (RIF-4) (Maks. Anahtarlama Gerilimi : 440AC/250VDC)

REL-PR3 - ....

3 KUTUPLU (3 PDT) GÜÇ RÖLESİ (RIF-4 TABAN İLE KULLANILIR) - 11 PİNLİ

SİP.NO.	TİP	AÇIKLAMA	AMBALAJ (Ad.)	SATIŞ GRUBU
2903702	REL-PR3- 24DC/3x21	24 VDC bobin gerilimi, 16A kontak akımlı	10	DK6
2903703	REL-PR3- 24AC/3x21	24 VAC bobin gerilimi, 16A kontak akımlı	10	DK6
2903704	REL-PR3-120AC/3x21	120 VAC bobin gerilimi, 16A kontak akımlı	10	DK6
2903705	REL-PR3-230AC/3x21	230 VAC bobin gerilimi, 16A kontak akımlı	10	DK6

RIF-4-BPT/3x21

3 KUTUPLU (3 NO) GÜÇ RÖLESİ (RIF-4 TABAN İLE KULLANILIR) - 8 PİNLİ

2903706	REL-PR3- 24DC/3x1	24 VDC bobin gerilimi, 16A kontak akımlı	10	DK6
2903707	REL-PR3- 24AC/3x1	24 VAC bobin gerilimi, 16A kontak akımlı	10	DK6
2903708	REL-PR3-120AC/3x1	120 VAC bobin gerilimi, 16A kontak akımlı	10	DK6
2903709	REL-PR3-230AC/3x1	230 VAC bobin gerilimi, 16A kontak akımlı	10	DK6

RIF-RH-4

RIF-4 SERİSİ İÇİN TABAN VE AYIRMA KOLU

2900961	RIF-4-BPT/3x21	RIF-4 Serisi taban	10	DK6
2900956	RIF-RH-4	RIF-4 röle tabanına uygun ayırma kolu	10	DK6

RIFLINE SERİSİ İÇİN AKSESUARLAR

RIF-LDP-...

RIF-LDP-T3-24UC

RIFLINE SERİSİ İÇİN FONKSİYON MODÜLLERİ (RIF-1,2,3,4 İÇİN)

2900939	RIF-LDP-12-24 DC	12-24 VDC için ters diyot + LED modülü	10	DK6
2900940	RIF-LDP-48-60 DC	48-60 VDC için ters diyot + LED modülü	10	DK6
2900941	RIF-LDP-110 DC	110 VDC için ters diyot + LED modülü	10	DK6
2900942	RIF-LV-12-24 UC	24 VAC için varistör modülü, LED'li	10	DK6
2900944	RIF-LV-120-230 AC/110 DC	120-230 VAC için varistör modülü, LED'li	10	DK6
2900949	RIF-RC-12-24 UC	24 VAC/DC için RC filtre modülü	10	DK6
2900951	RIF-RC-120-230 UC	120-230 VAC/DC için RC filtre modülü	10	DK6
2902647	RIF-T3-24UC	Zaman modülü (Bu modül ile rölenizi bir zaman rölesine dönüştürebilirsiniz. Sadece 24 VAC/DC röleler ile kullanılır.)	10	DK6

FBS 4-6 BU

RIFLINE SERİSİ İÇİN GİRİŞ KISMI KÖPRÜLERİ

3036932	FBS 2-6 BU	2'li mavi geçmeli köprü, RIF-0,1,2,3,4 için	50	BE2
3036945	FBS 3-6 BU	3'lü mavi geçmeli köprü, RIF-0 için	50	BE2
3036958	FBS 4-6 BU	4'lü mavi geçmeli köprü, RIF-0 için	50	BE2
3032198	FBS 10-6 BU	10'lu mavi geçmeli köprü, RIF-0 için	10	BE2

FBS 4-6

RIF-0 İÇİN ÇIKIŞ KISMI KÖPRÜLERİ

3030336	FBS 2-6	2'li kırmızı geçmeli köprü	50	BE2
3030242	FBS 3-6	3'lü kırmızı geçmeli köprü	50	BE2
3030255	FBS 4-6	4'lü kırmızı geçmeli köprü	50	BE2
3030271	FBS 10-6	10'lu kırmızı geçmeli köprü	10	BE2

RIF-1 İÇİN ÇIKIŞ KISMI KÖPRÜLERİ

3030284	FBS 2-8	2'li kırmızı geçmeli köprü	10	BE2

UCT-TM 6

RIF-0 İÇİN ETİKETLEME AKSESUARLARI

0828736	UCT-TM 6	BLUEMARK ve THERMOMARK CARD ile yazılan beyaz etiket (6.2mm)	10	BG2
0818085	UC-TM 6 WH	CMS-P1-PLOTTER ve BLUEMARK ile yazılan beyaz etiket (6.2mm)	10	BG2

UCT-TM 16

RIF-1-2-3-4 İÇİN ETİKETLEME AKSESUARLARI

0829146	UCT-TM 16	BLUEMARK ve THERMOMARK CARD ile yazılan beyaz etiket (16mm)	10	BG2
0819217	UC-TM 16 WH	CMS-P1-PLOTTER ve BLUEMARK ile yazılan beyaz etiket (16mm)	10	BG2
0828734	UCT-TM 5	BLUEMARK ve THERMOMARK CARD ile yazılan beyaz etiket (5.2mm)	10	BG2
0818108	UC-TM 5 WH	CMS-P1-PLOTTER ve BLUEMARK ile yazılan beyaz etiket (5.2mm)	10	BG2

REL-MR-BL-...

ECOR-RH-1L

ECOR-1-BSC3/2X21

REL-IR-BL...

ECOR-RH-2L

ECOR-2-BSC3/4X21

RC-120-230UC

ECORLINE SERİSİ RÖLELER

ESSENTIAL edition

ECOR-1, MİNYATÜR RÖLELER

SİP.NO.	TİP	AÇIKLAMA	AMBALAJ (Ad.)	SATIŞ GRUBU
1109537	REL-MR-BL- 12DC/21HC	12 VDC bobin gerilimi, 1 PDT, 16A kontak akımlı	10	DKA
1109543	REL-MR-BL- 12DC/21-21	12 VDC bobin gerilimi, 2 PDT, 8A kontak akımlı	10	DKA
2906285	REL-MR-BL-24DC/21HC	24 VDC bobin gerilimi, 1 PDT, 16A kontak akımlı	20	DKA
2906286	REL-MR-BL-24DC/21-21	24 VDC bobin gerilimi, 2 PDT, 8A kontak akımlı	20	DKA
1109538	REL-MR-BL- 48DC/21HC	48 VDC bobin gerilimi, 1 PDT, 16A kontak akımlı	10	DKA
1109544	REL-MR-BL- 48DC/21-21	48 VDC bobin gerilimi, 2 PDT, 8A kontak akımlı	10	DKA
1109545	REL-MR-BL-110DC/21-21	110 VDC bobin gerilimi, 2 PDT, 8A kontak akımlı	10	DKA
1109540	REL-MR-BL- 24AC/21HC	24 VAC bobin gerilimi, 1 PDT, 16A kontak akımlı	10	DKA
1109546	REL-MR-BL- 24AC/21-21	24 VAC bobin gerilimi, 2 PDT, 8A kontak akımlı	10	DKA
1109542	REL-MR-BL-115AC/21HC	115 VAC bobin gerilimi, 1 PDT, 16A kontak akımlı	10	DKA
1109569	REL-MR-BL-115AC/21-21	115 VAC bobin gerilimi, 2 PDT, 8A kontak akımlı	10	DKA
2906288	REL-MR-BL-230AC/21HC	230 VAC bobin gerilimi, 1 PDT, 16A kontak akımlı	20	DKA
2906287	REL-MR-BL-230AC/21-21	230 VAC bobin gerilimi, 2 PDT, 8A kontak akımlı	20	DKA
2907518	ECOR-1-BSC3/2X21	ECOR-1 serisi taban, 3 katlı	10	DKA
2907524	ECOR-RH-1L	ECOR-1 röleler için tutma-ayırma kolu	10	DKA
2907523	ECOR-RH-1H	Sadece REL-MR-.../MS serisi röleler için tutma-ayırma kolu	10	DKA

ECOR-2, ENDÜSTRİYEL RÖLELER

1109547	REL-IR-BL/L- 12DC/2X21	12 VDC bobin gerilimi, 2 PDT, 12A kontak akımlı, LED, test butonlu	10	DKA
1109557	REL-IR-BL/L- 12DC/4X21	12 VDC bobin gerilimi, 4 PDT, 6A kontak akımlı, LED, test butonlu	10	DKA
1032526	REL-IR-BL/L- 24DC/2X21	24 VDC bobin gerilimi, 2 PDT, 12A kontak akımlı, LED, test butonlu	10	DKA
1032470	REL-IR-BL- 24DC/2X21	24 VDC bobin gerilimi, 2 PDT, 12A kontak akımlı, test butonlu	10	DKA
1032527	REL-IR-BL/L- 24DC/4X21	24 VDC bobin gerilimi, 4 PDT, 6A kontak akımlı, LED, test butonlu	10	DKA
1032521	REL-IR-BL- 24DC/4X21	24 VDC bobin gerilimi, 4 PDT, 6A kontak akımlı, test butonlu	10	DKA
1109548	REL-IR-BL/L- 48DC/2X21	48 VDC bobin gerilimi, 2 PDT, 12A kontak akımlı, LED, test butonlu	10	DKA
1109558	REL-IR-BL/L- 48DC/4X21	48 VDC bobin gerilimi, 4 PDT, 6A kontak akımlı, LED, test butonlu	10	DKA
1109550	REL-IR-BL/L-110DC/2X21	110 VDC bobin gerilimi, 2 PDT, 12A kontak akımlı, LED, test butonlu	10	DKA
1109560	REL-IR-BL/L-110DC/4X21	110 VDC bobin gerilimi, 4 PDT, 6A kontak akımlı, LED, test butonlu	10	DKA
1109553	REL-IR-BL/L-125DC/2X21	125 VDC bobin gerilimi, 2 PDT, 12A kontak akımlı, LED, test butonlu	10	DKA
1109561	REL-IR-BL/L-125DC/4X21	125 VDC bobin gerilimi, 4 PDT, 6A kontak akımlı, LED, test butonlu	10	DKA
1109554	REL-IR-BL/L-220DC/2X21	220 VDC bobin gerilimi, 2 PDT, 12A kontak akımlı, LED, test butonlu	10	DKA
1109562	REL-IR-BL/L-220DC/4X21	220 VDC bobin gerilimi, 4 PDT, 6A kontak akımlı, LED, test butonlu	10	DKA
1109555	REL-IR-BL/L- 24AC/2X21	24 VAC bobin gerilimi, 2 PDT, 12A kontak akımlı, LED, test butonlu	10	DKA
1109563	REL-IR-BL/L- 24AC/4X21	24 VAC bobin gerilimi, 4 PDT, 6A kontak akımlı, LED, test butonlu	10	DKA
1109556	REL-IR-BL/L-115AC/2X21	115 VAC bobin gerilimi, 2 PDT, 12A kontak akımlı, LED, test butonlu	10	DKA
1109564	REL-IR-BL/L-115AC/4X21	115 VAC bobin gerilimi, 4 PDT, 6A kontak akımlı, LED, test butonlu	10	DKA
1032530	REL-IR-BL/L-230AC/2X21	230 VAC bobin gerilimi, 2 PDT, 12A kontak akımlı, LED, test butonlu	10	DKA
1032528	REL-IR-BL-230AC/2X21	230 VAC bobin gerilimi, 2 PDT, 12A kontak akımlı, test butonlu	10	DKA
1032531	REL-IR-BL/L-230AC/4X21	230 VAC bobin gerilimi, 4 PDT, 6A kontak akımlı, LED, test butonlu	10	DKA
1032529	REL-IR-BL-230AC/4X21	230 VAC bobin gerilimi, 4 PDT, 6A kontak akımlı, test butonlu	10	DKA
1051972	ECOR-RH-2L	Üstteki (REL-IR-BL...) röleler için tutma-ayırma kolu	10	DKA
2907521	ECOR-2-BSC3/4X21	ECOR-2 serisi taban, 3 katlı	10	DKA

ECOR-1 VE ECOR-2 İÇİN ORTAK AKSESUARLAR

2833657	LDP-12-24DC	24 VDC için koruma diyodu + LED modülü	10	DKA
2907517	DP-12- 24 DC	24 VDC için koruma diyodu	10	DKA
2833712	LV-12-24UC	24 VAC varistör modülü, LED'li	10	DKA
2833738	LV-120-230AC/110DC	120 - 230 V AC/110 V DC varistör modülü, LED'li	10	DKA
2833880	V-120-230UC	120 - 230 V AC/DC varistör modülü	10	DKA
2833767	RC-120-230UC	120-230 VAC/DC için RC filtre modülü	10	DKA

CONTACTRON ELEKTRONİK KONTAKTÖRLER

“4’ü 1arada”

Sol çalışma | Sağ çalışma | Termik koruma | Acil duruş

Avantajları

- % 75 daha az yer kaplar
- %75 daha az kablaj
- 10 kat hizmet ömrü
- Entegre emniyet
- Faz kaybı/asimetri kontrolü

Contactron bağlantısı

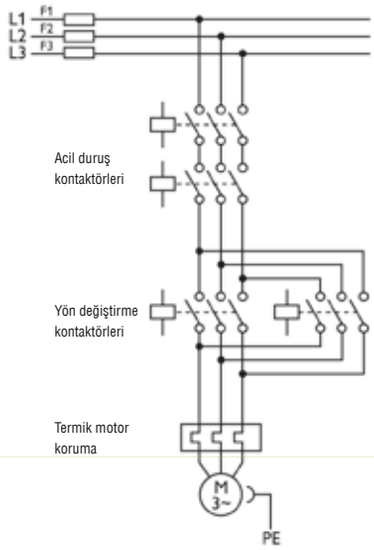

Klasik bağlantı

NOT: Nominal akımı 1,5A ve altında olan motorlar için 9A’ lik model kullanılmamalıdır. Motorun akımına uygun Contactron kullanılmalıdır.

ELR H5...

Akım ayarı videosu

SİP.NO.	TİP	AÇIKLAMA	AMBALAJ (Ad.)	SATIŞ GRUBU
CONTACTRON HİBRİT SERİSİ ELEKTRONİK KONTAKTÖRLER				
SAĞ, SOL, EMNİYET VE MOTOR KORUMA (SIL 3)				
2900582	ELR H5-IES-SC- 24DC/500AC-0,6	24 VDC kumanda, 3 Faz 500VAC 3x0,6A	1	DK7
2900414	ELR H5-IES-SC- 24DC/500AC-2	24 VDC kumanda, 3 Faz 500VAC 3x2A	1	DK7
2900420	ELR H5-IES-SC-230AC/500AC-2	230 VAC kumanda, 3 Faz 500VAC 3x2A	1	DK7
2900421	ELR H5-IES-SC- 24DC/500AC-9	24 VDC kumanda, 3 Faz 500VAC 3x9A	1	DK7
2900422	ELR H5-IES-SC-230AC/500AC-9	230 VAC kumanda, 3 Faz 500VAC 3x9A	1	DK7
SAĞ, SOL VE MOTOR KORUMA				
2900573	ELR H5-I-SC- 24DC/500AC-0,6	24 VDC kumanda, 3 Faz 500VAC 3x0,6A	1	DK7
2900574	ELR H5-I-SC- 24DC/500AC-2	24 VDC kumanda, 3 Faz 500VAC 3x2A	1	DK7
2900576	ELR H5-I-SC- 24DC/500AC-9	24 VDC kumanda, 3 Faz 500VAC 3x9A	1	DK7
TEK YÖN, EMNİYET VE MOTOR KORUMA (SIL 3)				
2900566	ELR H3-IES-SC- 24DC/500AC-0,6	24 VDC kumanda, 3 Faz 500VAC 3x0,6A	1	DK7
2900567	ELR H3-IES-SC- 24DC/500AC-2	24 VDC kumanda, 3 Faz 500VAC 3x2A	1	DK7
2900568	ELR H3-IES-SC-230AC/500AC-2	230 VAC kumanda, 3 Faz 500VAC 3x2A	1	DK7
2900569	ELR H3-IES-SC- 24DC/500AC-9	24 VDC kumanda, 3 Faz 500VAC 3x9A	1	DK7
2900570	ELR H3-IES-SC-230AC/500AC-9	230 VAC kumanda, 3 Faz 500VAC 3x9A	1	DK7
TEK YÖN VE MOTOR KORUMA				
2900542	ELR H3-I-SC- 24DC/500AC-0,6	24 VDC kumanda, 3 Faz 500VAC 3x0,6A	1	DK7
2900543	ELR H3-I-SC- 24DC/500AC-2	24 VDC kumanda, 3 Faz 500VAC 3x2A	1	DK7
2900545	ELR H3-I-SC- 24DC/500AC-9	24 VDC kumanda, 3 Faz 500VAC 3x9A	1	DK7
SAĞ, SOL				
2900538	ELR H5-SC- 24DC/500AC-9	24 VDC kumanda, 3 Faz 500VAC 3x9A	1	DK7

SIEMENS S7 1500 İÇİN VARIOFACE SİSTEM KABLOLAMA
(TÜMÜ PUSH-IN BAĞLANTILI)

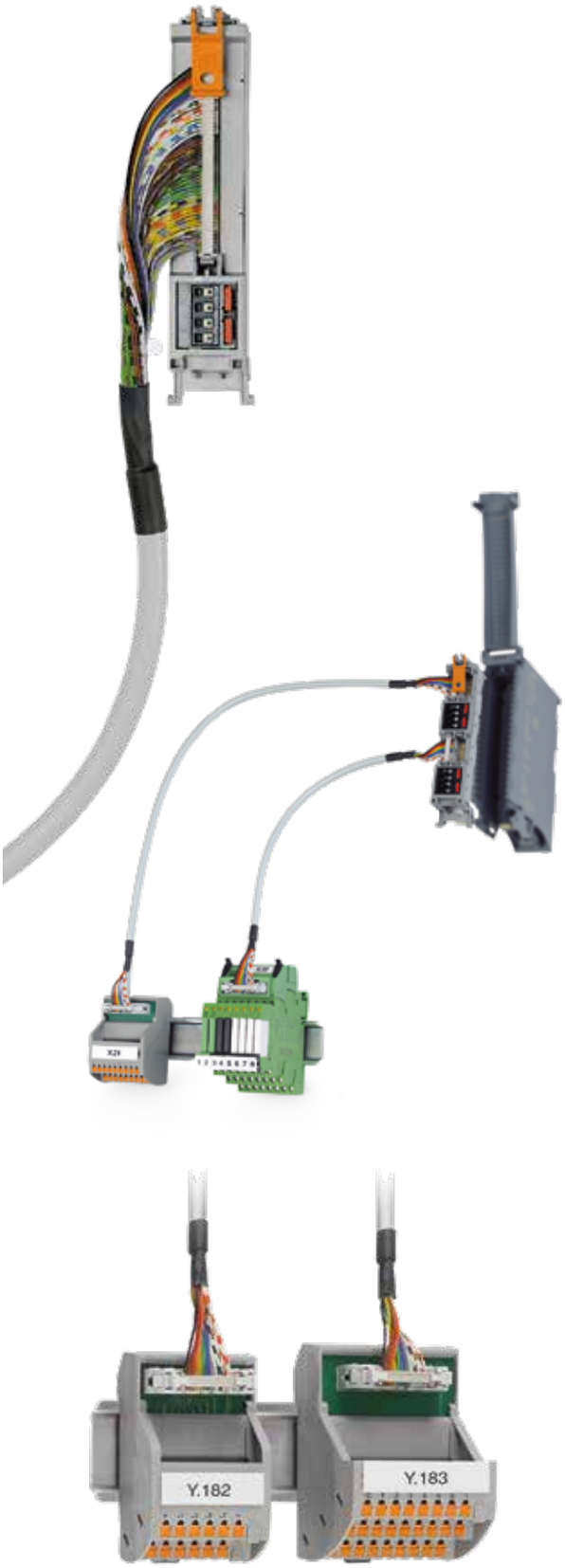

	Modül	Ön Adaptör	Tip	Sipariş No	Ambalaj (Ad.)	Satış Grubu
A	**6ES7521-1BL00-0AB0 Dijital Input** ve **6ES7522-1BL00-0AB0 Dijital Output** 1x32 kanal için - 1 ön adaptör - 1 sistem kablosu - 1 bağlantı modülü	 2907384	FLKM 50-PA/PT/DIO/S7-1500	2907384	1	DK2
B	**6ES7521-1BL00-0AB0 Dijital Input için röleli çözüm** Bağlantı için - 1 ön adaptör - 1 sistem kablosu - 4 bağlantı modülü - 32 röle	 2907384	FLKM 50-PA/PT/DIO/S7-1500	2907384	1	DK2
C	**6ES7522-1BL00-0AB0 Dijital Output için röleli çözüm** Bağlantı için - 1 ön adaptör - 1 sistem kablosu - 4 bağlantı modülü - 32 röle	 2907384	FLKM 50-PA/PT/DIO/S7-1500	2907384	1	DK2
D	**6ES7531-7KF00-0AB0 Analog Input** ve **6ES7532-5HF00-0AB0 Analog Output** 50 kutup, 1x8 kanal için - 1 ön adaptör - 1 sistem kablosu - 1 bağlantı modülü	 2907386	FLKM 50-PA/AN/S7-1500	2907386	1	DK2

Sistem Kablosu

50 kutup

FLK 50/EZ-DR/.../KONFEK

Uzunluk	Sipariş No	Ambalaj (Ad.)	S. GRB.
0.5m	2289065	5	DK2
1.0m	2289078	1	DK2
1.5m	2289081	1	DK2
2.0m	2289094	1	DK2
3.0m	2289117	1	DK2
4.0m	2289133	1	DK2
6.0m	2289609	1	DK2
10m	2289683	1	DK2

Bağlantı Modülü

Modül genişliği 108 mm

Tip	Sipariş No	Ambalaj (Ad.)	Satış Grubu
Ledsiz			
VIP-2/PT/FLK50/PLC	2903803	1	DK2
Ledli			
VIP-2/PT/FLK50/LED/PLC	2904280	1	DK2

50 / 4x14 kutup

FLK 50/4X14/EZ-DR/.../KONFEK

0.5m	2296689	1	DK2
1.0m	2296692	1	DK2
1.5m	2296702	1	DK2
2.0m	2296715	1	DK2
3.0m	2296728	1	DK2
4.0m	2296731	1	DK2
6.0m	2296744	1	DK2
10m	2296773	1	DK2

6,2 mm PLC Röleler için

Input modülü			
PLC-V8/FLK14/IN	2296553	1	DK2
Input rölesi			
PLC-RPT-24DC/21AU	2900306	1	DK6

50 / 4x14 kutup

FLK 50/4X14/EZ-DR/.../KONFEK

0.5m	2296689	1	DK2
1.0m	2296692	1	DK2
1.5m	2296702	1	DK2
2.0m	2296715	1	DK2
3.0m	2296728	1	DK2
4.0m	2296731	1	DK2
6.0m	2296744	1	DK2
10m	2296773	1	DK2

6,2 mm PLC Röleler için

Output modülü			
PLC-V8/FLK14/OUT	2295554	1	DK2
Output rölesi			
PLC-RPT-24DC/21	2900299	1	DK6

50 kutup

FLK 50/EZ-DR/.../KONFEK

0.5m	2289065	5	DK2
1.0m	2289078	1	DK2
1.5m	2289081	1	DK2
2.0m	2289094	1	DK2
3.0m	2289117	1	DK2
4.0m	2289133	1	DK2
6.0m	2289609	1	DK2
10m	2289683	1	DK2

Modül genişliği 98 mm

Bağlantı modülü			
VIP-3/PT/FLK50/AN/S7-1500	2908496	1	DK2

SIEMENS S7 300 - 400 İÇİN VARIOFACE SİSTEM KABLOLAMA

I/O kartı seçimi için

S7 300

6ES7 321-1BH02-0AA0	C,D
6ES7 321-1BH10-0AA0	C,D
6ES7 321-1BH50-0AA0	D
6ES7 321-1BL00-0AA0	A, B, E,G
6ES7 321-7BH01-0AB0	D
6ES7 322-1BH01-0AA0	C,D
6ES7 322-1BL00-0AA0	A, B, E,G
6ES7 322-8BF00-0AB0	D
6ES7 323-1BH01-0AA0	C,D
6ES7 323-1BL00-0AA0	A, B, E,G
6ES7 331-1KF01-0AB0	E
6ES7 331-7HF01-0AB0	D
6ES7 331-7KB02-0AB0	D
6ES7 331-7KF02-0AB0	D
6ES7 331-7PF01-0AB0	E
6ES7 331-7PF11-0AB0	E
6ES7 331-7NF00-0AB0	E
6ES7 331-7NF10-0AB0	E
6ES7 332-5HD01-0AB0	D
6ES7 332-5HB01-0AB0	D
6ES7 332-7ND02-0AB0	D
6ES7 334-0CE01-0AA0	D
6ES7 334-0KE00-0AB0	D
6ES7 335-7HG01-0AB0	D
6ES7 338-4BC01-0AB0	D
6ES7 350-1AH03-0AE0	D
6ES7 350-2AH00-0AE0	E
6ES7 351-1AH01-0AE0	D
6ES7 352-1AH01-0AE0	D
6ES7 353-1AH01-0AE0	D
6ES7 354-1AH01-0AE0	D
6ES7 355-0VH10-0AE0	D
6ES7 355-1VH10-0AE0	D
6ES7 357-4AH01-0AE0	E
CPU 312 C	D
CPU 313 C	E
CPU 314 C	E

S7 400

6ES7 421-1BL01-0AA0	A, G
6ES7 421-7BH01-0AB0	F
6ES7 421-7DH00-0AB0	F
6ES7 422-1BL00-0AA0	A, G
6ES7 422-7BL00-0AB0	A
6ES7 431-0HH00-0AB0	F
6ES7 431-1KF00-0AB0	F
6ES7 431-1KF10-0AB0	F
6ES7 431-1KF20-0AB0	F
6ES7 431-7KF00-0AB0	F
6ES7 431-7KF10-0AB0	F
6ES7 431-7QH00-0AB0	F
6ES7 432-1HF00-0AB0	F

Kombinasyonlar — Ön Adaptör

A

S7 300, S7 400
1x32 Kanal bağlantı için
- 1 ön adaptör
- 1 sistem kablosu
- 1 bağlantı modülü

2294445 2294500

Tip	Sipariş No	Ambalaj (Ad.)	Satış Grubu
S7 300			
FLKM 50-PA-S300	2294445	1	DK2
S7 400			
FLKM 50-PA-S400	2294500	1	DK2

B

S7 300
4x8 Kanal bağlantı için
- 1 ön adaptör
- 4 sistem kablosu
- 4 bağlantı modülü

2296281 2299770

S7 300			
FLKM 50/4-FLK14/PA-S300	2296281	1	DK2

C

S7 300
2x8 Kanal bağlantı için
- 1 ön adaptör
- 2 sistem kablosu
- 2 bağlantı modülü

S7 300			
FLKM 14-PA-S300	2299770	1	DK2

D

S7 300
20 Kutup bağlantı için
- 1 ön adaptör
- 2 sistem kablosu
- 1 bağlantı modülü

2299770

S7 300			
FLKM 14-PA-S300	2299770	1	DK2

E

S7 300
40 Kutup bağlantı için
- 1 ön adaptör
- 1 sistem kablosu
- 1 bağlantı modülü

2294445

S7 300			
FLKM 50-PA-S300	2294445	1	DK2

F

S7 400
Bağlantı için
- 1 ön adaptör
- 1 sistem kablosu
- 1 bağlantı modülü

2294908

S7 400			
FLKM 50-PA-S400(3-48)	2294908	2	DK2

G

S7 300
Bağlantı için
- 1 ön adaptör
- 1 sistem kablosu
- 2 veya 4 bağlantı modülü

2294445

S7 300			
FLKM 50-PA-S300	2294445	1	DK2

Sistem Kablosu

50 kutup

FLK 50/EZ-DR/.../KONFEK

Uzunluk	Sipariş No	Ambalaj (Ad.)	S. GRB.
0.5m	2289065	5	DK2
1.0m	2289078	1	DK2
1.5m	2289081	1	DK2
2.0m	2289094	1	DK2
3.0m	2289117	1	DK2
4.0m	2289133	1	DK2
6.0m	2289609	1	DK2
10m	2289683	1	DK2

14 kutup

FLK 14/EZ-DR/.../KONFEK

0.5m	2288901	5	DK2
1.0m	2288914	1	DK2
1.5m	2288927	1	DK2
2.0m	2288930	1	DK2
3.0m	2288956	1	DK2
4.0m	2288972	1	DK2
6.0m	2290863	1	DK2
10m	2299576	1	DK2

14 kutup

FLK 14/EZ-DR/.../KONFEK

0.5m	2288901	5	DK2
1.0m	2288914	1	DK2
1.5m	2288927	1	DK2
2.0m	2288930	1	DK2
3.0m	2288956	1	DK2
4.0m	2288972	1	DK2
6.0m	2290863	1	DK2
10m	2299576	1	DK2

50 kutup

FLK 50/EZ-DR/.../KONFEK

0.5m	2289065	5	DK2
1.0m	2289078	1	DK2
1.5m	2289081	1	DK2
2.0m	2289094	1	DK2
3.0m	2289117	1	DK2
4.0m	2289133	1	DK2
6.0m	2289609	1	DK2
10m	2289683	1	DK2

50 kutup

FLK 50/EZ-DR/.../KONFEK

0.5m	2289065	5	DK2
1.0m	2289078	1	DK2
1.5m	2289081	1	DK2
2.0m	2289094	1	DK2
3.0m	2289117	1	DK2
4.0m	2289133	1	DK2
6.0m	2289609	1	DK2
10m	2289683	1	DK2

50 / 4x14 kutup

FLK 50/4X14/EZ-DR/.../KONFEK

0.5m	2296689	1	DK2
1.0m	2296692	1	DK2
1.5m	2296702	1	DK2
2.0m	2296715	1	DK2
3.0m	2296728	1	DK2
4.0m	2296731	1	DK2
6.0m	2296744	1	DK2
10m	2296773	1	DK2

Bağlantı Modülü

Modül genişliği 106 mm

Modül genişliği 126 mm

Tip	Sipariş No	Ambalaj (Ad.)	Satış Grubu
Ledsiz (vidalı)			
VIP-2/SC/FLK50/PLC	2315227	1	DK2
Ledli (vidalı)			
VIP-2/SC/FLK50/LED/PLC	2322252	1	DK2
Ledsiz (vidalı)			
UM 45-FLK 50/PLC	2962489	1	DK2
Ledli (vidalı)			
UM 45-FLK 50/LA/PLC	2962502	1	DK2
Ledsiz (Push in)			
VIP-2/PT/FLK50/PLC	2903803	1	DK2

Modül genişliği 40 mm

Modül genişliği 59 mm

Ledsiz (vidalı)			
VIP-2/SC/FLK14/PLC	2315214	1	DK2
Ledli (vidalı)			
VIP-2/SC/FLK14/LED/PLC	2322249	1	DK2
Ledsiz (vidalı)			
UM 45-FLK14/PLC	2962476	1	DK2
Ledli(vidalı)			
UM 45-FLK14/LA/PLC	2962492	1	DK2
Ledsiz (Push in)			
VIP-2/PT/FLK14/PLC	2903801	1	DK2

Modül genişliği 81 mm

Modül genişliği 98 mm

Vidalı bağlantı			
VIP-2/SC/2FLK14 (1-20) /S7	2315230	1	DK2
Vidalı bağlantı			
UM 45- 2FLK14/S7	2965143	1	DK2
Yaylı bağlantı			
UM 45- 2FLK14/ZFKDS/S7	2965156	1	DK2

Modül genişliği 106 mm

Modül genişliği 126 mm

Vidalı bağlantı			
VIP-2/SC/FLK50 (1-40) /S7	2315243	1	DK2
Vidalı bağlantı			
UM 45-FLK50/S7-300	2304610	1	DK2
Yaylı bağlantı			
UM 45-FLK50/ZFKDS/S7-300	2968111	1	DK2

Modül genişliği 93 mm

Modül genişliği 151 mm

Vidalı bağlantı			
VIP-3/SC/FLK50	2315081	1	DK2
Vidalı bağlantı			
UM 45-FLK50	2962612	1	DK2
Yaylı bağlantı			
UM 45-FLK50/ZFKDS	2293585	1	DK2

6,2 mm PLC Röleler için			
Input			
PLC-V8/FLK14/IN	2296553	1	DK2
Output			
PLC-V8/FLK14/OUT	2295554	1	DK2
14 mm PLC Röleler için			
Output			
PLC-V8L/FLK14/OUT	2299660	1	DK2

SIEMENS S7 300 İÇİN VIP VARIOFACE SİSTEM KABLOLAMA

I/O kartı seçimi için

S7 300	
6ES7 321-1BH02-0AA0	C, D
6ES7 321-1BH10-0AA0	C, D
6ES7 321-1BH50-0AA0	D
6ES7 321-1BL00-0AA0	A, B, E
6ES7 321-7BH01-0AB0	D
6ES7 322-1BH01-0AA0	C, D
6ES7 322-1BH10-0AA0	C, D
6ES7 322-1BL00-0AA0	A, B, E
6ES7 322-8BF00-0AB0	D
6ES7 323-1BH01-0AA0	C, D
6ES7 323-1BL00-0AA0	A, B, E
6ES7 331-1KF01-0AB0	E
6ES7 331-7HF01-0AB0	D
6ES7 331-7KB02-0AB0	D
6ES7 331-7KF02-0AB0	D
6ES7 331-7PF01-0AB0	E
6ES7 331-7PF11-0AB0	E
6ES7 331-7NF00-0AB0	E
6ES7 331-7NF10-0AB0	E
6ES7 331-7TF01-0AB0	E
6ES7 332-5HD01-0AB0	D
6ES7 332-5HB01-0AB0	D
6ES7 332-5HF00-0AB0	E
6ES7 332-7ND02-0AB0	D
6ES7 334-0CE01-0AA0	D
6ES7 334-0KE00-0AB0	D
6ES7 335-7HG01-0AB0	D
6ES7 338-4BC01-0AB0	D
6ES7 350-1AH03-0AE0	D
6ES7 350-2AH01-0AE0	E
6ES7 351-1AH01-0AE0	D
6ES7 352-1AH01-0AE0	D
6ES7 353-1AH01-0AE0	D
6ES7 354-1AH01-0AE0	D
6ES7 355-0VH10-0AE0	D
6ES7 355-1VH10-0AE0	D
6ES7 357-4AH01-0AE0	E
CPU 312 C	E
CPU 313 C	E
CPU 314 C	E

Kombinasyonlar — Ön Adaptör ve Sistem Kablosu

A

S7 300
1x32 Kanal bağlantı için
- 1 ön adaptör
- 1 bağlantı modülü

VIP-PA-FLK50/.../S7

Uzunluk	Sipariş No	Ambalaj (Ad.)	Satış Grubu
0.5m	2322443	1	DK2
1.0m	2322456	1	DK2
1.5m	2322469	1	DK2
2.0m	2321800	1	DK2
3.0m	2322485	1	DK2
4.0m	2900885	1	DK2
10m	2900885	1	DK2

B

S7 300
4x8 Kanal bağlantı için
- 1 ön adaptör
- 4 bağlantı modülü

VIP-PA-FLK50/4X14/.../S7

0.5m	2322553	1	DK2
1.0m	2322566	1	DK2
1.5m	2322579	1	DK2
2.0m	2321910	1	DK2
3.0m	2322595	1	DK2
4.0m	2322605	1	DK2
10m	2322650	1	DK2

C

S7 300
20 Kutup bağlantı için
- 1 ön adaptör
- 2 bağlantı modülü

VIP-PA-FLK14/.../S7

0.5m	2322663	1	DK2
1.0m	2322676	1	DK2
1.5m	2322689	1	DK2
2.0m	2321790	1	DK2
3.0m	2322702	1	DK2
4.0m	90882900887	1	DK2
10m	2322760	1	DK2

D

S7 300
20 Kutup bağlantı için
- 1 ön adaptör
- 1 bağlantı modülü

VIP-PA-FLK14/.../S7

0.5m	2322663	1	DK2
1.0m	2322676	1	DK2
1.5m	2322689	1	DK2
2.0m	2321790	1	DK2
3.0m	2322702	1	DK2
4.0m	2322715	1	DK2
10m	2322760	1	DK2

E

S7 300
40 Kutup bağlantı için
- 1 ön adaptör
- 1 bağlantı modülü

VIP-PA-FLK50/.../S7

0.5m	2322443	1	DK2
1.0m	2322456	1	DK2
1.5m	2322469	1	DK2
2.0m	2321800	1	DK2
3.0m	2322485	1	DK2
4.0m	2322498	1	DK2
10m	2322540	1	DK2

Bağlantı Modülü

VIP

Tip	Sipariş No	Ambalaj (Ad.)	Satış Grubu
Vidalı bağlantı			
Ledsiz			
VIP-2/SC/FLK50/PLC	2315227	1	DK2
Ledli			
VIP-2/SC/FLK50/LED/PLC	2322252	1	DK2

VIP

Vidalı bağlantı			
Ledsiz			
VIP-2/SC/FLK14/PLC	2315214	1	DK2
Ledli			
VIP-2/SC/FLK14/LED/PLC	2322249	1	DK2

VIP

Vidalı bağlantı			
Ledsiz			
VIP-2/SC/FLK14/PLC	2315214	1	DK2
Ledli			
VIP-2/SC/FLK14/LED/PLC	2322249	1	DK2

VIP

Vidalı bağlantı			
VIP-2/SC/2FLK14 (1-20) /S7	2315230	1	DK2

VIP

Vidalı bağlantı			
VIP-2/SC/FLK50 (1-40) /S7	2315243	1	DK2

Bağlantı Modülü

Üç telli bağlantı

Tip	Sipariş No	Ambalaj (Ad.)	Satış Grubu
Vidalı bağlantı			
UM 45-FLK50/32IM/PLC	2962890	1	DK2
Yaylı bağlantı			
UM 45-FLK50/32IM/ZFKDS/PLC	2965224	1	DK2

PLC-V8 adaptör

6,2 mm PLC Röleler için			
Input			
PLC-V8/FLK14/IN	2296553	1	DK2
Output			
PLC-V8/FLK14/OUT	2295554	1	DK2
14 mm PLC Röleler için			
Output			
PLC-V8L/FLK14/OUT	2299660	1	DK2

PLC-V8 adaptör

6,2 mm PLC Röleler için			
Input			
PLC-V8/FLK14/IN	2296553	1	DK2
Output			
PLC-V8/FLK14/OUT	2295554	1	DK2
14 mm PLC Röleler için			
Output			
PLC-V8L/FLK14/OUT	2299660	1	DK2

Tek telli bağlantı

Vidalı bağlantı			
UM 45-2FLK14/S7	2965143	1	DK2
Yaylı bağlantı			
UM 45-2FLK14/ ZFKDS/S7	2965156	1	DK2

Tek telli bağlantı

Vidalı bağlantı			
UM 45-FLK50/S7-300	2304610	1	DK2
Yaylı bağlantı			
UM 45-FLK50/ZFKDS/S7-300	2968111	1	DK2

MINI Analog Pro

Kolayca çıkartılıp takılabilen FASTCON Pro bağlantı teknolojisi servis ve devreye almada büyük kolaylık sağlar.

Ürün videosu

Kabloyu çıkartmadan akım ölçebilirsiniz

Kablosuz Programlama

MINI Analog Pro Uygulaması NFC (Yakın Alan İletişimi) aracılığıyla akıllı telefon ve MINI Analog Pro sinyal çeviriciler arasında kablosuz iletişim imkanı sunuyor. Modül tipine bağlı olarak, ürünle ilgili bağlantı şemalarına, kısa açıklamalarına, paket broşürlerine ve teknik verilerine ulaşabilirsiniz; DIP sviç ayarı için destek alabilirsiniz, hatta herhangi bir ek aksesuarlar olmadan modülü konfigüre edebilirsiniz.

İndirdiğiniz ürün dokümanlarını veya oluşturduğunuz konfigürasyonları telefonunuzun hafızasında tutabilir veya e-posta yoluyla gönderebilirsiniz.

NFC ile sadece modül bilgileri görüntülenir.

NFC ile modül bilgileri görüntülenir, DIP sviç ile programlanır.

NFC, DIP sviç veya ANALOG-CONF yazılımı ile programlanır.

MINI Analog Pro uygulamasını şimdi indirin !

SİP.NO.	TİP	AÇIKLAMA	AMBALAJ (Ad.)	SATIŞ GRUBU

MINI ANALOG PRO SERİSİ

MINI MCR-2-UNI-UI-UIRO-PT

2902028	MINI MCR-2-UNI-UI-UIRO-PT	Universal konfigüre edilebilir, 4 yollu galvanik izolasyonlu kuvvetlendirici, 1 transistör çıkış	1	DK1

GİRİŞ		ÇIKIŞ
0 V ... 10 V	0 mA ... 20 mA	0 V ... 10 V
2 V ... 10 V	4 mA ... 20 mA	2 V ... 10 V
0 V ... 5 V	0 mA ... 10 mA	0 V ... 5 V
1 V ... 5 V	2 mA ... 10 mA	1 V ... 5 V
10 V ... 0 V	20 mA ... 0 mA	0 mA ... 20 mA
10 V ... 2 V	20 mA ... 4 mA	4 mA ... 20 mA
5 V ... 0 V	10 mA ... 0 mA	0 mA ... 10 mA
5 V ... 1 V	10 mA ... 2 mA	2 mA ... 10 mA

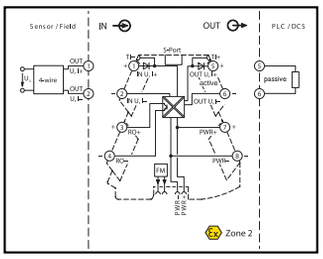

MINI MCR-2-UNI-UI-UIRO-PT için bağlantı şekli

MINI MCR-2-UI-UI-PT

2902040	MINI MCR-2-UI-UI-PT	Universal konfigüre edilebilir, 3 yollu galvanik izolasyonlu kuvvetlendirici	1	DK1

GİRİŞ		ÇIKIŞ
0 V ... 5 V	0 mA ... 20 mA	0 V ... 5 V
1 V ... 5 V	4 mA ... 20 mA	1 V ... 5 V
-5 V ... 5 V	-20 mA ... 20 mA	-5 V ... 5 V
0 V ... 10 V		0 V ... 10 V
2 V ... 10 V		2 V ... 10 V
-10 V ... 10 V		-10 V ... 10 V
0 V ... 20 V		0 mA ... 20 mA
4 V ... 20 V		4 mA ... 20 mA
-20 V ... 20 V		
0 V ... 24 V		
4.8 V ... 24 V		
-24 V ... 24 V		
0 V ... 30 V		
6 V ... 30 V		
-30 V ... 30 V		

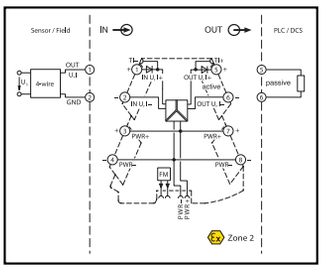

MINI MCR-2-UI-UI-PT için bağlantı şekli

2902015	MINI MCR-2-RPSS-I-I-PT	Giriş 0(4)..20 mA, çıkış 0(4)..20 mA, sensör beslemeli izolasyon modülü, HART desteği	1	DK1

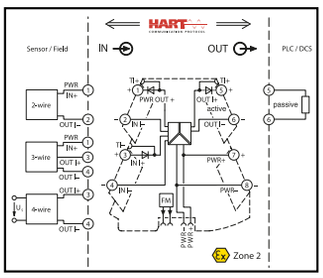

MINI MCR-2-RPSS-I-I-PT için bağlantı şekli

MINI MCR-2-RTD-UI-PT

2902052	MINI MCR-2-RTD-UI-PT	Sıcaklık dönüştürücü, giriş 2,3,4 telli Pt, Ni, Cu RTD sensörleri, çıkış 0(4)..20 mA veya 0..10 V	1	DK1
2905249	MINI MCR-2-TC-UI-PT	Termokupl dönüştürücü (B,E,J,K,N,R,S,T,L,U,A-1,A-2,A-3,M,L), çıkış 0(4)..20 mA veya 0..10 V	1	DK1

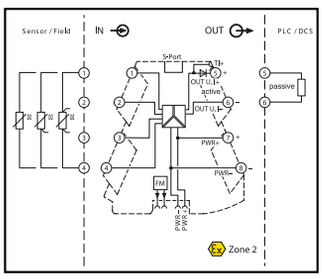

MINI MCR-2-RTD-UI-PT için bağlantı şekli

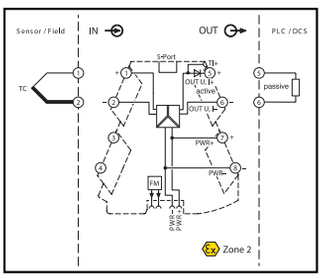

MINI MCR-2-TC-UI-PT için bağlantı şekli

2902017	MINI MCR-2-POT-UI-PT	Potansiyometre dönüştürücü 0..100kΩ, çıkış 0(4)..20 mA veya 0..10 V	1	DK1
2901999	MINI MCR-2-I-I-PT	Giriş 0(4)..20 mA, çıkış 0(4)..20 mA, 3 yol galvanik izolasyonlu kuvvetlendirici	1	DK1
2902001	MINI MCR-2-I0-U-PT	Giriş 0..20 mA, çıkış 0..10 V, 3 yollu galvanik izolasyonlu kuvvetlendirici	1	DK1
2902003	MINI MCR-2-I4-U-PT	Giriş 4..20 mA, çıkış 0..10 V, 3 yollu galvanik izolasyonlu kuvvetlendirici	1	DK1
2902023	MINI MCR-2-U-I0-PT	Giriş 0..10 V, çıkış 0..20 mA, 3 yollu galvanik izolasyonlu kuvvetlendirici	1	DK1
2902030	MINI MCR-2-U-I4-PT	Giriş 0..10 V, çıkış 4..20 mA, 3 yollu galvanik izolasyonlu kuvvetlendirici	1	DK1
2902043	MINI MCR-2-U-U-PT	Giriş 0..10 V veya ±10 V, çıkış 0-10 V veya ±10 V, 3 yollu galvanik izolasyonlu kuvvetlendirici	1	DK1

SİP.NO.	TİP	AÇIKLAMA	AMBALAJ (Ad.)	SATIŞ GRUBU

MINI ANALOG PRO SERİSİ

MINI MCR-2-UI-I-OLP-PT

2902021	MINI MCR-2-U-UI-PT	Girişi çok seçenekli 0...(±)50/800mV, 0…(±)1/30V, çıkış 0(4)..20 mA veya 0..10 V	1	DK1
2902063	MINI MCR-2-UI-I-OLP-PT	Girişi çok seçenekli, çıkışı 4..20mA döngü beslemeli izolasyon modülü (DIP sviç ile ayarlanır)	1	DK1

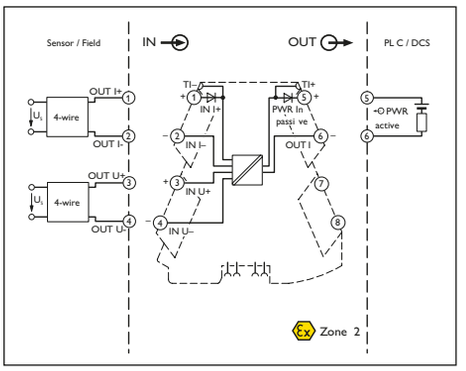

MINI MCR-2-UI-I-OLP-PT için bağlantı şekli

mV	V	I
0 mV ... 1000 mV	0 V ... 30 V	0 mA ... 40 mA
0 mV ... 750 mV	0 V ... 25 V	0 mA ... 30 mA
0 mV ... 500 mV	0 V ... 20 V	0 mA ... 20 mA
0 mV ... 300 mV	0 V ... 12.5 V	0 mA ... 12 mA
0 mV ... 250 mV	0 V ... 12 V	0 mA ... 10 mA
0 mV ... 200 mV	0 V ... 15 V	0 mA ... 8 mA
0 mV ... 150 mV	0 V ... 10 V	0 mA ... 7.5 mA
0 mV ... 125 mV	0 V ... 7.5 V	0 mA ... 5 mA
0 mV ... 120 mV	0 V ... 5 V	0 mA ... 6 mA
0 mV ... 100 mV	0 V ... 3 V	0 mA ... 4 mA
0 mV ... 75 mV	0 V ... 2.5 V	0 mA ... 3 mA
0 mV ... 60 mV	0 V ... 2 V	0 mA ... 2.5 mA
0 mV ... 50 mV	0 V ... 1.5 V	0 mA ... 2 mA
	0 V ... 1.25 V	4 mA ... 20 mA
	0 V ... 1.2 V	2 mA ... 10 mA
		1 mA ... 5 mA

MINI MCR-2-UI-FRO-PT

2902032	MINI MCR-2-UI-FRO-PT	Akım/Gerilim frekans dönüştürücü, giriş 0(4)..20mA/0..10V, çıkış PWM/Frekans 0..10kHz, limit değer çıkışlı (transistör)	1	DK1

MINI MCR-2-NAM-2RO-PT

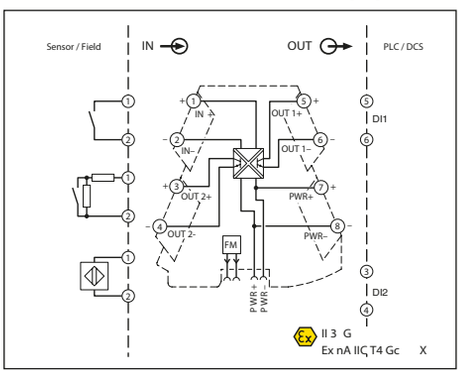

MINI MCR-2-NAM-2RO-PT için bağlantı şekli

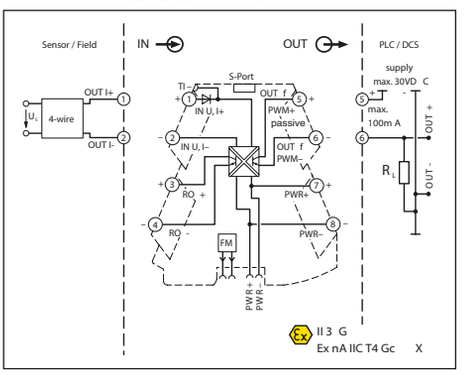

MINI MCR-2-UI-FRO-PT için bağlantı şekli

2902005	MINI MCR-2-NAM-2RO-PT	Namur amplifikatörü, namur sensör/kuru kontak giriş, 2xTransistör çıkış. 2.çıkış hata çıkışı olarak ayarlanabilir.	1	DK1
2905633	MINI MCR-2-T-REL-PT	Sıcaklık eşik değer şalteri, giriş 2,3,4 telli Pt,Ni, Cu sensörleri, çıkış 1xNO kontak	1	DK1
2902035	MINI MCR-2-UI-REL-PT	Eşik değer şalteri, giriş 0..20 mA / 0..10 V, çıkış 1 PDT Röle, histerisiz çalışma	1	DK1

MINI MCR-2-UI-REL-PT

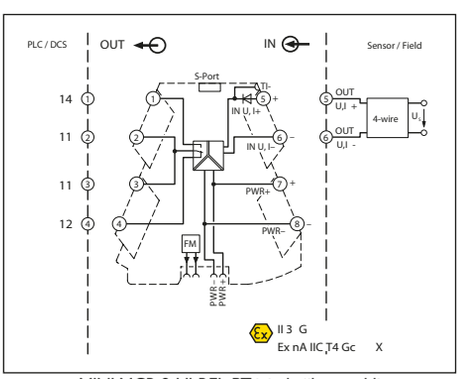

MINI MCR-2-UI-REL-PT için bağlantı şekli

MINI MCR-2-V8-MOD-TCP

MINI MCR-2-V8-PB-DP

MINI MCR-2-V8-MOD-RTU

MINI ANALOG SİNYAL ÇEVİRİCİLER İÇİN İLETİŞİM ADAPTÖRLERİ

2905637	MINI MCR-2-V8-PN	8 adet MINI Analog Pro sinyal çevirici için Profinet iletişim adaptörü	1	DK1
2905635	MINI MCR-2-V8-MOD-TCP	8 adet MINI Analog Pro sinyal çevirici için Modbus/TCP iletişim adaptörü	1	DK1
2905636	MINI MCR-2-V8-PB-DP	8 adet MINI Analog Pro sinyal çevirici için Profibus DP iletişim adaptörü	1	DK1
2905634	MINI MCR-2-V8-MOD-RTU	8 adet MINI Analog Pro sinyal çevirici için Modbus/RTU iletişim adaptörü	1	DK1
2902068	MINI MCR-2-TB	İletişim adaptöründeki boş veya çeviricisiz bağlanan kanallar için kullanılır	1	DK1

SİP.NO.	TİP	AÇIKLAMA	AMBALAJ (Ad.)	SATIŞ GRUBU

MINI ANALOG PRO SERİSİ

MINI MCR-2-UNI-UI-2UI-PT

ANALOG SİNYAL ÇOKLAYICI

2905028	MINI MCR-2-UNI-UI-2UI-PT	Giriş 0(4)..20 mA veya 0..10 V, birbirinden bağımsız ayarlanabilen çift çıkış 0(4)..20 mA veya 0..10V	1	DK1
2905629	MINI MCR-2-RPSS-I-2I-PT	Giriş 0(4)..20 mA, çift çıkış 0(4)..20 mA, sensör beslemeli HART desteği	1	DK1

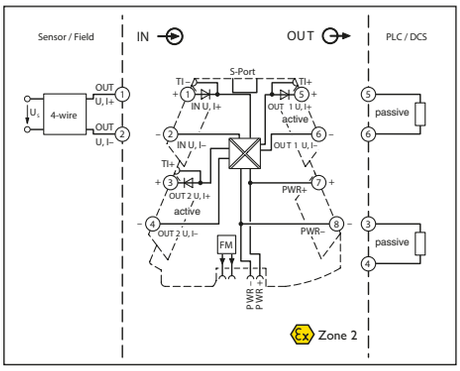

MINI MCR-2-UNI-UI-2UI-PT için bağlantı şekli

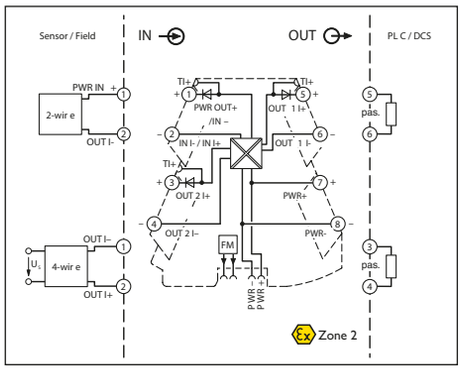

MINI MCR-2-RPSS-I-2I-PT için bağlantı şekli

MINI MCR-2-I-I-ILP-PT

MINI MCR-2-2I-2I-ILP-PT

GİRİŞİNDEN DÖNGÜ BESLEMELİ İZOLASYON MODÜLLERİ

2901995	MINI MCR-2-I-I-ILP-PT	1 kanallı giriş 0(4)..20 mA, çıkış 0(4)..20 mA, pasif izolasyon modülü	1	DK1
2901997	MINI MCR-2-2I-2I-ILP-PT	2 kanallı giriş 0(4)..20 mA, çıkış 0(4)..20 mA, pasif izolasyon modülü	1	DK1

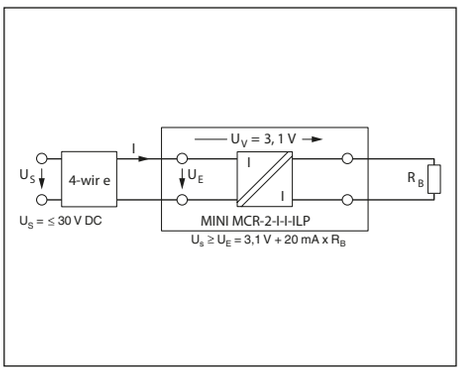

MINI MCR-2-I-I-ILP-PT için bağlantı şekli

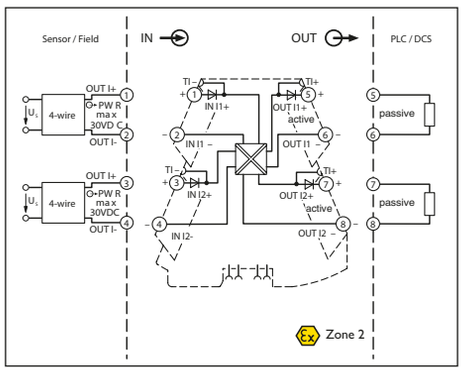

MINI MCR-2-2I-2I-ILP-PT için bağlantı şekli

ÇIKIŞINDAN DÖNGÜ BESLEMELİ İZOLASYON MODÜLLERİ

2906447	MINI MCR-2-RPS-I-I-OLP-PT	1 kanallı giriş 0(4)..20 mA, çıkış 0(4)..20 mA, pasif izolasyon modülü	1	DK1
2906449	MINI MCR-2-RPS-2I-2I-OLP-PT	2 kanallı giriş 0(4)..20 mA, çıkış 0(4)..20 mA, pasif izolasyon modülü	1	DK1

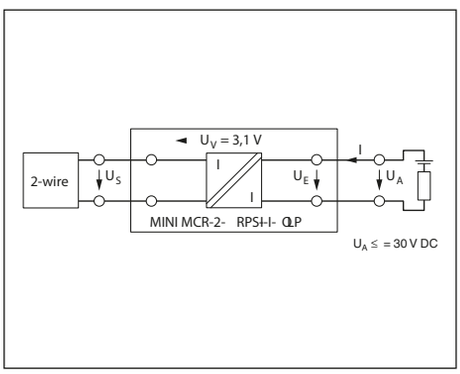

MINI MCR-2-RPS-I-I-OLP-PT için bağlantı şekli

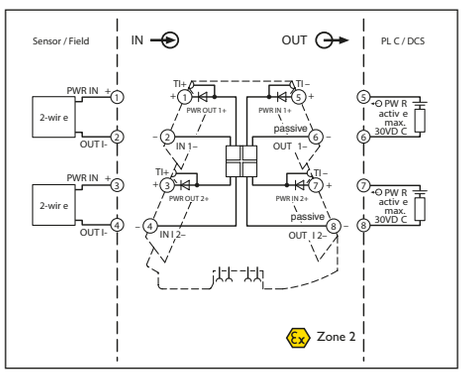

MINI MCR-2-RPS-2I-2I-OLP-PT için bağlantı şekli

IFS-BT-PROG-ADAPTER

BLUETOOTH ADAPTÖR

2905872	IFS-BT-PROG-ADAPTER	Hem PC için bluetooth adaptörü hem de çevirici üzerine takılabilen bluetooth adaptörü (µUSB ve S-PORT) içerir.	1	DK1

MINI ANALOG SERİSİ

AKIM / GERİLİM ÇEVİRİCİLER VE İZOLATÖRLER

2864150	MINI MCR-SL-UI-UI-NC	36 farklı kombinasyona ayarlanabilir, 3 yollu galvanik izolasyonlu kuvvetlendirici	1	DK1

MINI MCR-SL-UI-UI...

GİRİŞ	ÇIKIŞ
0 ... 10 V	0 (4)... 20 mA
	0 (2)... 10 V
	0 (1) ... 5 V
2 ... 10 V	0 (4)... 20 mA
	0 (2)... 10 V
	0 (1) ... 5 V
0 ... 5 V	0 (4)... 20 mA
	0 (2)... 10 V
	0 (1) ... 5 V

GİRİŞ	ÇIKIŞ
1 ... 5 V	0 (4)... 20 mA
	0 (2)... 10 V
	0 (1) ... 5 V
0 ... 20 mA	0 (4)... 20 mA
	0 (2)... 10 V
	0 (1) ... 5 V
4 ... 20 mA	0 (4)... 20 mA
	0 (2)... 10 V
	0 (1) ... 5 V

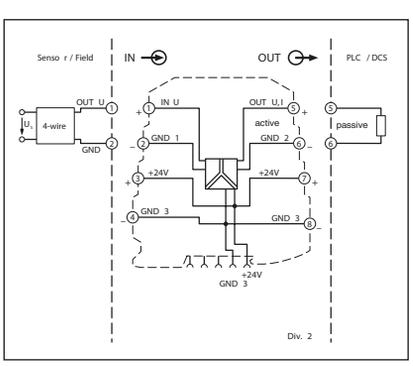

MINI MCR-SL-UI-UI-NC için bağlantı şekli

2865007	MINI MCR-SL-U-UI-NC	Giriş 0..24V veya 0..30V gerilim dönüştürücü izolatör, çıkış 0...10V, 0..5V, 1.. 5V, 2..10V, 0(4)..20mA	1	DK1
2864406	MINI MCR-SL-I-I	Giriş 0(4)..20 mA, çıkış 0(4)..20 mA, 3 yol galvanik izolasyonlu kuvvetlendirici	1	DK1
2864684	MINI MCR-SL-U-U	Giriş 0..10 V veya ±10 V çıkış 0-10 V veya ±10 V, 3 yol galvanik izolasyonlu kuvvetlendirici	1	DK1
2813512	MINI-MCR-SL-U-I-0	Giriş 0..10 V, çıkış 0..20 mA, 3 yollu galvanik izolasyonlu kuvvetlendirici	1	DK1
2813525	MINI-MCR-SL-U-I-4	Giriş 0..10 V, çıkış 4..20 mA, 3 yollu galvanik izolasyonlu kuvvetlendirici	1	DK1
2813541	MINI-MCR-SL-I-U-0	Giriş 0..20 mA, çıkış 0..10 V veya giriş ±20 mA, çıkış ±10 V, 3 yollu galvanik izolasyonlu kuvvetlendirici	1	DK1
2813538	MINI-MCR-SL-I-U-4	Giriş 4..20 mA, çıkış 0..10 V, 3 yollu galvanik izolasyonlu kuvvetlendirici	1	DK1

SİP.NO.	TİP	AÇIKLAMA	AMBALAJ (Ad.)	SATIŞ GRUBU

MINI ANALOG SERİSİ

MINI MCR-SL...

ANALOG SİNYAL ÇOKLAYICI

2864176	MINI MCR-SL-UI-2I-NC	Giriş 0(4)..20 mA veya 0..10 V, çift çıkış 0(4)..20 mA sinyal çoğullayıcı	1	DK1

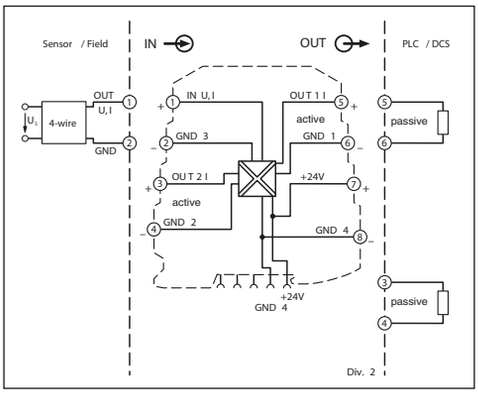

MINI MCR-SL-UI-2I-NC
için bağlantı şekli

MINI MCR-SL-RPS-I-I

SENSÖR BESLEMELİ İZOLASYON MODÜLLERİ

2864422	MINI MCR-SL-RPS-I-I	Giriş 4..20 mA, çıkış 4..20 mA, sensör beslemeli izolasyon modülü	1	DK1
2864079	MINI MCR-SL-RPSS-I-I	Giriş 4..20 mA, çıkış 4..20 mA, sensör beslemeli izolasyon modülü, HART desteği	1	DK1

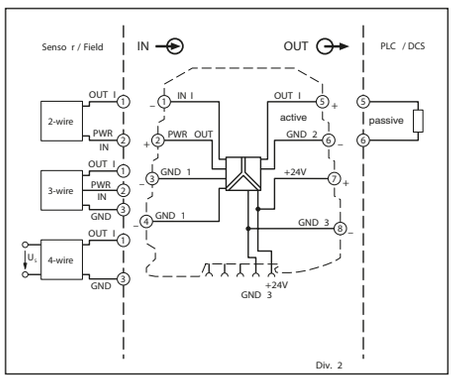

MINI MCR-SL-RPS-I-I
için bağlantı şekli

MINI MCR-SL...

SICAKLIK DÖNÜŞTÜRÜCÜLER (DIP SİVİÇ İLE AYARLANABİLİR)

2864273	MINI MCR-SL-PT100-UI-NC	Giriş 2,3,4 telli PT100, çıkış 0(4)..20 mA, 0..10 V, 0(1)..5 V sıcaklık dönüştürücü, (-150 °C ...+850 °C)	1	DK1
2864370	MINI MCR-SL-PT100-UI-200-NC	Giriş 2,3,4 telli PT100, çıkış 0(4)..20 mA, 0..10 V 0(1)..5 V sıcaklık dönüştürücü, (-50 °C ...+200 °C)	1	DK1
2810308	MINI MCR-SL-PT100-LP-NC	Giriş 2,3,4 telli PT100, çıkış 4..20 mA/ 20…4mA, döngü beslemeli sıcaklık dönüştürücü, (-150°C... 300°C)	1	DK1

GİRİŞ		
•		2-telli
	•	3-telli
•	•	4-telli

ÇIKIŞ	
0 ... 20 mA	0 ... 10 V
20 ... 0 mA	10... 0 V
4 ... 20 mA	0 ... 5 V
20 ... 4 mA	1 ... 5 V

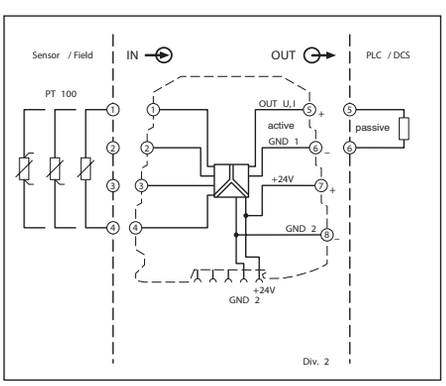

MINI MCR-SL-PT 100-UI...
için bağlantı şekli

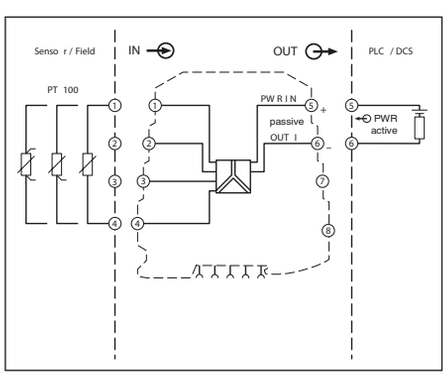

MINI MCR-SL-PT100-LP-NC
için bağlantı şekli

SİP.NO.	TİP	AÇIKLAMA	AMBALAJ (Ad.)	SATIŞ GRUBU

MINI ANALOG SERİSİ

SICAKLIK DÖNÜŞTÜRÜCÜLER (DIP SİVİÇ İLE AYARLANABİLİR)

MINI MCR-TC-...

2902851	MINI MCR-TC-UI-NC	Giriş B,E,J,K,N,R,S,T,L,U,A1,A2,A3,M tipi termokupl, çıkış 0(4)..20 mA, 0..10 V, sıcaklık dönüştürücü	1	DK1

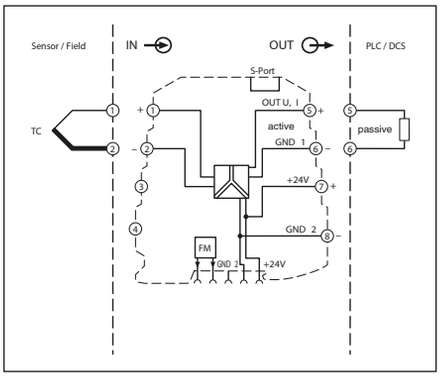

MINI MCR-TC-UI-NC
için bağlantı şekli

FONKSİYONEL DÖNÜŞTÜRÜCÜLER

MINI MCR-SL-NAM-2RNO

2864480	MINI MCR-SL-UI-REL	Eşik değer şalteri, giriş 0..20 mA / 0..10 V, çıkış 1 PDT Röle, histerisiz çalışma	1	DK1
2864105	MINI MCR-SL-NAM-2RNO	Namur amplifikatörü, giriş namur sensör/kuru kontak, çıkış 2 NO kontak	1	DK1
2864082	MINI MCR-SL-UI-f	Akım/ Gerilim frekans dönüştürücü Giriş 0..20 mA, 4.. 20mA, 0..10mA, 2..10mA, 0 ..10V, 2 ..10V, 0...5V, 1 ... 5V, çıkış frekansı 0-10kHz	1	DK1

Analog Giriş	Çıkış F/PWM	
0 V ... 10 V	0 ... 10 kHz	10 Bit, 7.8 kHz
1 V ... 5 V	0 ... 5 kHz	10 Bit, 3.9 kHz
0 V ... 5 V	0 ... 2,5 kHz	12 Bit, 1.9 kHz
2 V ... 10 V	0 ... 1 kHz	10 Bit, 977 Hz

Analog Giriş	Çıkış F/PWM	
0 mA ... 20 mA	0 ... 500 Hz	14 Bit, 48.8 Hz
4 mA ... 20 mA	0 ... 250 Hz	14 Bit, 244 Hz
0 mA ... 10 mA	0 ... 100 Hz	16 Bit, 122 Hz
2 mA ... 10 mA	0 ... 50 Hz	16 Bit, 61 Hz

2864095	MINI MCR-SL-R-UI	Giriş 0..100kΩ, çıkış I/U, potansiyometre dönüştürücü	1	DK1
2810780	MINI MCR-SL-SHUNT-UI	3 Yollu galvanik izolasyonlu mV aralıklarında ölçüm	1	DK1

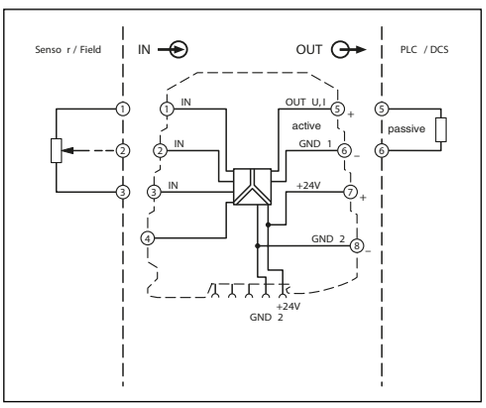

MINI MCR-SL-R-UI için bağlantı şekli

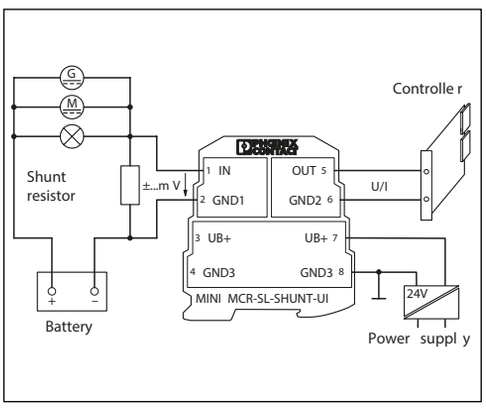

MINI MCR-SL-SHUNT-UI için bağlantı şekli

MINI ANALOG SERİSİ AKSESUARLAR

MINI MCR-SL-MUX...

2902822	MINI MCR-SL-CVS-24-5-10-NC	Sabit gerilim kaynağı 9.6...30VDC giriş, 2.5 VDC, 5 VDC, 7,5 VDC veya 10 VDC çıkış	1	DK1
2864134	MINI MCR-SL-PTB	TBUS'a besleme taşımak için, REDUNDANT besleme terminali	1	DK1
2811420	MINI MCR-SL-TB	Mini terminal blok Multiplexerda kullanılmayan kanallar için kullanılır	1	DK1
2709561	ME-17,5 TBUS 1,5/5-ST-3,81 GN	Güç kaynağı için TBUS besleme köprüsü	10	ACH
2869728	ME 6,2 TBUS-2 1,5/5-ST-3,81 GN	MINI modül 6,2mm için TBUS köprüsü	10	ACH

SİP.NO.	TİP	AÇIKLAMA	AMBALAJ (Ad.)	SATIŞ GRUBU

MACX SERİSİ ÇEVİRİCİLER (FONKSİYONEL EMNİYET ÖZELLİKLİ)

MACX...

ÜNİVERSAL ÇEVİRİCİ

2811446	MACX MCR-UI-UI-NC	1600 farklı analog konfigürasyon, 3 yollu galvanik izolasyon, 9,6VDC…30VDC besleme. (DIP siviç ile ayarlanır)	1		DK1
2811297	MACX MCR-UI-UI-UP-NC	1600 farklı analog konfigürasyon, 3 yollu galvanik izolasyon, 19,2VAC/DC…253VAC/DC besleme. (DIP siviç ile ayarlanır)	1		DK1

MACX MCR-UI-UI-... (konfigürasyon seçenekleri)

	Giriş			Çıkış		Sınır Frekansı	Fabrika Kalibrasyon Sertifikası
2811284 /	IN03			OUT01		10K /	NONE
	IN40 = 0...50 mV IN24 = 0...60 mV = 0...75 mV IN25 = 0...100 mV IN43 = 0...120 mV IN44 = 0...150 mV = 0...200 mV IN27 = 0...300 mV IN28 = 0...500 mV IN66 = 0...1000 mV IN29 = 0...1.0 V IN50 = 0...1.5 V IN30 = 0...2.0 V IN52 = 0...3.0 V IN05 = 0...5 V IN03 = 0...10 V IN67 = 0...15 V IN32 = 0...20 V IN39 = 0...30 V IN68 = 0...50 V IN69 = 0...100 V IN06 = 1...5 V IN04 = 2...10 V	IN53 = -50...+50 mV IN13 = -60...+60 mV IN54 = -75...+75 mV IN14 = -100...+100 mV IN56 = -120...+120 mV IN57 = -150...+150 mV IN15 = -200...+200 mV IN16 = -300...+300 mV IN17 = -500...+500 mV IN78 = -1000...+1000 mV IN18 = -1.0...+1.0 V IN63 = -1.5...+1.5 V IN19 = -2.0...+2.0 V IN65 = -3.0...+3.0 V IN21 = -5...+5 V IN22 = -10...+10 V IN79 = -15...+15 V IN23 = -20...+20 V IN80 = -30...+30 V IN81 = -50...+50 V IN82 = -100...+100 V	IN70 = 0...1.0 mA IN71 = 0...1.5 mA IN72 = 0...2.0 mA IN73 = 0...3.0 mA IN36 = 0...5 mA IN37 = 0...10 mA IN74 = 0...15 mA IN01 = 0...20 mA IN75 = 0...30 mA IN76 = 0...50 mA IN77 = 0...100 mA IN83 = -1.0...+1.0 mA IN84 = -1.5...+1.5 mA IN85 = -2.0...+2.0 mA IN86 = -3.0...+3.0 mA IN33 = -5...+5 mA IN34 = -10...+10 mA IN87 = -15...+15 mA IN35 = -20...+20 mA IN88 = -30...+30 mA IN89 = -50...+50 mA IN90 = -100...+100 mA IN91 = 1...5 mA IN92 = 2...10 mA IN02 = 4...20 mA	OUT19 = 0...2.5 V OUT05 = 0...5 V OUT03 = 0...10 V OUT20 = -2.5...+2.5 V OUT13 = -5...+5 V OUT14 = -10...+10 V OUT24 = 0.5...+2.5 V OUT06 = 1...5 V OUT04 = 2...10 V OUT27 = 2.5...0 V OUT11 = 5...0 V OUT09 = 10...0 V	OUT15 = 0...5 mA OUT16 = 0...10 mA OUT01 = 0...20 mA OUT21 = -5...+5 mA OUT22 = -10...+10 mA OUT23 = -20...+20 mA OUT25 = 1...5 mA OUT26 = 2...10 mA OUT02 = 4...20 mA OUT28 = 5...0 mA OUT29 = 10...0 mA OUT07 = 20...0 mA	30 = 30 Hz 10K = 10 kHz	NONE = Fabrika YES = Fabrika kalibrasyon sertifikalı ücretli YESPLUS = Fabrika kalibrasyon sertifikalı, 5 ölçüm noktalı (ücretli)

MACX SERİSİ ÇEVİRİCİLER (FONKSİYONEL EMNİYET ÖZELLİKLİ)

MACX... RPSSI.....

ANALOG GİRİŞ

SİP.NO.	TİP	AÇIKLAMA	AMBALAJ (Ad.)	SATIŞ GRUBU
2865955	MACX MCR-SL-RPSSI-I	Giriş sensör beslemeli 4..20 mA veya izolasyon güçlendirici çıkış aktif veya pasif 0(4)..20 mA, 19,2..30VDC beslemeli 3 yollu galvanik izolatör, HART	1	DK1
2865968	MACX MCR-SL-RPSSI-I-UP	Giriş sensör beslemeli 4..20 mA veya izolasyon güçlendirici çıkış 0(1)..5VDC, aktif veya pasif 0(4)..20 mA, 19,2VAC/DC..253VAC/DC beslemeli 3 yollu galvanik izolatör, HART	1	DK1
2924825	MACX MCR-SL-RPSSI-2I	Giriş sensör beslemeli 4..20 mA veya izolasyon güçlendirici Çıkış aktif iki kanal 0(4)..20 mA, 19,2..30VDC beslemeli 4 yollu galvanik izolatör, HART	1	DK1
2904089	MACX MCR-SL-RPSS-2I-2I	2 kanallı, giriş 4..20 mA, çıkış 4..20 mA galvanik izolatör (Tekrarlamalı Güç Kaynaklı), HART	1	DK1

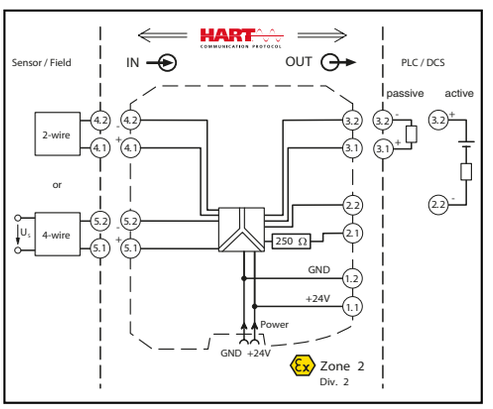

MACX MCR-SL-RPSSI-I için bağlantı şekli

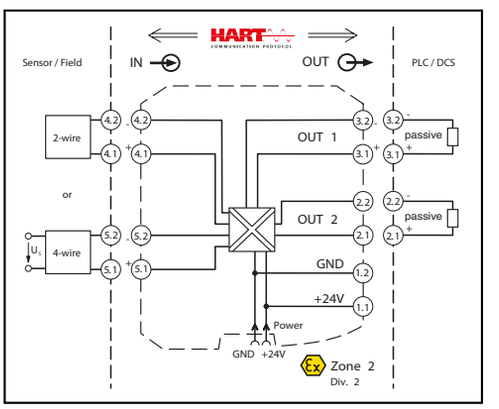

MACX MCR-SL-RPSSI-2I için bağlantı şekli

ANALOG ÇIKIŞ

2908063	MACX MCR-IDS-I-I	Giriş 0(4)..20 mA, çıkış 0(4)..20 mA, 700 ohm sürebilir, 3 yollu galvanik izolasyon, HART	1	DK1
2908065	MACX MCR-IDS-2I-2I	Çift kanallı, giriş 0(4)..20 mA, çıkış 0(4)..20 mA, 700 ohm sürebilir, galvanik izolasyon, HART	1	DK1

DİJİTAL GİRİŞ

2865997	MACX MCR-SL-NAM-R	Namur giriş 1 PDT röle çıkış 3 yollu galvanik izolasyon	1	DK1
2865010	MACX MCR-SL-NAM-2RO	Namur giriş 2x1N/A röle çıkış 3 yollu galvanik izolasyon	1	DK1
2865049	MACX MCR-SL-2NAM-RO	2xNamur giriş 2x1N/A röle çıkış 3 yollu galvanik izolasyon	1	DK1
2865052	MACX MCR-SL-2NAM-R-UP	2xNamur giriş 2x1N/A röle çıkış 3 yollu galvanik izolasyon, 19,2VAC/DC..253VAC/DC beslemeli	1	DK1
2865023	MACX MCR-SL-NAM-2T	Namur giriş 2x1N/A transistör çıkış 4 yollu galvanik izolasyon	1	DK1

MACX... T-UIREL...

SICAKLIK

2811394	MACX MCR-T-UI-UP	Giriş; 2,3,4 telli, Pt, Ni, Cu RTD sensörleri, B,E,J,K,N,R,S,T,L,U,CA,DA,A1GA2G,A3G,MG,LG termokupllar, 0..50kohm direnç ve -1000mV..1000mV gerilim Çıkış; 0..10V veya SIL3 4..20mA ve 1 PDT kontak Besleme 19,2…253VAC/DC, 2811271 ile programlanır	1	DK1
2811378	MACX MCR-T-UIREL-UP	Giriş; 2,3,4 telli, Pt, Ni, Cu RTD sensörleri, B,E,J,K,N,R,S,T,L,U,CA,DA,A1GA2G,A3G,MG,LG termokupllar, 0..50kohm direnç ve -1000mV..1000mV gerilim Çıkış; 0..10V veya SIL3 4..20mA ve 3 PDT kontak Besleme 19,2…253VAC/DC, 2811271 ile programlanır	1	DK1
1050192	MACX MCR-RTD-I	RTD (Pt, Ni, Cu) 2,3 veya 4 telli giriş, 0(4)..20mA çıkış, 2811271 ile programlanır	1	DK1
1050228	MACX MCR-TC-I	Termokupl veya mV giriş, 0(4)..20mA çıkış, 2811271 ile programlanır	1	DK1

MACX... RTD...

IFS-USB-PROG-ADAPTER

IFS-BT-PROG-ADAPTER

SİP.NO.	TİP	AÇIKLAMA	AMBALAJ (Ad.)	SATIŞ GRUBU
AKSESUARLAR				
2905872	IFS-BT-PROG-ADAPTER	Hem PC için bluetooth adaptörü hem de çevirici üzerine takılabilen bluetooth adaptörü (µUSB ve S-PORT) içerir.	1	DK1
2811271	IFS-USB-PROG-ADAPTER	Programlama kablosu	1	DK1
2869728	ME 6,2 TBUS-2 1,5/5-ST-3,81 GN	TBUS bağlantı konnektörü	10	ACH

MACX MCR-1TS-I-OLP

MACX MCR-EX-1TS-I-OLP

MACX MR-TS-I-OLP

MACX MCR-EX-TS-I-OLP

PROGRAMLANABİLİR SICAKLIK DÖNÜŞTÜRÜCÜLER				
1145192	MACX MCR-1TS-I-OLP	Döngü beslemeli sıcaklık dönüştürücü	1	DK1
		Termokupl (A,B,C,D,E,J,K,L,N,R,S,T,U)		
		Pt (100,1000...), Ni, Cu sensörleri 2, 3, 4-telli		
		Direnç okuma 10...2000 ohm,Gerilim okuma -20..+100 mV		
		Çıkış 4…20 mA/20…4 mA,HART desteği vardır		
		2309000 ile programlanır.		
1145365	MACX MCR-EX-1TS-I-OLP	Döngü beslemeli sıcaklık dönüştürücü, IS bariyer	1	DK1
2908662	MACX MCR-TS-I-OLP	Döngü beslemeli sıcaklık dönüştürücü, SIL2/3	1	DK1
		Termokupl (A,B,C,D,E,J,K,L,N,R,S,T,U)		
		Pt (100,1000...), Ni, Cu sensörleri 2, 3, 4-telli		
		Direnç okuma 10...2000 ohm,Gerilim okuma -20..+100 mV		
		Çıkış 4…20 mA/20…4 mA,HART desteği vardır		
		2 sensör desteği sayesinde sapma kontrolü yapar.		
		2309000 ile programlanır.		
2908660	MACX MCR-EX-TS-I-OLP	Döngü beslemeli sıcaklık dönüştürücü, SIL2/3, IS bariyer	1	DK1

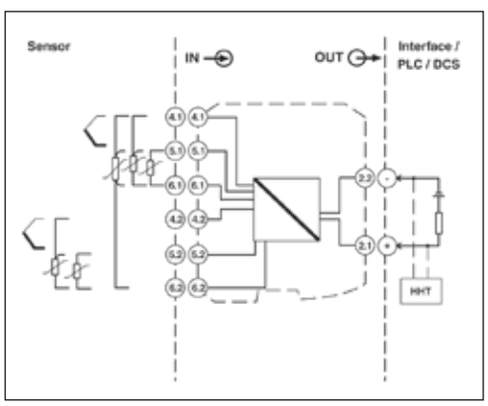

MACX MCR-TS-I-OLP için bağlantı şekli

FA MCR-HT-TS-I-OLP-PT

KAFA TİPİ SICAKLIK DÖNÜŞTÜRÜCÜLER				
1145210	FA MCR-HT-1TS-I-OLP	Programlanabilir döngü beslemeli sıcaklık dönüştürücü, kafa tipi,		DK1
		2, 3, 4-telli Pt, Ni, Cu sensörleri,		
		Termokupl (A, B, C, D, E, J, K, L, N, R, S, T, U)		
		Gerilim okuma -10 mV .. +100 mV, direnç okuma 10...2000 ohm		
		Çıkış 4…20 mA, HART, 2309000 ile prgramlanır.		
1145217	FA MCR-EX-HT-1TS-I-OLP	Programlanabilir döngü beslemeli sıcaklık dönüştürücü, kafa tipi,		DK1
		2, 3, 4-telli Pt, Ni, Cu sensörleri,		
		Termokupl (A, B, C, D, E, J, K, L, N, R, S, T, U)		
		Gerilim okuma -10 mV .. +100 mV, direnç okuma 10...2000 ohm		
		Çıkış 4…20 mA, HART, 2309000 ile prgramlanır.		

MCR-PAC-T-USB

PROGRAMLAMA KABLOLARI				
2309000	MCR-PAC-T-USB	Programlama kablosu	1	DK1

SİP.NO.	TİP	AÇIKLAMA	AMBALAJ (Ad.)	SATIŞ GRUBU
FONKSİYONEL DÖNÜŞTÜRÜCÜLER				
2902058	MINI MCR-2-F-UI-PT	Frekans dönüştürücü 0.002 ... 200 kHz NFC, DIP sviç veya	1	DK1
		opsiyonel 2811271 programlama adaptörü ile programlanabilir.		
		Namur, kuru kontak, darbe, NPN veya PNP sinyal girişleri		
		Çıkış 0(4)..20mA veya 0..10V		

MINI MCR-2-F-UI-PT

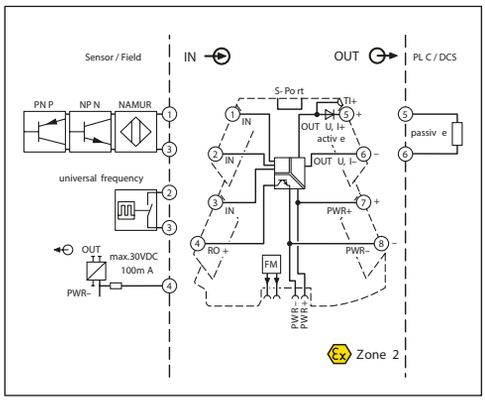

MINI MCR-2-F-UI-PT için bağlantı şekli

GÖSTERGELER VE SET DEĞER AYARLAYICILAR				
2907064	FA MCR-D-TUI-UI-2REL-UP	Çok fonksiyonlu proses göstergesi	1	DK1
		5 dijit, 7 segmentli, 24…230VAC/DC besleme		
		Alarm durumunda ekran renk değişimi		
		Giriş 0(4)..20mA (2/4 telli sensör uyumlu), 0..10V		
		Direnç okuma 30 ... 3000 Ω		
		2,3,4 telli RTD (Pt,Ni,Cu), TC (J,K,T,N,B,S,R,U,L,C,D)		
		Çıkış 0(4)..20mA, 0..10V, 1 transistör (durum için),		
		2 PDT ayarlanabilir röle		
2710314	MCR-SL-D-SPA-UI	Analog set değer ayarlayıcı, çıkış 0 - 10V / 0 - 20mA,	1	DK1
2810081	MCR-SL-D-RA	35mm DIN raya gösterge montaj adaptörü	1	DK1
2940252	EMG 30-SP- 4K7LIN	Set değer potansiyometresi 4,7k ohm	1	DK1
2942124	EMG 30-SP/10K LIN	Set değer potansiyometresi 10k ohm	1	DK1

FA MCR...

EMG...

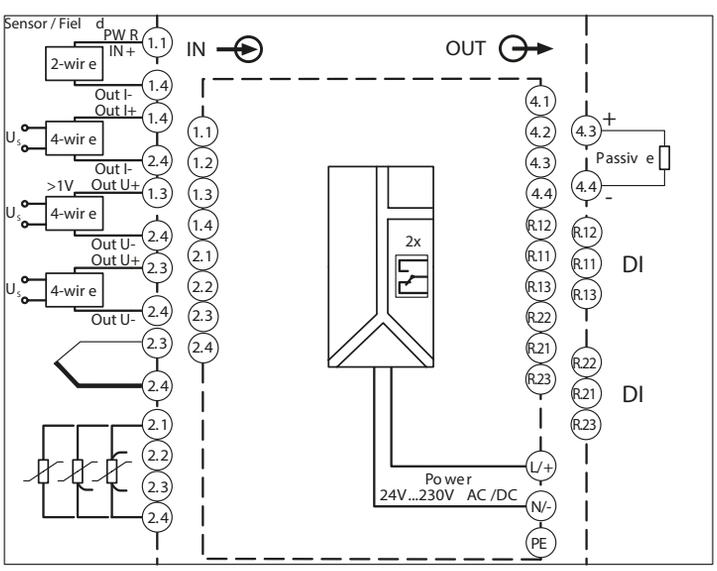

FA MCR-D-TUI-UI-2REL-UP için bağlantı şekli

SİP.NO.	TİP	AÇIKLAMA	AMBALAJ (Ad.)	SATIŞ GRUBU

Ex ALANLAR İÇİN INTRINSICALLY SAFE İZOLATÖRLER

MACX...EX...RPSSI...

ANALOG GİRİŞ

2865340	MACX MCR-EX-SL-RPSSI-I	Giriş 0(4)..20 mA, çıkış 0(4)..20 mA galvanik izolatör (Tekrarlamalı Güç Kaynaklı), HART	1	DK1
2865793	MACX MCR-EX-SL-RPSSI-I-UP	Giriş 0(4)..20 mA, çıkış 0(4)..20 mA galvanik izolatör 24..230 VAC/DC besleme (Tekrarlamalı Güç Kaynaklı), HART	1	DK1
2865366	MACX MCR-EX-SL-RPSSI-2I	Giriş 0(4)..20 mA, 2 çıkış 0(4)..20 mA galvanik izolatör (Tekrarlamalı Güç Kaynaklı), HART	1	DK1
2865382	MACX MCR-EX-SL-RPSS-2I-2I	2 kanal giriş 4..20 mA, 2 kanal çıkış 4..20 mA galvanik izolatör (Tekrarlamalı Güç Kaynaklı), HART	1	DK1

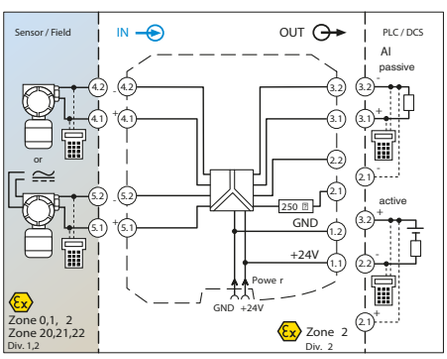

MACX MCR-EX-SL-RPSSI-I için bağlantı şekli

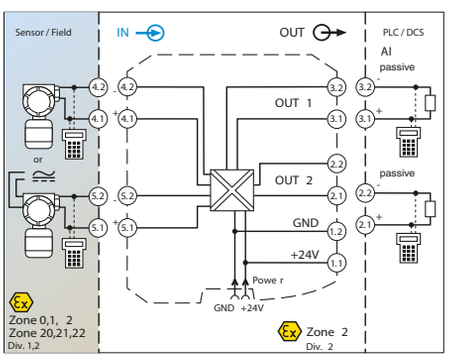

MACX MCR-EX-SL-RPSSI-2I için bağlantı şekli

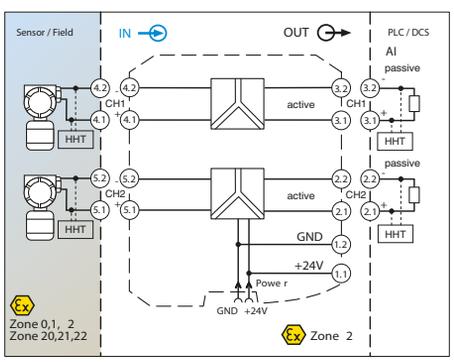

MACX MCR-EX-SL-RPSS-2I-2I için bağlantı şekli

ANALOG ÇIKIŞ

2908060	MACX MCR-EX-IDS-I-I	Giriş 0(4)..20 mA, çıkış 0(4)..20 mA galvanik izolatör, HART	1	DK1
2865421	MACX MCR-EX-IDS-2I-2I	Çift kanallı, giriş 0(4)..20 mA, çıkış 0(4)..20 mA, galvanik izolasyon, HART	1	DK1

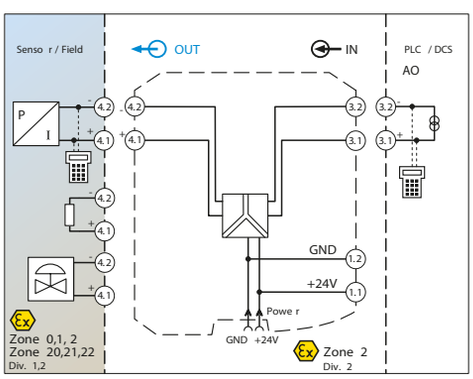

MACX MCR-EX-IDS-I-I için bağlantı şekli

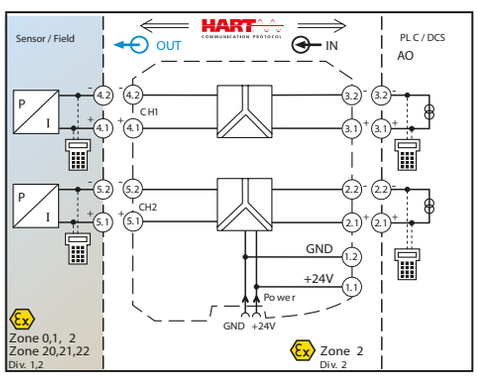

MACX MCR-EX-IDS-2I-2I için bağlantı şekli

SİP.NO.	TİP	AÇIKLAMA	AMBALAJ (Ad.)	SATIŞ GRUBU

Ex ALANLAR İÇİN INTRINSICALLY SAFE İZOLATÖRLER

SICAKLIK

MACX...EX-T-UI-UP

2865654	MACX MCR-EX-T-UI-UP	Giriş; 2,3,4 telli, Pt, Ni, Cu RTD sensörleri, B,E,J,K,N,R,S,T,L,U,CA,DA,A1GA2G,A3G,MG,LG termokupllar, 0..50kohm direnç ve -1000mV..1000mV gerilim Çıkış; 0..10V veya SIL3 4..20mA ve 1 PDT kontak Besleme 19,2…253VAC/DC, 2811271 ile programlanır.	1	DK1

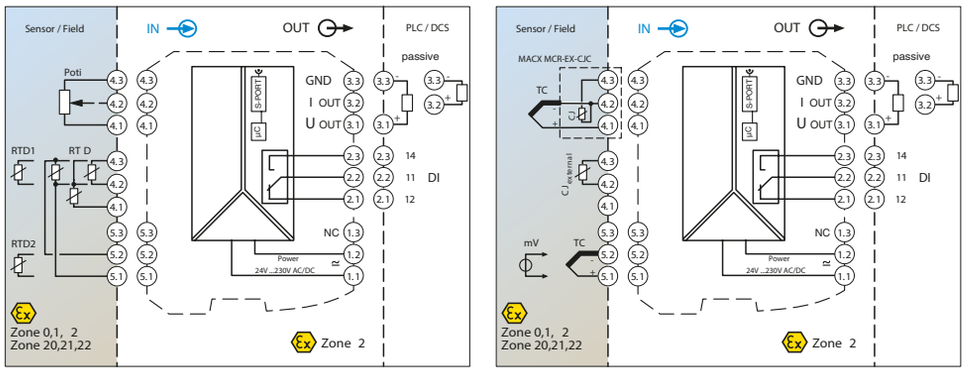

MACX MCR-EX-T-UI-UP için bağlantı şekilleri

2865751	MACX MCR-EX-T-UIREL-UP	Giriş; 2,3,4 telli, Pt, Ni, Cu RTD sensörleri, B,E,J,K,N,R,S,T,L,U,CA,DA,A1GA2G,A3G,MG,LG termokupllar, 0..50kohm direnç ve -1000mV..1000mV gerilim Çıkış; 0..10V veya SIL3 4..20mA ve 3 PDT kontak Besleme 19,2…253VAC/DC, 2811271 ile programlanır.	1	DK1
1050222	MACX MCR-EX-RTD-I	RTD (Pt, Ni, Cu) 2,3 veya 4 telli giriş, 0(4)..20mA çıkış, 2811271 ile programlanır	1	DK1
1050233	MACX MCR-EX-TC-I	Termokupl veya mV giriş, 0(4)..20mA çıkış, 2811271 ile programlanır	1	DK1

DİJİTAL GİRİŞ

MACX MCR-EX-SL-NAM-R

2865434	MACX MCR-EX-SL-NAM-R	1 kanal, giriş namur/kuru kontak, çıkış 1PDT, 24VDC besleme	1	DK1

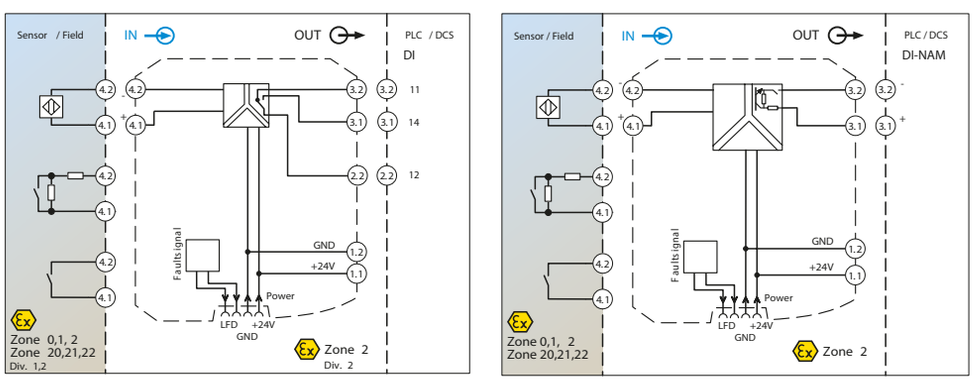

MACX MCR-EX-SL-NAM-R için bağlantı şekilleri

MACX MCR-EX-SL-NAM-NAM için bağlantı şekilleri

2865450	MACX MCR-EX-SL-NAM-2RO	1 kanal, giriş namur sensör/kuru kontak, çıkış 2N/O, 24VDC besleme	1	DK1
2865476	MACX MCR-EX-SL-2NAM-RO	2 kanal, giriş namur sensör/kuru kontak, çıkış 2N/O, 24VDC besleme	1	DK1
2865984	MACX MCR-EX-SL-2NAM-RO-UP	2 kanal, giriş namur sensör/kuru kontak, çıkış 2PDT, 24...230 V AC/DC besleme	1	DK1
2865463	MACX MCR-EX-SL-NAM-2T	1 kanal namur / kuru kontak giriş, 2xTransistör çıkış, 24VDC besleme	1	DK1
2865489	MACX MCR-EX-SL-2NAM-T	2 kanal namur / kuru kontak giriş, 2xTransistör çıkış, 24VDC besleme	1	DK1
2866006	MACX MCR-EX-SL-NAM-NAM	1 kanal namur giriş, namur çıkış, 24VDC besleme	1	DK1

MACX MCR-EX-SL-SD-21-... LP

Ex ALANLAR İÇİN INTRINSICALLY SAFE İZOLATÖRLER

DİJİTAL ÇIKIŞ

SİP.NO.	TİP	AÇIKLAMA	AMBALAJ (Ad.)	SATIŞ GRUBU
2865492	MACX MCR-EX-SL-SD-21-25-LP	Çevrim beslemeli selenoid sürücü (25mA)	1	DK1
2865764	MACX MCR-EX-SL-SD-21-40-LP	Çevrim beslemeli selenoid sürücü (40mA)	1	DK1
2865609	MACX MCR-EX-SL-SD-24-48-LP	Çevrim beslemeli selenoid sürücü (48mA)	1	DK1
2924867	MACX MCR EX-SL-23-48-LFD	Selenoid sürücü (48mA), 24VDC besleme kablo hata tespiti, N/C kontak çıkışı	1	DK1
2865515	MACX MCR-EX-SL-SD-21-60-LP	Çevrim beslemeli selenoid sürücü (58mA)	1	DK1

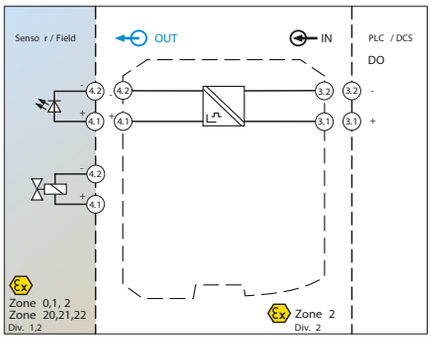

MACX MCR-EX-SL-SD-21-25-LP için bağlantı şekilleri

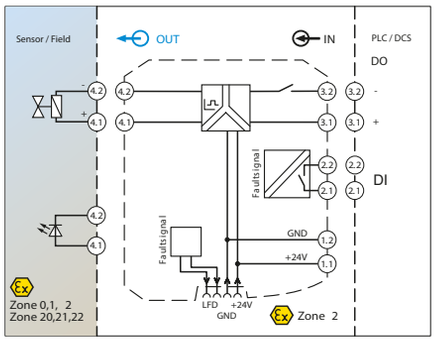

MACX MCR EX-SL-23-48-LFD için bağlantı şekilleri

IFS-BT-PROG-ADAPTER

AKSESUARLAR

2865625	MACX MCR-PTB	Güç ve hata mesajı modülü	1	DK1
2905872	IFS-BT-PROG-ADAPTER	Hem PC için bluetooth adaptörü hem de çevirici üzerine takılabilen bluetooth adaptörü (µUSB ve S-PORT) içerir.	1	DK1
2811271	IFS-USB-PROG-ADAPTER	Programlama kablosu	1	DK1
2869728	ME 6,2 TBUS-2 1,5/5-ST-3,81 GN	TBUS bağlantı konnektörü	10	ACH

YENİ

YENİ MINI MCR EX SERİSİ

SİP.NO.	TİP	AÇIKLAMA	AMBALAJ (Ad.)	SATIŞ GRUBU
1157857	MINI MCR-EX-NAM-RO-PT	Ex i-Yaklaşım sensörlerinin ve anahtarlarının çalıştırılması için NAMUR sinyal çevirici. Sinyaller, çıkıştaki (pasif) 1 röle aracılığıyla kontrol seviyesine iletilir. (SIL, IEC 61508): 3	1	DK1
1157854	MINI MCR-EX-NAM-2T-PT	Ex i-Ex bölgedeki yaklaşım sensörlerinin ve anahtarlarının çalıştırılması için NAMUR sinyal çevirici. (SIL, IEC 61508): 3	1	DK1
2908808	MINI MCR-EX-NAM-T-PT	Ex i-Yaklaşım sensörlerinin ve anahtarlarının çalıştırılması için NAMUR sinyal çevirici. Sinyaller 1 transistör çıkışı (pasif) üzerinden kontrol seviyesine aktarılır. (SIL, IEC 61508): 3	1	DK1
1157868	MINI MCR-EX-SD-20-25-LP-PT	Ex i-Ex bölgedeki Ex i solenoid valflerini kontrol etmek için solenoid sürücü. boşta gerilim: 20 V DC, akım sınırlaması: 25 mA, Döngü beslemeli (SIL, IEC 61508): 3	1	DK1
1175904	MINI MCR-EX-SD-16-50-LFD-PT	Ex i-Ex bölgedeki Ex i solenoid valflerini kontrol etmek için solenoid sürücü. boşta gerilim: 16 V DC, akım sınırlaması: 50 mA, (SIL, IEC 61508): 3	1	DK1
1157870	MINI MCR-EX-SD-16-50-LP-PT	Ex i-Ex bölgedeki Ex i solenoid valflerini kontrol etmek için solenoid sürücü. boşta gerilim: 16 V DC, akım sınırlaması: 50 mA, Döngü beslemeli (SIL, IEC 61508): 3	1	DK1
2908811	MINI MCR-EX-SD-21-48-LP-PT	Ex i-Ex bölgedeki Ex i solenoid valflerini kontrol etmek için solenoid sürücü. boşta gerilim: 21 V DC, akım sınırlaması: 48 mA, Döngü beslemeli (SIL, IEC 61508): 3	1	DK1
1277114	MINI MCR-EX-SD-23-38-LP-PT	Ex i-Ex bölgedeki Ex i solenoid valflerini kontrol etmek için solenoid sürücü. boşta gerilim: 23 V DC, akım sınırlaması: 38 mA, Döngü beslemeli (SIL, IEC 61508): 3,	1	DK1
1277119	MINI MCR-EX-SD-23-38-LFD-PT	Ex i-Ex bölgedeki Ex i solenoid valflerini kontrol etmek için solenoid sürücü. boşta gerilim: 23 V DC, akım sınırlaması: 38 mA, (SIL, IEC 61508): 3	1	DK1
2908804	MINI MCR-EX-RPSS-I-I-PT	Ex i-0 mA / 4 mA ... 20 mA kendinden güvenli saha sinyallerini izole etmek ve Ex bölgeden güvenli alandaki 1 yüke iletmek içi tekrarlayıcı güç kaynağı. HART-şeffaf, boşta gerilim: 15 V AC/DC	1	DK1

MINI MCR EX

FIT FOR
SAFETY
PHOENIX CONTACT

2
3
=MG2 +SK03A

EMNİYET RÖLELERİ

PSR...

ACİL DURDURMA VE EMNİYET KAPISI UYGULAMALARI

MANUEL AKTİVASYON

SİP.NO.	TİP	AÇIKLAMA	AMBALAJ (Ad.)	SATIŞ GRUBU
2963718	PSR-SCP-24UC/ESM4/2X1/1X2	SIL3, Kategori 4, 1/2 kanal, 2NO, 1NC, 24 VDC	1	DNA
2963776	PSR-SCP-24UC/ESM4/3X1/1X2/B	SIL3, Kategori 4, 1/2 kanal, 3NO, 1NC, 24 VDC	1	DNA

PSR...

MANUEL/OTOMATİK AKTİVASYON

2963802	PSR-SCP-24UC/ESA2/4X1/1X2/B	SIL2, Kategori 2, 1 kanal, 4NO, 1NC, 24 VAC/DC	1	DNA
2901430	PSR-SCP-230AC/ESAM2/3X1/1X2/B	SIL2, Kategori 2, 1 kanal, 3NO, 1NC, 230VAC	1	DNA
2981020	PSR-SCP-24DC/ESP4/2X1/1X2	SIL3, Kategori 4, 1 kanal, 2NO, 1NC, 24VDC	1	DNA
2963750	PSR-SCP-24UC/ESA4/2X1/1X2	SIL3, Kategori 4, 1/2 kanal, 2NO, 1NC, 24 VDC	1	DNA
2900525	PSR-SCP- 24UC/ESAM4/2X1/1X2	SIL3, Kategori 4, 1/2 kanal, 2NO, 1NC, 24 VAC/DC	1	DNA
2963763	PSR-SCP-24UC/ESA4/3X1/1X2/B	SIL3, Kategori 4, 1/2 kanal, 3NO, 1NC, 24 VDC	1	DNA
2900509	PSR-SCP- 24UC/ESAM4/3X1/1X2/B	SIL3, Kategori 4, 1/2 kanal, 3NO, 1NC, 24 VAC/DC	1	DNA
2901428	PSR-SCP-230UC/ESAM4/3X1/1X2/B	SIL3, Kategori 4, 1/2 kanal, 3NO, 1NC, 230 VAC/DC	1	DNA

PSR-SCP.../URM4...

IŞIK BARİYERLERİ

2963912	PSR-SCP-24UC/ESAM4/8X1/1X2	SIL3, Kategori 4, 1/2 kanal, 8NO, 1NC, 24 VAC/DC	1	DNA
2981059	PSR-SCP-24UC/ESL4/3X1/1X2/B	SIL3, Kategori 4, 1/2 kanal, 3NO, 1NC, 24 VAC/DC	1	DNA

PSR-MC62-2NO...

ÇİFT EL KUMANDA

2963721	PSR-SCP-24UC/THC4/2X1/1X2	SIL3, Kategori 4, 2 kanal, 2NO, 1NC, 24 Otomatik aktivasyon-Vida bağlantılı	1	DNA
2963983	PSR-SPP- 24UC/THC4/2X1/1X2	SIL3, Kategori 4, 2 kanal, 2NO, 1NC, 24 Otomatik aktivasyon-Yay bağlantılı	1	DNA

PSR-SCP-24UC/URM4/5X1/2X2

EKSTRA KONTAK MODÜLLERİ

1442021	PSR-SCP-24UC/URM4/5X1/2X2	Kategori 4, 1/2 kanal, 5NO, 1NC, 24 VDC	1	DNA
1442344	PSR-SCP-24UC/URM4/5X1/2X2/B	Kategori 4, 1/2 kanal, 5NO, 1NC, 24 VDC	1	DNA

PSR... ESD... 30

ZAMAN GECİKMELİ, MANUEL/OTOMATİK AKTİVASYON

2981428	PSR-SCP-24DC/ESD/5X1/1X2/300	SIL3, Kategori 3/4, 1/2 kanal, 3NO (2NO, 1NC) Zaman gecikmeli, 0 - 300s, 24 VDC	1	DNA
2981800	PSR-SCP- 24DC/ESD/4X1/30	SIL3, Kategori 4, 1/2 kanal, 2NO, Zaman gecikmeli, 2NO, 0 - 30s, 24 VDC	1	DNA

Örnek Bağlantı Şemaları

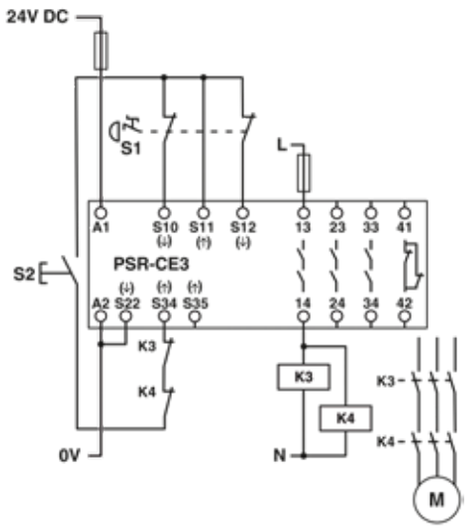

Çift kanal **Acil Stop** uygulama devresi
Kategori 4'e uygundur.

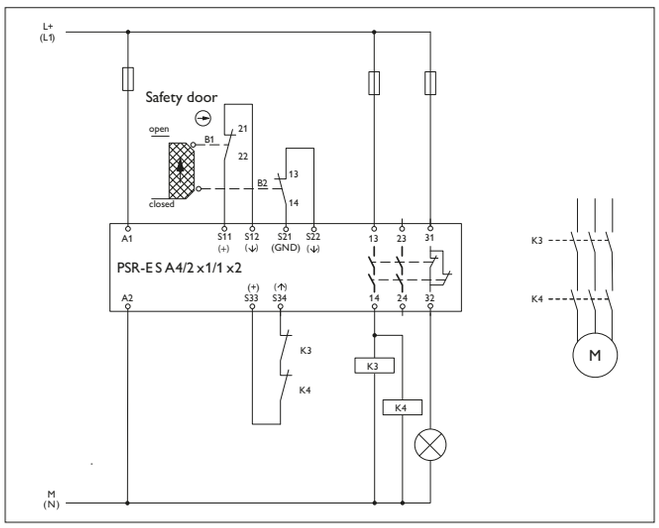

İki kanal **Emniyet Kapısı** uygulama devresi
Kategori 4'e uygundur.

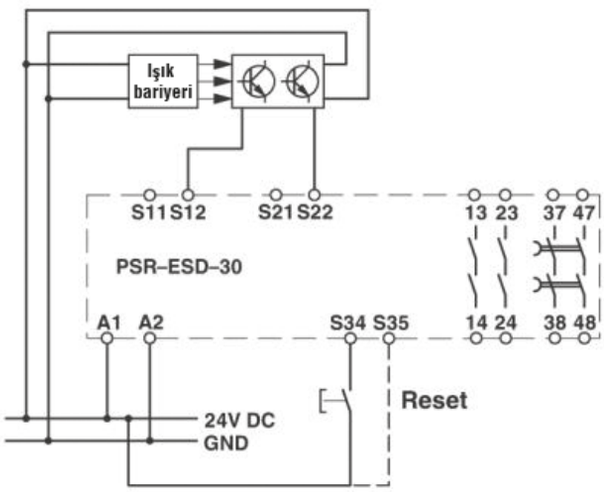

2981800 Örnek bağlantı şeması

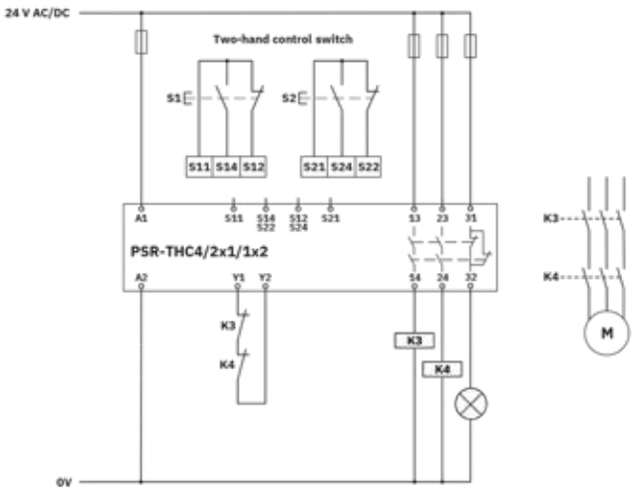

2963721 Örnek bağlantı şeması

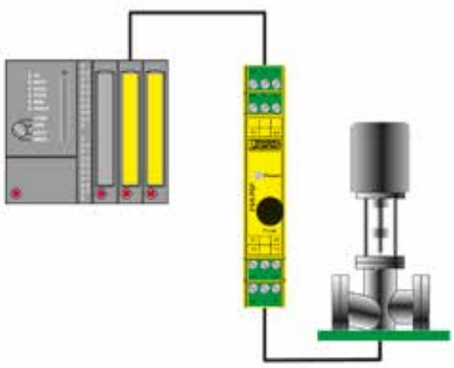

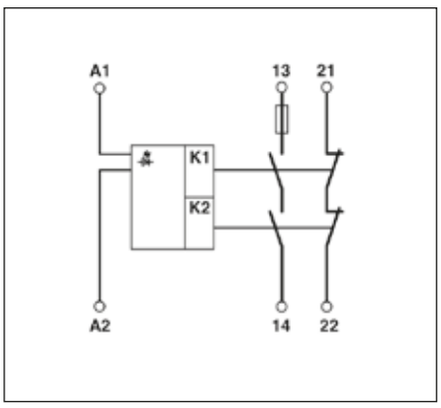

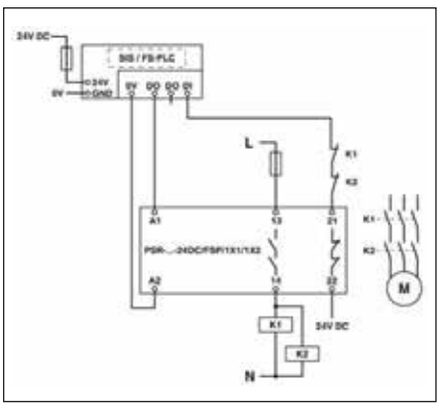

2981978 Örnek bağlantı şeması

Kullanılan emniyet mekanizmaları güvenilir verilerin standart ağ üzerinden aktarılmasını sağlar. Bu esnada bus sistemi emniyet amaçlı herhangi bir görev üstlenmez ve sadece aktarım vasıtası olarak hizmet görür.

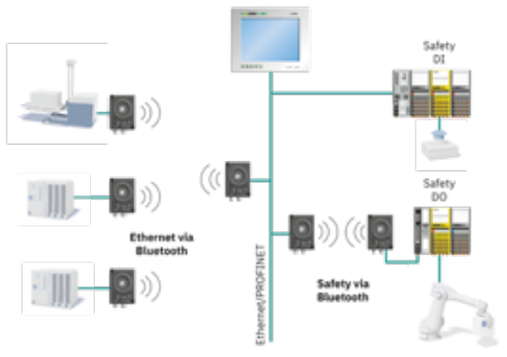

Otomasyon ağına entegre edilebilen SafetyBridge-I/O Modülleri

SafetyBridge-I/O Modülleri, emniyet fonksiyonlarının otomasyon ağı üzerinden denetlenmesi ve analiz edilmesi için geliştirilmiştir. Bu modüller, ek bir emniyet kontrol sistemi veya özel bir safety-bus sistemi gerektirmez. Emniyet bağlantıları, akıllı çıkış modüllerinde işlenir ve veriler, güvenilir giriş modülünden çıkış modülüne özel bir protokol ile güvenli bir şekilde aktarılır. Standart kontrol sistemi, yalnızca emniyet amaçlı olmayan I/O verilerini iki yönlü olarak kopyalar ve emniyet amaçlı görev üstlenmez.

PSR-M-B2-SDI8-SDO4-DO4-SC

PSR-M-EF2-SDI16-SC

PSR-M-GW-PN-SC

IB IL 24 LPSDO 8 V2-PAC

AXL F LPSDO8/3 1F

SİP.NO.	TİP	AÇIKLAMA	AMBALAJ (Ad.)	SATIŞ GRUBU
EMNİYET RÖLELERİ				
KONFİGÜRE EDİLEBİLİR EMNİYET RÖLESİ PSR MODULAR ANA MODÜL				
1104981	PSR-M-B1-SDI8-SDO2-DO2-SC	PSR Modular Konfigüre edilebilir güvenlik rölesi	1	DNA
		8 giriş / 2 çıkış, genişleyebilir (SIL 3)		
1104974	PSR-M-B2-SDI8-SDO4-DO4-SC	PSR Modular Konfigüre edilebilir güvenlik rölesi	1	DNA
		8 giris / 4 çıkış, genişleyebilir(SIL 3)		
1337855	PSR-M-B3-XC-SDI8-SDO4-DO4-PI	PSR Modular Konfigüre edilebilir güvenlik rölesi	1	DNA
		8 giriş / 2 çıkış, genişleyebilir (SIL 3) (Entegre ağ geçidi işlevselliği)		
GENİŞLEME MODÜLLERİ				
1104890	PSR-M-EF1-SDI8-SDO4-DO4-SC	8 Emniyet Giriş,4 Emniyet Çıkış, 4 Reset giriş	1	DNA
1104888	PSR-M-EF2-SDI16-SC	16 Emniyet Giriş	1	DNA
1104885	PSR-M-EF3-SDI12-MAT-SC	12 Emniyet giriş,	1	DNA
1104856	PSR-M-EF4-SDO4-DO4-SC	4 Emniyet çıkış (0,4 A), 4 reset giriş, 4 sinyal çıkış	1	DNA
1104976	PSR-M-EF5-SDO4-2A-DO8-SC	5 Emniyet çıkış (2A), 4 reset giriş, 8 sinyal çıkış	1	DNA
1104985	PSR-M-EF7-SAI4-SC	4 Emniyet analog giriş 0 V ... 10 V; 0 mA veya 4 mA ... 20 mA	1	DNA
1104982	PSR-M-EF6-SDOR4-SC	4 Emniyet röle çıkış , 4 reset giriş	1	DNA
1105522	PSR-M-EF8-SDI8-SDO2-DO2-SC	8 Emniyet giriş ve 2 emniyet çıkış, 2 reset giriş, 2 signal çıkış	1	DNA
1104987	PSR-M-EM1-PROX2-SC	Sıfır hız izleme modülü-NPN/PNP proximity switch için uygun	1	DNA
HABERLEŞME MODÜLLERİ				
1105101	PSR-M-GW-PN-SC	PROFINET haberleşme modülü	1	DNA
1105099	PSR-M-GW-PB-SC	PROFİBUS haberleşme modülü	1	DNA
1105108	PSR-M-GW-MODTCP-SC	Modbus TCP haberleşme modülü	1	DNA
SAFETYBRIDGE VE PROFISAFE I/O MODÜLLERİ				
2700606	IB IL 24 LPSDO 8 V2-PAC	Safetybridge Lojik Modülü	1	DNA
2985688	IB IL 24 PSDI 8-PAC	Giriş Modülü	1	DNA
2985631	IB IL 24 PSDO 8-PAC	Çıkış Modülü	1	DNA
2916493	IB IL 24 PSDO 4/4-PAC	Çıkış Modülü-Pozitif ve Negatif Anahtarlama	1	DNA
2985864	IB IL 24 PSDOR 4-PAC	Röle Modülü	1	DNA
2700994	IB IL 24 PSDI 16-PAC	Griş Modülü 16 I	1	DNA
2701625	IB IL 24 LPSDO 8 V3-PAC	Safetybridge Lojik Modülü V3	1	DNA
2702171	AXL F LPSDO8/3 1F	Axioline Safetybridge Lojik Modülü V3	1	DNA
2702263	AXL F SSDI8/4 1F	Axioline Giriş Modülü 8DI 24V DC	1	DNA
2702264	AXL F SSDO8/3 1F	Axioline Çıkış Modülü 8DO 24V DC	1	DNA
1079241	AXL SE PSDI8/3	8 Kanal Digital input Profisafe modülü	1	DNA
1079231	AXL SE PSDO4/2 2A	4 Kanal 2A Digital Output Profisafe modülü	1	DNA

***Bir safetybridge master modülüne Versiyon 2'de en fazla beş adet, Versiyon 3'de en fazla 16 adet IB IL 24 PSDI 8-PAC (2985688) modülü bağlanabilir.**

PSRmini - Makine emniyet uygulamaları için

Tip	Uygulama						Çıkış kontakları		Emniyet onayı		Genişlik	Bağlantı tipi	
	Acil Stop	Mekanik Kapı Emniyet Switch	Işık bariyeri	Selenoid Emniyet Switch	RFID Emniyet Switch	Reset Fonksiyonu	Açık Kontak	Kapalı Kontak	PL EN ISO 13849-1	SILCL EN 62061		Vidalı bağlantı	Push-in bağlantı
PSR-MS20	X	X	–	X	–	A	1	1 DO	c[1)]	1[1)]	6.8 mm	2904950	–
PSR-MS25	X	X	–	X	–	M	1	1 DO	c[1)]	1[1)]	6.8 mm	2904951	–
PSR-MS30	X	X	–	X	X	A	1	–	e	3	6.8 mm	2904952	–
PSR-MS35	X	X	–	X	X	M	1	–	e	3	6.8 mm	2904953	–
PSR-MS40	X	X	–	–	X	A	1	1 DO	e	3	6.8 mm	2904954	–
PSR-MS45	X	X	–	–	X	M	1	1 DO	e	3	6.8 mm	2904955	–
PSR-MS50	–	X	–	X	–	A	1	1 DO	e	3	6.8 mm	2904956	–
PSR-MS55	–	X	–	X	–	M	1	1 DO	e	3	6.8 mm	2904957	–
PSR-MS60	X	X	X	X	X	A	2	–	e	3	6.8 mm	2904958	–
PSR-MC20	X	X	–	X	–	A/M	3	1 DO	c[1)]	1[1)]	12.5 mm	2700466	2700467
PSR-MC30	X	X	–	X	X	A/M	2	1 DO	e	3	12.5 mm	2700498	2700499
PSR-MC34	X	X	–	X	X	A/M	3	1 DO	e	3	12.5 mm	2700540	2700548
PSR-MC40	X	X	X	X	X	A/M	3	1 DO	e	3	12.5 mm	2700569	2700570
PSR-MC50	–	X	–	X	–	A/M	3	1 DO	e	3	12.5 mm	2700553	2700564

[1)] Uygulamaya bağlı olarak PL e/SILCL 3'e kadar.
A = Otomatik aktivasyon; M = Manuel aktivasyon; DO = Dijital sinyal çıkışı

PSRmini - Proses endüstrisi emniyet uygulamaları için

Tip	Uygulama	Çıkış kontakları		Diagnostik/kanıt testi				Emniyet onayı					Genişlik	Bağlantı tipi	
	Fail-safe kontrolörler için			LED gösterge	A1 aktif hata onayı	Cihaz üzerinde ölçüm	Entegre kilitli kendini deneteleme	SIL IEC 61508/61511	SIL IEC 50156	ATEX / IECEx / Class I Zone 2	G3 ANSI / ISA-S71.04	GL		Vidalı bağlantı	Push-in bağlantı
PSR-PS20		1	1 NC / 1 DO	X	X	X	–	3	3	X	X	X	6.8 mm	2700356	–
PSR-PS21		1	1 NC / 1 DO	X	X	X	–	2	2	X	X	X	6.8 mm	2700357	–
PSR-PS40	Emniyetle bağlantılı duruşlar için (ESD)	1	1 DO	X	–	–	X	3	3	X	X	X	6.8 mm	2700398	–
PSR-PC20		1	1 NC / 1 DO	X	X	X	–	3	3	X	X	X	12.5 mm	2700577	2700578
PSR-PC40		2	1 DO	X	X	–	X	3	3	X	X	X	12.5 mm	2700588	2700589
PSR-PC50	Emniyetle bağlantılı anahtar açmalar için (F&G)	1	1 DO	–	X	X	–	3[1)]	–	X	–	X	17.5 mm	2904664	2904665

EMNİYET ÇÖZÜMLERİ

PSR... FSP..

SİP.NO.	TİP	AÇIKLAMA	AMBALAJ (Ad.)	SATIŞ GRUBU
PROCESS SAFETY				
FAİLSAFE PLC'LER İÇİN ACİL DURUŞ RÖLESİ				
2981978	PSR-SCP- 24DC/FSP/1X1/1X2	SIL3, 1NO kumanda sinyali, 1NC geri besleme sinyali, 24VDC, değiştirilebilir sigortalı	1	DNA
2986575	PSR-SCP- 24DC/FSP2/2X1/1X2	SIL2, 2NO kumanda sinyali, 1NC geri besleme sinyali, 24VDC	1	DNA
2986960	PSR-SCP- 24DC/FSP/2X1/1X2	SIL3, 2NO kumanda sinyali, 1NC geri besleme sinyali, 24VDC	1	DNA

SİP.NO.	TİP	AÇIKLAMA	AMBALAJ (Ad.)	SATIŞ GRUBU
EMNİYET RÖLELERİ				
PSR MİNİ SERİSİ MAKİNE EMNİYETİ				
2904950	PSR-MS20-1NO-1DO-24DC-SC	SILCL1, PLC, 1NO, 1DO, 24 V DC ,Otomatik Aktivasyon	1	DNA
2904951	PSR-MS25-1NO-1DO-24DC-SC	SILCL1, PLC, 1NO, 1DO, 24 V DC Manuel Aktivasyon	1	DNA
2904954	PSR-MS40-1NO-1DO-24DC-SC	SILCL3, PLE, 1NO, 1DO, 24 V DC Otomatik Aktivasyon	1	DNA
2904955	PSR-MS45-1NO-1DO-24DC-SC	SILCL3, PLE, 1NO, 1DO, 24 V DC Manuel Aktivasyon	1	DNA
2904956	PSR-MS50-1NO-1DO-24DC-SC	SILCL3, PLE, 1NO, 1DO, 24 V DC Otomatik Aktivasyon	1	DNA
2904957	PSR-MS55-1NO-1DO-24DC-SC	SILCL3, PLE, 1NO, 1DO, 24 V DC Manuel Aktivasyon	1	DNA
2700466	PSR-MC20-3NO-1DO-24DC-SC	SILCL1, PLC, 1NO, 1DO, 24 V DC ,Manuel/Otomatik Aktivasyon	1	DNA
2700498	PSR-MC30-2NO-1DO-24DC-SC	SILCL3, PLE, 1NO, 1DO, 24 V DC ,Manuel/Otomatik Aktivasyon	1	DNA
PSR MİNİ SERİSİ PROSESS EMNİYETİ				
2700356	PSR-PS20-1NO-1NC-24DC-SC	SIL3,1NO,1NC/DO, 24V DC	1	DNA
2700357	PSR-PS21-1NO-1NC-24DC-SC	SIL2,1NO,1NC/DO, 24V DC	1	DNA
2700398	PSR-PS40-1NO-1DO-24DC-SC	SIL3,1NO,1DO, 24V DC	1	DNA
2700577	PSR-PC20-1NO-1NC-24DC-SC	SIL3,1NO,1NC/1DO, 24V DC	1	DNA
2700588	PSR-PC40-2NO-1DO-24DC-SC	SIL3,2NO,1NC/1DO, 24V DC	1	DNA

Fonksiyonel güvenlik

Phoenix Contact, SIL sertifikalı güvenlik ürünleri sunarak işlevsel güvenliği kolaylaştırır. Modüller kolayca kurulup yapılandırılabilir. Sertifikalı güvenlik uzmanlarımızın sunduğu kapsamlı hizmetlerle, tüm makine güvenliği gereksinimlerinizi karşılamanıza yardımcı oluruz.

Ürün Broşürü

Emniyet switches
RFID teknolojisine sahip temassız emniyet anahtarlarımızı, akıllı güvenlik kapısı ve pozisyon izleme için kullanın.

Emniyet röle modülleri
Uygulamanız yalnızca az sayıda emniyet fonksiyonu gerektiriyorsa, kullanımınıza sunulan geniş bir emniyet rölesi, güvenli sinyal dönüştürücü ve güvenli motor yol verici seçeneği bulunmaktadır.

Konfigüre edilebilir emniyet sistemleri
Uygulamanız yalnızca az sayıda emniyet fonksiyonu gerektiriyorsa, kullanımınıza sunulan geniş bir emniyet rölesi, güvenli sinyal dönüştürücü ve güvenli motor yol verici seçeneği bulunmaktadır.

SERİ ARAYÜZ DÖNÜŞTÜRÜCÜLER VE HABERLEŞME KONNEKTÖRLERİ

GW DS1

GW MODBUS TCP/RTU 1E/2DB9

GW PN/DP 1E/1DB9

PROTOKOL ÇEVİRİCİLER

SİP.NO.	TİP	AÇIKLAMA	AMBALAJ (Ad.)	SATIŞ GRUBU
1182119	GW DS1	1x Modbus RTU (or ASCII)- 1x Modbus TCP	1	DNC
2702758	GW DEVICE SERVER 1E/1DB9	1x Serial data (RS-232/422/485)- 1x Ethernet	1	DNC
2702760	GW DEVICE SERVER 1E/2DB9	2x Serial data (RS-232/422/485)- 1x Ethernet	1	DNC
2702764	GW MODBUS TCP/RTU 1E/1DB9	1x Modbus RTU (or ASCII)- 1x Modbus TCP	1	DNC
2702765	GW MODBUS TCP/RTU 1E/2DB9	2x Modbus RTU (or ASCII)- 1x Modbus TCP	1	DNC
2316365	GW PL DP/MODBUS	Modbus/RTU to PROFIBUS DP protocol converter	1	DNC
1105707	GW PN/MODBUS 1E/1DB9	Profinet <> Modbus TCP/RTU protokol çevirici	1	DNC
1108712	GW PN/DP 1E/1DB9	Profinet <> Profibus protokol çevirici	1	DNC
2702233	GW PL ETH/UNI-BUS	Modüler HART Gateway için Haberleşme Modülü PROFINET,MODBUS TCP,OPCUA,HART IP	1	DNC
YENİ 1329819	MC 1000-MM LC	100Base-TX, LC fiber optik bağlantılı (1310 nm) fiber optik dönüştürücü		

PSI-REP-PROFIBUS/12MB

REPEATER'LAR VE SERİ PROTOKOL ÇEVİRİCİLERİ

2708863	PSI-REP-PROFIBUS/12MB	Profibus için Repeater 12MB'e kadar	1	DNC
2313096	PSI-REP-RS485W2	2 telli RS485 için Repeater	1	DNC
2744429	PSM-ME-RS485/RS485-P	RS485 repeater, 2 telli, Profibus, Modbus uyumlu	1	DNC
2744461	PSM-ME-RS232/RS232-P	RS232 izolasyon modülü	1	DNC
2744458	PSM-ME-RS232/TTY-P	RS232/TTY dönüştürücü	1	DNC
2744416	PSM-ME-RS232/RS485-P	RS232/RS485-RS422 2 telli dönüştürücü	1	DNC

2313708

2313944

2902317

CAN

SUBCON-PLUS-

SUBCON 9/M-SH

PROFİBUS KONNEKTÖRLER

2313698	SUBCON-PLUS-PROFIB/90/SC	Profibus konnektörü 90° (vidalı)	1	DNC
2313708	SUBCON-PLUS-PROFIB/90/PG/SC	Profibus konnektörü 90° programlama girişli (vidalı)	1	DNC
2313672	SUBCON-PLUS-PROFIB/90/IDC	Profibus konnektörü 90° (sıkıştırmalı)	1	DNC
2313685	SUBCON-PLUS-PROFIB/90/PG/IDC	Profibus konnektörü 90° programlama girişli (sıkıştırmalı)	1	DNC
2708232	SUBCON-PLUS-PROFIB/SC2	Profibus konnektörü 35° açılı (vidalı)	1	DNC
2708245	SUBCON-PLUS-PROFIB/PG/SC2	Profibus konnektörü 35° programlama girişli (vidalı)	1	DNC
2744380	SUBCON-PLUS-PROFIB/AX/SC2	Profibus konnektörü dikey bağlantı (vidalı)	1	DNC
2744623	PSM-STRIP-FC/PROFIB	Profibus kablosu soyma aleti	1	ABN
2744652	PSM-CABLE-PROFIB/FC	Profibus kablosu, 1 metre	1	DNC
2902318	SUBCON-PLUS-PROFIB/90/M12	Profibus konnektörü 90° M12 bağlantılı	1	DNC
2902317	SUBCON-PLUS-PROFIB/90/PG/M12	Profibus konnektörü 90° programlama girişli, M12 bağlantılı	1	DNC
2902320	SUBCON-PLUS-PROFIB/35/M12	Profibus konnektörü 35° M12 bağlantılı	1	DNC
2902319	SUBCON-PLUS-PROFIB/35/PG/M12	Profibus konnektörü 35° programlama girişli, M12 bağlantılı	1	DNC
2902321	SUBCON-PLUS-PROFIB/AX/M12	Profibus konnektörü dikey bağlantı, M12 bağlantılı	1	DNC

D-SUB KONNEKTÖRLER

2761499	SUBCON 9/F-SH	D-SUB konnektör 9 pinli dişi, vida bağlantılı, IP20	1	DNC
2761509	SUBCON 9/M-SH	D-SUB konnektör 9 pinli erkek, vida bağlantılı, IP20	1	DNC
2761596	SUBCON 15/F-SH	D-SUB konnektör 15 pinli dişi, vida bağlantılı, IP20	1	DNC
2761606	SUBCON 15/M-SH	D-SUB konnektör 15 pinli erkek, vida bağlantılı, IP20	1	DNC
2761619	SUBCON 25/F-SH	D-SUB konnektör 25 pinli dişi, vida bağlantılı, IP20	1	DNC
2761622	SUBCON 25/M-SH	D-SUB konnektör 25 pinli erkek, vida bağlantılı, IP20	1	DNC

TC EXTENDER 2001 ETH-2S

SİP.NO.	TİP	AÇIKLAMA	AMBALAJ (Ad.)	SATIŞ GRUBU

MODEM ÇÖZÜMLERİ

SHDSL MODEM ÇÖZÜMLERİ

2702409	TC EXTENDER 2001 ETH-2S	SHDSL Ethernet sabit hat modemi 2 veya 4 telli iletken kablo ile kullanılabilir (telefon hatlarıyla kullanılamaz)	1	DNC

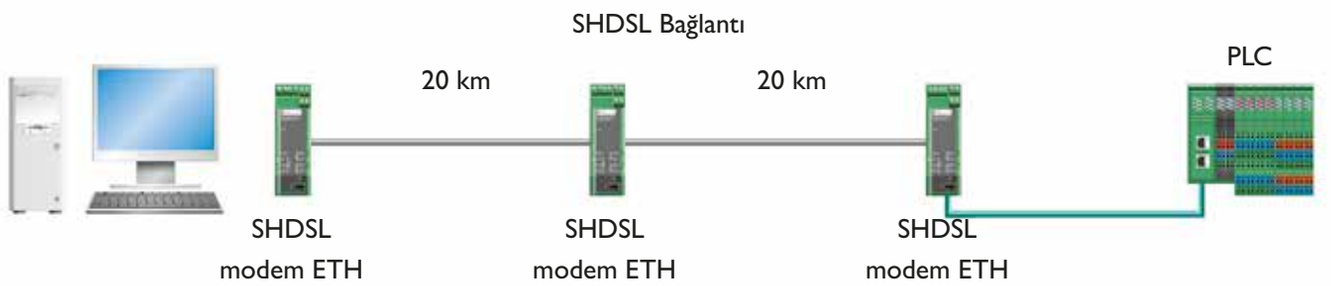

TC MOBILE ...

SMS RÖLE ÇÖZÜMLERİ

1038567	TC MOBILE I/O X200-4G	4G SMS ile izleme ve kontrol ünitesi, e-mail gönderimi, 4 DI/4 DO/2AI 10..60VDC besleme, anten için GSM antenleri kısmına bakınız.	1	DNC
1038568	TC MOBILE I/O X200-4G AC	4G SMS ile izleme ve kontrol ünitesi, e-mail gönderimi, 4 DI/4 DO 230 VAC besleme, anten için GSM antenleri kısmına bakınız.	1	DNC

TC ROUTER 5004T -...

ENDÜSTRİYEL GSM MODEM ÇÖZÜMLERİ

1234352	TC ROUTER 4002T-4G EU	4G Modem, 2 ethernet port,Firewall, NAT, IPsec ve OpenVPN desteği, 2 anten girişi, SMS ve e-mail iletimi, 4xDI, 2xDO	1	DNC
1234353	TC ROUTER 4102T-4G EU WLAN	4G Modem, 2 ethernet port, WLAN ,Firewall, NAT, IPsec ve OpenVPN desteği, 2 anten girişi, SMS ve e-mail iletimi, 4xDI, 2xDO	1	DNC
1234354	TC ROUTER 4202T-4G EU WLAN	4G Modem, Rs232/Rs485 2 Ethernet port, WLAN ,Firewall, NAT, IPsec ve OpenVPN desteği, 2 anten girişi, SMS ve e-mail iletimi, 4xDI, 2xDO	1	DNC
1439475	TC ROUTER 5004T-5G EU	5G modem, 4 ethernet port, Firewall, NAT, IPsec ve OpenVPN, SMS ve e-mail iletimi, 4 DI, 2 DO	1	DNC

ANTI OMNI 0671-03

GSM ANTENLERİ

1396316	ANT-OMNI-0671-01	0,6 GHz ... 7,1 GHz, 1 dBi ... 3 dBi, N (dişi)	1	DNC
1396318	ANT-OMNI-0671-02	0,6 GHz ... 7,1 GHz, 2 dBi ... 4 dBi, N (dişi)	1	DNC
1565400	ANT-OMNI-0671-03	0,6 GHz ... 7,1 GHz, 1 dBi ... 2 dBi, SMA (erkek)	1	DNC

NBC-COX-CNM...

GSM ANTEN KABLOLARI

1340139	NBC-COX-CNM/0.5-S/COX-CKM	0,5m Anten kablosu N(m) -> SMA(m)	1	DNC
1340143	NBC-COX-CNM/1.0-M/COX-CKM	1m Anten kablosu N(m) -> SMA(m)	1	DNC
1340144	NBC-COX-CNM/3.0-M/COX-CKM	3m Anten kablosu N(m) -> SMA(m)	1	DNC
1340147	NBC-COX-CNM/5.0-M/COX-CKM	5m Anten kablosu N(m) -> SMA(m)	1	DNC

RS-485 RS-422 RS-232 PROFIBUS Modbus INTERBUS CANopen DeviceNet

PSI-MOS...

PSI-MOS...

SİP.NO.	TİP	AÇIKLAMA	AMBALAJ (Ad.)	SATIŞ GRUBU
FİBER OPTİK İLETİŞİM MODÜLLERİ				
FİBER OPTİK ÇÖZÜMLERİ				
RS 232-FİBER				
2708368	PSI-MOS-RS232/FO 660 E	RS232/FO dönüştürücü, POF ve HCS kablolar için E modülü	1	DNC
2708371	PSI-MOS-RS232/FO 850 E	RS232/FO dönüştürücü, MM ve HCS kablolar için E modülü	1	DNC
2708588	PSI-MOS-RS232/FO1300 E	RS232/FO dönüştürücü, Cam fiber için multimode veya singlemode için E modülü	1	DNC
			1	DNC
RS 485 (İKİTELLİ)-FİBER				
2708300	PSI-MOS-RS485W2/FO 660 T	RS485 2 telli/FO dönüştürücü, POF ve HCS kablolar için T modülü	1	DNC
2708313	PSI-MOS-RS485W2/FO 660 E	RS485 2 telli/FO dönüştürücü, POF ve HCS kablolar için E modülü	1	DNC
2708326	PSI-MOS-RS485W2/FO 850 T	RS485 2 telli/FO dönüştürücü, MM ve HCS kablolar için T modülü	1	DNC
2708339	PSI-MOS-RS485W2/FO 850 E	RS485 2 telli/FO dönüştürücü, MM ve HCS kablolar için E modülü	1	DNC
2708562	PSI-MOS-RS485W2/FO1300 E	RS485 2 telli/FO dönüştürücü, Cam fiber için multimode veya singlemode için E modülü	1	DNC
PROFIBUS-FİBER				
2708287	PSI-MOS PROFIB/FO 660 T	PROFIBUS/FO dönüştürücü, POF ve HCS kablolar için T modülü	1	DNC
2708290	PSI-MOS PROFIB/FO 660 E	PROFIBUS/FO dönüştürücü, POF ve HCS kablolar için E modülü	1	DNC
2708261	PSI-MOS PROFIB/FO 850 T	PROFIBUS/FO dönüştürücü, MM ve HCS kablolar için T modülü	1	DNC
2708274	PSI-MOS PROFIB/FO 850 E	PROFIBUS/FO dönüştürücü, MM ve HCS kablolar için E modülü	1	DNC
2708892	PSI-MOS-PROFIB/FO1300 T	PROFIBUS/FO dönüştürücü, Cam fiber için multimode veya singlemode T modülü	1	DNC
2708559	PSI-MOS-PROFIB/FO1300 E	PROFIBUS/FO dönüştürücü, Cam fiber için multimode veya singlemode E modülü	1	DNC
AKSESUARLAR				
2709561	ME 17,5 TBUS 1,5/5-ST-3,81 GN	Besleme gerilimi ve data sinyalini köprülemek için DIN ray konnektörü. (iki adet gereklidir.)	10	ACH

ILB BT ADIO MUX-OMNI

SİP.NO.	TİP	AÇIKLAMA	AMBALAJ (Ad.)	SATIŞ GRUBU
BLUETOOTH HABERLEŞME				
BLUETOOTH MUX I/O ÇÖZÜMLERİ				
2884208	ILB BT ADIO MUX-OMNI	16DI/16DO/2AI/2AO, OMNI anten tipi, maks.80 m.	1	DNC
2702875	ILB BT ADIO MUX	16DI/16DO/2AI/2AO,antensiz	1	DNC

- Kutu içinde 2 modül set halinde bulunmaktadır.
  (ILB BT ADIO MUX-OMNI kutusu içinde 2 anten bulunmaktadır.)
- Programlama veya ayarlama gerektirmez. Kutudan çıktığı gibi enerji verilip çalıştırılabilir.
- 16xDI ve 2xAI **çift yönlü** olarak aktarılır.
- Haberleşme update süresi 20 ms. civarındadır.
- Çevresindeki Bluetooth veya WLAN sistemlerden etkilenmez.
- Bluetooth 4.0 teknolojisi kullanılmaktadır.
- Omnidirectional anten ile 100 metre, panel anten ile 400 metre iletişim mesafesi mümkündür.

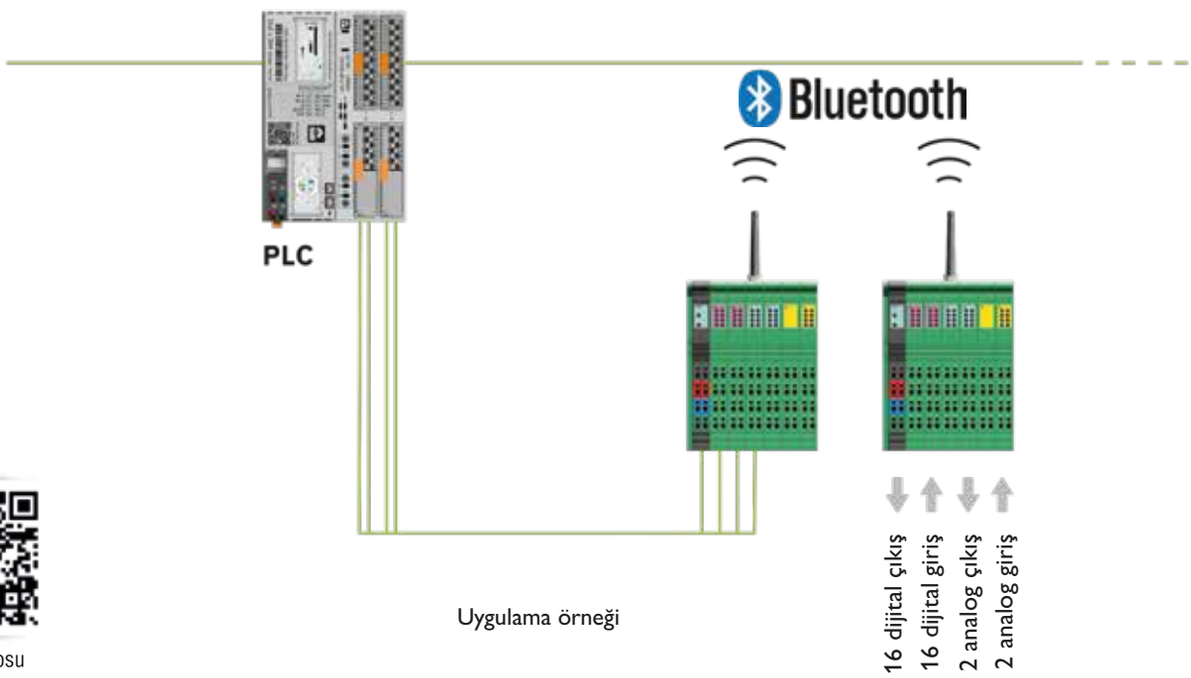

ürün videosu

Uygulama örneği

TRUSTED WIRELESS
Kablosuz Haberleşme Sistemi

Trusted Wireless teknolojisi sayesinde I/O bilgilerini ve seri haberleşme verilerinizi uzak mesafelere taşıyabilirsiniz.

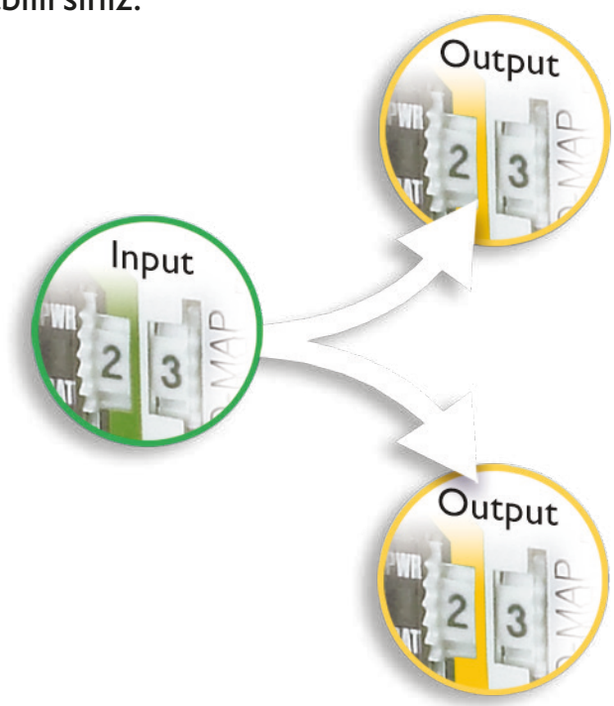

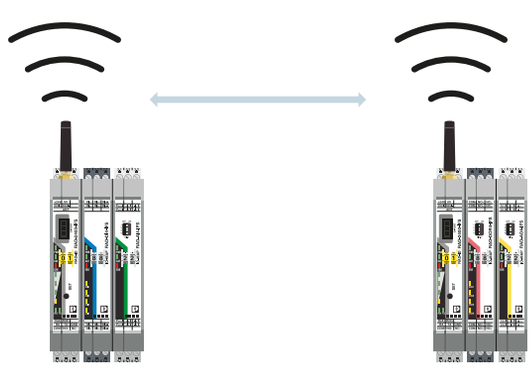

Noktadan noktaya

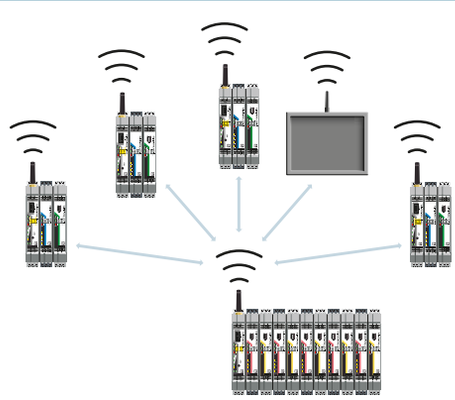

Yıldız topolojisi

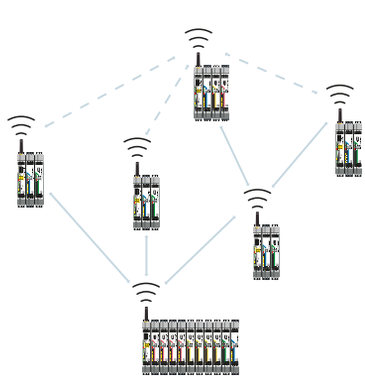

Mesh topolojisi

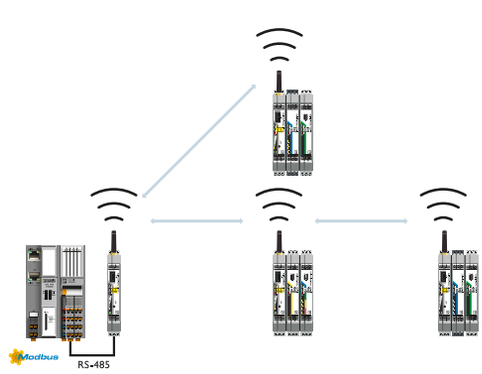

I/O bilgilerinin iletilmesi

RAD-2400-IFS

RAD-DAIO6-IFS

RAD-CONF-RF3

TRUSTED WIRELESS 2.0 KABLOSUZ HABERLEŞME

SİP.NO.	TİP	AÇIKLAMA	AMBALAJ (Ad.)	SATIŞ GRUBU
HABERLEŞME MODÜLÜ				
2901541	RAD-2400-IFS	2400 MHz kablosuz haberleşme modülü, RS-232 RS-485 (2-wire) arayüzü, RSMA (female) anten adaptörü	1	DNC
2904909	RAD-868-IFS	868 MHz kablosuz haberleşme modülü, RS-232, RS-485 (2-wire) arayüzü, RSMA (female) anten adaptörü	1	DNC
GİRİŞ ÇIKIŞ MODÜLLERİ				
2901535	RAD-DI4-IFS	Genişleme modülü, 4 dijital giriş (0…250 V AC/DC)	1	DNC
2901539	RAD-DI8-IFS	Genişleme modülü, 8 dijital giriş (0…30 VDC) veya 2 pals giriş (0...100 Hz, sadece PLC/Modbus RTU Modunda) *DI veya Counter modu DIP siviç ile seçilir.	1	DNC
2902811	RAD-DO8-IFS	Genişleme modülü, 8 dijital transistör çıkış	1	DNC
2901536	RAD-DOR4-IFS	Genişleme modülü, 4 dijital röle çıkışı (6 A, 250 V AC/ 24 V DC)	1	DNC
2901533	RAD-DAIO6-IFS	Genişleme modülü, 2 dijital giriş/çıkış (0…250 V AC/DC) ve 1 analog giriş (0/4…20 mA) ve çıkış (0/4…20 mA, 0…10 V)	1	DNC
2901537	RAD-AI4-IFS	Genişleme modülü, 4 analog giriş (0/4 mA ... 20 mA)	1	DNC
2901538	RAD-AO4-IFS	Genişleme modülü, 4 analog çıkış (0/4 mA ... 20 mA)	1	DNC
2904035	RAD-PT100-4-IFS	Genişleme modülü, 4 PT100 giriş (2 veya 3 telli, -50°C ... +250°C)	1	DNC
AKSESUARLAR				
2902814	RAD-CONF-RF3	Network ID, RF band 3	1	DNC
2902815	RAD-CONF-RF5	Network ID, RF band 5	1	DNC
2902816	RAD-CONF-RF7	Network ID, RF band 7	1	DNC
2902828	RAD-MEMORY	Konfigürasyon belleği	1	DNC
2903447	RAD-CABLE-USB	Programlama kablosu	1	DNC
2709561	ME 17,5 TBUS 1,5/5-ST-3,81 GN	Haberleşme modülü ile genişleme modüllerini köprüleyen DIN ray adaptörü	10	ACH

ürün videosu

2701362

2701358

AKSESUARLAR

ANTENLER

SİP.NO.	TİP	AÇIKLAMA	AMBALAJ (Ad.)	SATIŞ GRUBU
2701408	ANT-OMNI-2459-02	Omni Anten, 2.4 GHz, 2.5dBi, N(m), IP68	1	DNN
2701362	RAD-ISM-2400-ANT-OMNI-2-1-RSMA	Omni Anten, 2.4 GHz, 2dBi, 1.5 m kablolu, RSMA (male), IP65	1	DNN
2701358	RAD-ISM-2400-ANT-VAN-3-0-RSMA	Omni Anten vandalizm korumalı, 2.4GHz, 3dBi, IP55, 1.5 m kablolu, RSMA (male)	1	DNN
2885919	RAD-ISM-2400-ANT-OMNI-6-0	OMNI anten, 2.4GHz, 6dBi, N(f)	1	DNN
2701186	ANT-DIR-2459-01	Panel Anten, 2.4GHz, 9 dBi, N (f), IP67	1	DNN
2702136	ANT-OMNI-868-01	Omni Anten, 868MHz, 4dBi, N(f), IP67, tuzlu suya dayanıklı	1	DNC
2702137	ANT-DIR-868-01	Panel Anten, 868MHz, 3.5dBi, N(f), IP67	1	DNC
5606614	RAD-ISM-900-ANT-YAGI-10-N	Yagi yönlü anten, 12dBi, N(f), IP65	1	DNC

2701186

2885919

5606614

2903265

2701402

2838490

ANTEN KABLOLARI

1340123	RAD-CAB-EF393-3M	3m Anten kablosu N (m) -> N (m)	1	DNN
1340124	RAD-CAB-EF393-5M	5m Anten kablosu N (m) -> N (m)	1	DNN
1340125	RAD-CAB-EF393-10M	10m Anten kablosu N (m) -> N (m)	1	DNN
1340126	RAD-CAB-EF393-15M	15m Anten kablosu N (m) -> N (m)	1	DNN
2903263	RAD-PIG-RSMA/N-0.5	0,5m Anten kablosu N (m) -> RSMA (m)	1	DNC
2903264	RAD-PIG-RSMA/N-1	1m Anten kablosu N (m) -> RSMA (m)	1	DNC
2903265	RAD-PIG-RSMA/N-2	2m Anten kablosu N (m) -> RSMA (m)	1	DNC
2903266	RAD-PIG-RSMA/N-3	3m Anten kablosu N (m) -> RSMA (m)	1	DNC
2702140	RAD-PIG-RSMA/N-5	5m Anten kablosu N (m) -> RSMA (m)	1	DNC

ANTEN ADAPTÖRLERİ VE YILDIRIM KORUMA

2702198	BAR-ANT-N-N-EX	Ex anten bariyeri, 0.7GHz ... 6GHz, IP65	1	DNC
2701402	RAD-PIG-EF316-N-RSMA	Dönüştürücü kablo N(f) -> RSMA(m)	1	DNN
2838490	CN-LAMBDA/4-5.9-BB	2.4 GHz ... 7.6 GHz Yıldırım Koruma N(f) -> N(f)	1	CL3
2801057	CN-LAMBDA/4-2.25-BB	0.8 GHz ... 2.25 GHz Yıldırım Koruma N(f) -> N(f)	1	CL3
2803166	CN-UB-70DC-6-BB	868MHz Yıldırım Koruma N(f) -> N(f)	1	CL3
2903182	RAD-TAPE-SV-19-3	İzolasyon bandı 3m	1	DNN

TRUSTED WIRELESS 2.0 HAZIR ANTEN SEÇİM TABLOSU

2.4 GHz için OMNI Anten 6 dBi

RAD-ISM-2400-ANT-OMNI-6-0
Sip. No: **2885919**
2,4 GHz
Aksesuarlar dahil
IP55, N (f)

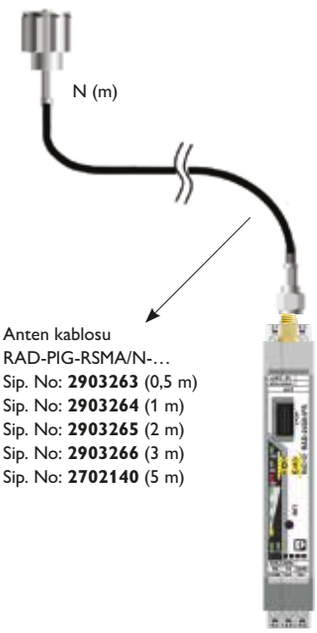

2.4 GHz için OMNI Anten 6 dBi - Harici ortam

RAD-ISM-2400-ANT-OMNI-6-0
Sip. No: **2885919**
2,4 GHz
Aksesuarlar dahil
IP55, N (f)

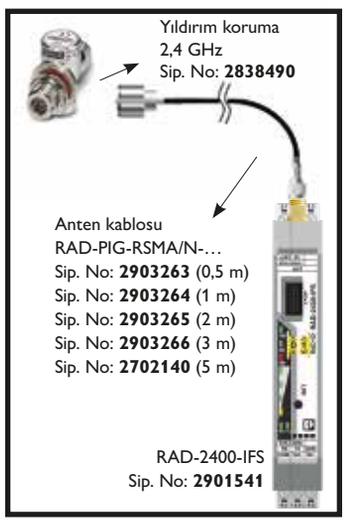

2.4 GHz için Panel Anten 9 dBi

ANT-DIR-2459-01
Sip. No: **2701186**
2,4 GHz
9 dBi panel anten
Aksesuarlar dahil
IP67, N (f)

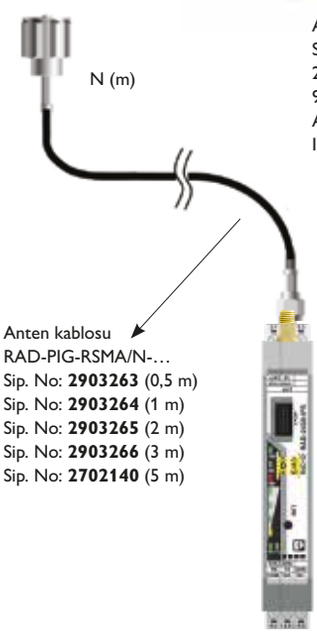

2.4 GHz için Panel Anten 9 dBi - Harici ortam

ANT-DIR-2459-01
Sip. No: **2701186**
2,4 GHz
9 dBi panel anten
Aksesuarlar dahil
IP67, N (f)

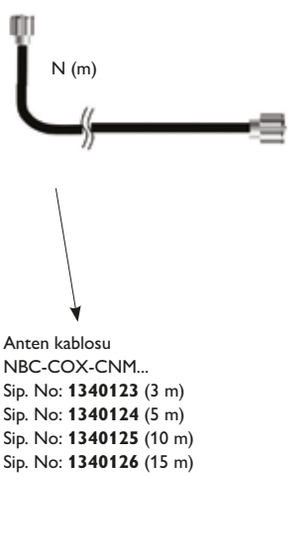

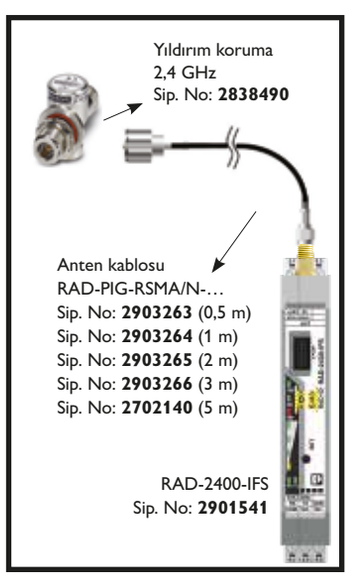

TRUSTED WIRELESS 2.0 HAZIR ANTEN SEÇİM TABLOSU

2.4 GHz için OMNI Anten 2 dBi

RAD-ISM-2400-ANT-OMNI-2-1-RSMA
Sip. No: **2701362**
2.4 GHz
1,5m kablo dahil
IP65

RSMA (m)

RSMA (f)
konnektör

RAD-2400-IFS
Sip No: **2901541**

2.4 GHz için OMNI Vandal Anten 3 dBi

RAD-ISM-2400-ANT-VAN-3-0-RSMA
Sip. No: **2701358**
2.4 GHz
1,5m kablo dahil
IP55

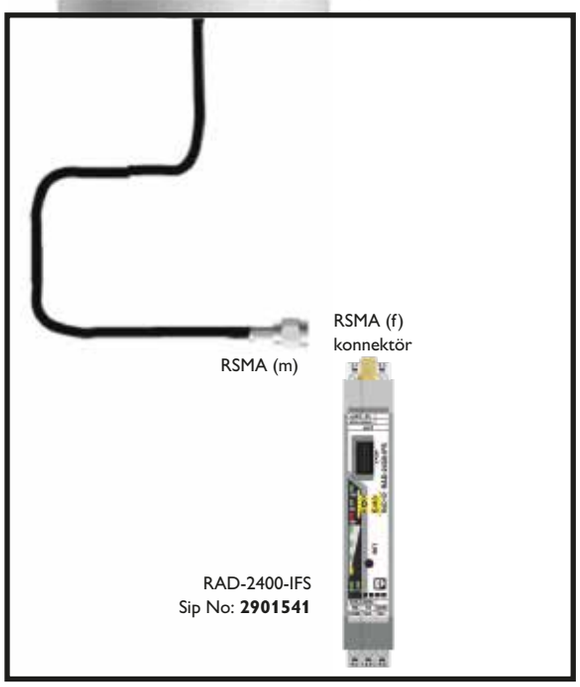

RSMA (f)
konnektör

RSMA (m)

RAD-2400-IFS
Sip No: **2901541**

2.4 GHz için OMNI Anten 2,5 dBi

ANT-OMNI-2459-02
Sip. No: **2701408**
2.4 & 5 GHz
N (m) konnektör
IP68

N (f) konnektör

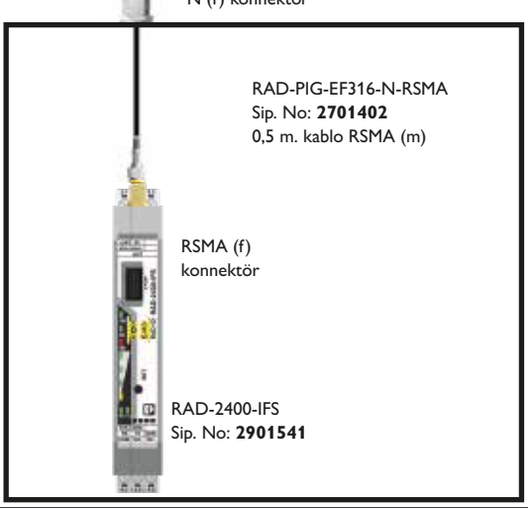

RAD-PIG-EF316-N-RSMA
Sip. No: **2701402**
0,5 m. kablo RSMA (m)

RSMA (f)
konnektör

RAD-2400-IFS
Sip. No: **2901541**

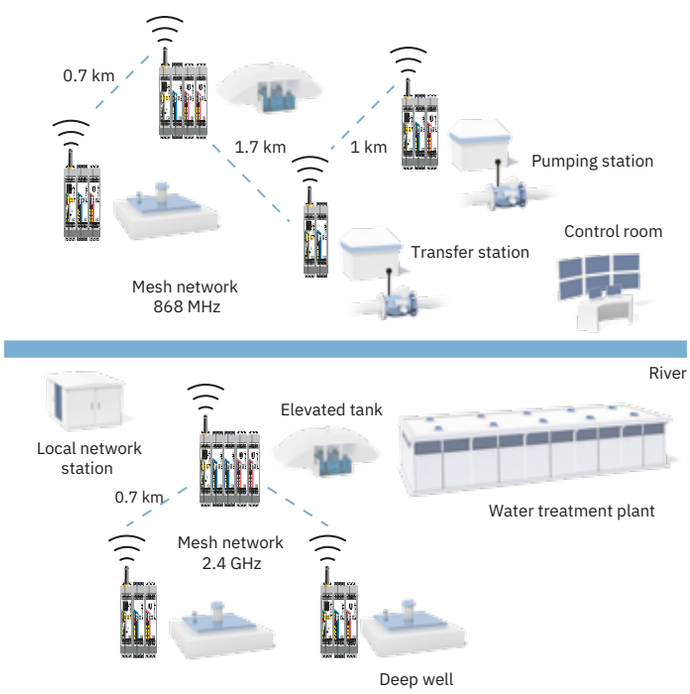

TRUSTED WIRELESS

TRUSTED WIRELESS 2.0 HAZIR ANTEN SEÇİM TABLOSU

868 MHz için OMNI Anten 4 dBi

ANT-OMNI-868-01
Sip. No: **2702136**
868 MHz
4 dBi OMNI anten
Aksesuarlar dahil
Tuzlu suya dayanıklı
IP67, N (f)

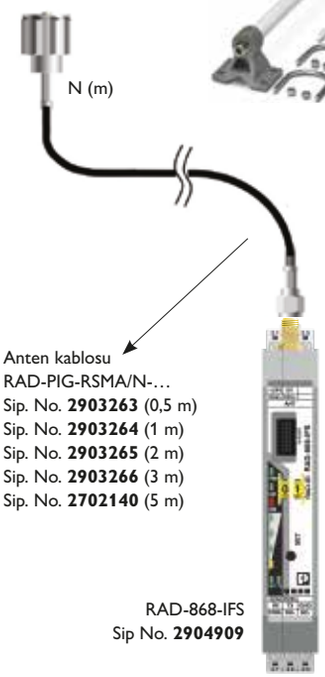

868 MHz için OMNI Anten 4 dBi - Harici ortam

ANT-OMNI-868-01
Sip. No: **2702136**
868 MHz
4 dBi OMNI anten
Aksesuarlar dahil
Tuzlu suya dayanıklı
IP67, N (f)

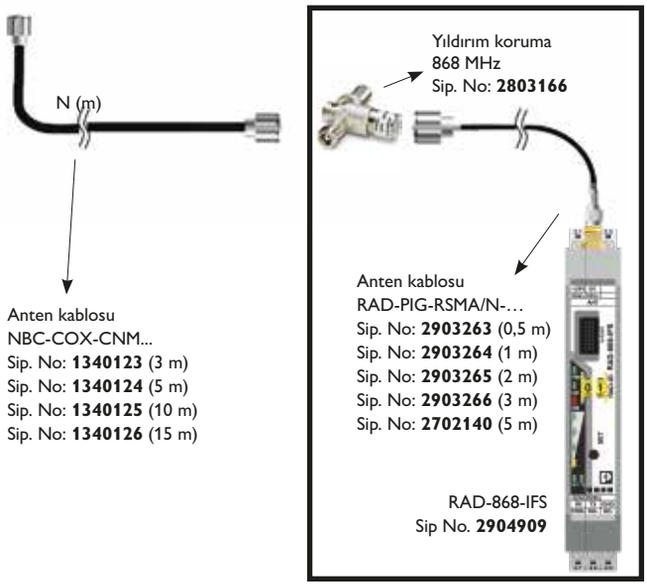

868 MHz için Panel Anten 3,5 dBi

ANT-DIR-868-01
Sip. No: **2702137**
868 MHz
3,5 dBi panel anten
Aksesuarlar dahil
IP67, N (f)

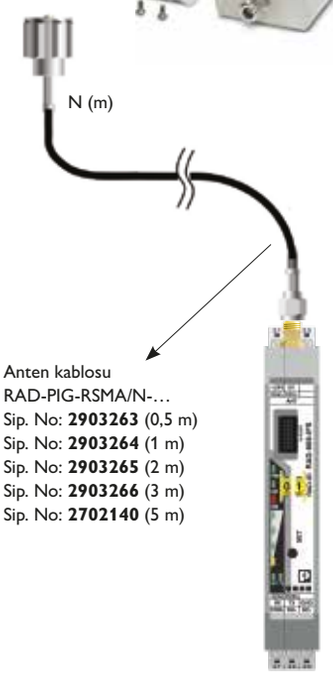

868 MHz için Panel Anten 3,5 dBi - Harici ortam

ANT-DIR-868-01
Sip. No: **2702137**
868 MHz
3,5 dBi panel anten
Aksesuarlar dahil
IP67, N (f)

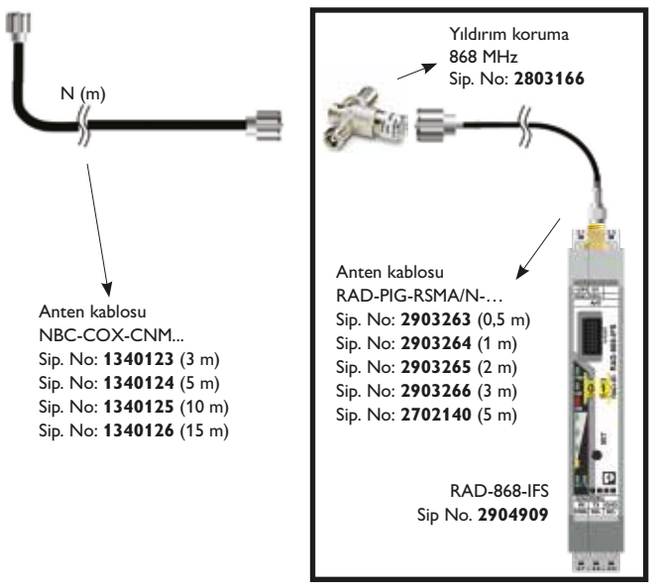

ANTEN YERLEŞİMİ

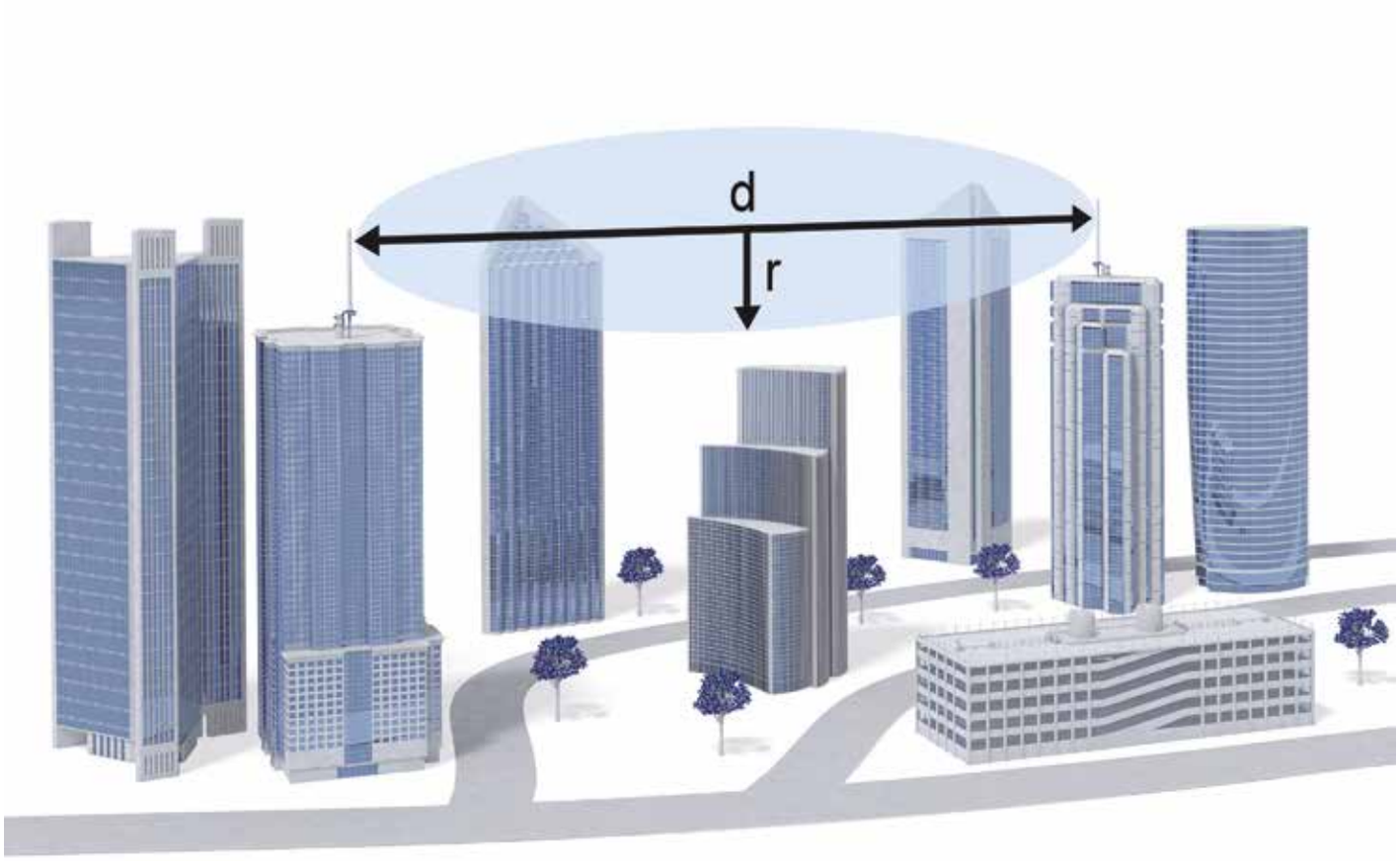

Şekil : Fresnel-Zone

Tablo : Fresnel-Zone / Anten yüksekliği tablosu

Wireless haberleşme mesafesi (d)	Anten yüksekliği 868 MHz (r)	Anten yüksekliği 2.4 GHz (r)
1 km	9 m	5,5 m
2 km	13 m	8 m
4 km	18,5 m	11 m
10 km	29 m	-

Wireless cihazların haberleşmesini istediğimiz mesafelerde Fresnel-Zone adı verilen bölge içerisinde herhangi bir fiziksel engelin bulunması önerilmemektedir. Dolayısıyla uygun bir Fresnel-Zone oluşturabilmek için tabloda belirtilen örnek mesafeler için verilmiş anten yükseklikleri gerekmektedir. Cihazların montajı yapılmadan önce bu değerler gözönünde bulundurulmalıdır.

UYARI: Kablosuz haberleşme modüllerinin konfigürasyonu yapılırken en kötü ortam şartları gözönüne alınarak sistem konfigürasyonu oluşturulmalı ve mutlaka saha testleri yapılmalıdır.

FL SWITCH SFNB 5TX

SİP.NO.	TİP	AÇIKLAMA	AMBALAJ (Ad.)	SATIŞ GRUBU
YÖNETİMSİZ ETHERNET SWITCHLER				
SFNB SERİSİ 10/100 MBPS SWİTCH'LER -10 / +60°C				
2891001	FL SWITCH SFNB 5TX	5 RJ45 port, 24VDC besleme	1	DNN
2891002	FL SWITCH SFNB 8TX	8 RJ45 port, 24VDC besleme	1	DNN

FL SWITCH 1924

RACK TİPİ YÖNETİLEMEYEN SWİTCHLER				
2891041	FL Switch 1824	24 RJ4510/100 MBit/s,100-240 AC besleme 19'' Rack tipi	1	DNN
2891057	FL Switch 1924	24 RJ45 10/100/1000 MBit/s ,100-240 AC besleme 19'' Rack tipi	1	DNN

FL SWITCH 1708

IP 67 SWİTCH				
2700200	FL SWITCH 1605 M12	5 M12 port 10/100 Mbps	1	DNN
1196228	FL SWITCH 1708	8 M12 port 10/100/1000 Mbps	1	DNN
1106616	FL SWITCH 2608 PN	8 M12 port 10/100 MBit/s, PROFINET 10/100Mbps,Yönetilebilir	1	DNN
1106500	FL SWITCH 2608	8 M12 port 10/100 MBit/s, 10/100Mbps,Yönetilebilir	1	DNN
1106615	FL SWITCH 2708	8 M12 port 10/100/1000 MBit/s, 10/100Mbps,Yönetilebilir	1	DNN

GALVANİK ETHERNET İZOLATÖRLERİ				
2313915	FL ISOLATOR 1000-RJ/RJ	1GBit için 4kV'luk galvanik izolatör	1	DNC
2313931	FL ISOLATOR 100-RJ/RJ	100MBit için 4kV'luk galvanik izolatör	1	DNC

FL SWITCH 1016N

FL SWITCH 1104N-SFP

FL SWITCH 1005NT

FL SWITCH 1024T

FL SWITCH 1012NT-2SFP

SİP.NO.	TİP	AÇIKLAMA	AMBALAJ (Ad.)	SATIŞ GRUBU
1000 SERİSİ YÖNETİMSİZ ETHERNET SWITCH'LER				
1085039	FL SWITCH 1005N	5 RJ45 Port 10/100 Mbps, 24VDC besleme	1	DNN
1085256	FL SWITCH 1008N	8 RJ45 Port 10/100 Mbps, 24VDC besleme	1	DNN
1085254	FL SWITCH 1105N	5 RJ45 Port 10/100/1000 Mbps, 24VDC besleme	1	DNN
1085243	FL SWITCH 1108N	8 RJ45 Port 10/100/1000 Mbps, 24VDC besleme	1	DNN
1085255	FL SWITCH 1016N	16 RJ45 Port 10/100 Mbps, 24VDC besleme	1	DNN
1084159	FL SWITCH 1004N-FX	4 RJ45 Port 10/100 Mbps,1 FO Port 10/100 Mbps	1	DNN
1085179	FL SWITCH 1004N-FX ST	4 RJ45 Port 10/100 Mbps,1 FO Port 10/100 Mbps, ST Port	1	DNN
1085214	FL SWITCH 1004N-FX SM	4 RJ45 Port 10/100 Mbps,1 FO SM Port 10/100 Mbps	1	DNN
1085177	FL SWITCH 1004N-SFX	4 RJ45 Port 10/100 Mbps,1 SFP Port 10/100 Mbps	1	DNN
1085173	FL SWITCH 1104N-SFP	4 RJ45 Port 10/100/1000 Mbps,1 SFP Port 100/1000 Mbps	1	DNN
1085176	FL SWITCH 1005N-2SFX	5 RJ45 Port 10/100 Mbps,2 SFP Port 10/100 Mbps	1	DNN
1085171	FL SWITCH 1105N-2SFP	5 RJ45 Port 10/100/1000 Mbps,2 SFP Port 10/100/1000 Mbps	1	DNN
1000 SERİSİ GENİŞ SICAKLIK ARALIKLI YÖNETİMSİZ SWITCH'LER -40°C ... +75°C				
1085170	FL SWITCH 1005NT	5 RJ45 Port 10/100 Mbps	1	DNN
1085165	FL SWITCH 1008NT	8 RJ45 Port 10/100 Mbps	1	DNN
1085163	FL SWITCH 1105NT	5 RJ45 Port 10/100/1000 Mbps	1	DNN
1085162	FL SWITCH 1108NT	8 RJ45 Port 10/100/1000 Mbps	1	DNN
1085219	FL SWITCH 1116N	16 RJ45 Port 10/100/1000 Mbps	1	DNN
YENİ 1343027	FL SWITCH 1024T	24 RJ45 Port 10/100 Mbps	1	DNN
1085169	FL SWITCH 1004NT-SFX	4 RJ45 Port 10/100 Mbps,1 FO Port 10/100 Mbps	1	DNN
1343023	FL SWITCH 1104NT-SFP	4 RJ45 Port 10/100/1000 Mbps,1 SFP FO Port	1	DNN
1085164	FL SWITCH 1005NT-2SFX	5 RJ45 Port 10/100 Mbps,2 FO Port 10/100 Mbps	1	DNN
1343025	FL SWITCH 1105NT-2SFP	5 RJ45 Port 10/100/1000 Mbps,2 SFP FO Port	1	DNN
1249598	FL SWITCH 1012NT-2SFP	12 RJ45 Port 10/100 Mbps,2 SFP FO Port	1	DNN

FL PANEL ADAPTER 22.5

1000 SERİSİ SWITCH'LER İÇİN MONTAJ AKESESUARLARI				
1085485	FL DIN-RAIL ADAPTER 22.5	22.5 mm switchler için FL DIN-RAIL metal adaptör	1	DNN
1085488	FL PANEL ADAPTER 22.5	22.5 mm switchler için PANEL tipi metal adaptör	1	DNN
1085484	FL DIN-RAIL ADAPTER 40	40 mm switchler için FL DIN-RAIL metal adaptör	1	DNN
1085486	FL PANEL ADAPTER 40	40 mm switchler için PANEL tipi metal adaptör	1	DNN

FL SWITCH 2005

FL SWITCH 2206-2FX

FL SWITCH 2306-2SFP

FL SWITCH 2314-2SFP

FL SWITCH 2316 PN

YÖNETİLEBİLİR ETHERNET SWITCH'LER

2000 SERİSİ SWITCH'LER

SİP.NO.	TİP	AÇIKLAMA	AMBALAJ (Ad.)	SATIŞ GRUBU
2702323	FL SWITCH 2005	5 xRJ45 10/100	1	DNN
2702324	FL SWITCH 2008	8 xRJ45 10/100	1	DNN
1106707	FL SWITCH 2008F	8 xRJ45 Flat 10/100	1	DNN
2702903	FL SWITCH 2016	16xRJ45 10/100	1	DNN
2702665	FL SWITCH 2105	5 RJ45 ports 100/1000	1	DNN
2702666	FL SWITCH 2108	8 RJ45 ports 100/1000	1	DNN
2702908	FL SWITCH 2116	16xRJ45 100/1000	1	DNN
2702326	FL SWITCH 2205	5 xRJ45 10/100	1	DNN
2702327	FL SWITCH 2208	8 xRJ45 10/100	1	DNN
2702328	FL SWITCH 2207-FX	7xRJ45 10/100, 1 FO MM	1	DNN
2702329	FL SWITCH 2207-FX SM	7xRJ45 10/100, 1 FO SM	1	DNN
2702330	FL SWITCH 2206-2FX	6xRJ45 10/100, 2 FO MM	1	DNN
2702331	FL SWITCH 2206-2FX SM	6xRJ45 10/100, 2 FO SM	1	DNN
2702332	FL SWITCH 2206-2FX ST	6xRJ45 10/100, 2 FO MM ST	1	DNN
2702333	FL SWITCH 2206-2FX SM ST	6xRJ45 10/100, 2 FO SM ST	1	DNN
2702334	FL SWITCH 2204-2TC-2SFX	4xRJ45 10/100, 2 SFP,2 Combo(RJ45,SFP)	1	DNN
2702905	FL SWITCH 2214-2FX	14xRJ45 10/100 ,PROFINET, 2 FO MM port 100	1	DNN
2702906	FL SWITCH 2214-2FX SM	14xRJ45 10/100 ,PROFINET, 2 FO SM port 100	1	DNN
1006188	FL SWITCH 2214-2SFX	14xRJ45 10/100 , 2SFP 100	1	DNN
2702904	FL SWITCH 2216	16xRJ45 10/100	1	DNN
2702652	FL SWITCH 2308	8 RJ45 ports 100/1000	1	DNN
2702909	FL SWITCH 2316	16 RJ45 ports 100/1000	1	DNN
2702910	FL SWITCH 2312-2GC-2SFP	12xRJ45 100/1000, 2 SFP 100/1000, 2 Combo 100/1000 (RJ45,SFP)	1	DNN
2702907	FL SWITCH 2212-2TC-2SFX	12xRJ45 10/100, 2 SFP 100 ,2 Combo 10/100 (RJ45,SFP)	1	DNN
2702653	FL SWITCH 2304-2GC-2SFP	4xRJ45 100/1000, 2 SFP 100/1000,Combo(RJ45,SFP 100/1000)	1	DNN
2702969	FL SWITCH 2206-2SFX	6xRJ45 10/100 , 2 SFP 100	1	DNN
2702970	FL SWITCH 2306-2SFP	6xRJ45 100/1000 , 2 SFP 100/1000	1	DNN
1006191	FL SWITCH 2314-2SFP	14xRJ45 100/1000 , 2 SFP port 100/1000	1	DNN

2000 SERİSİ PROFİNET SWITCH'LER

1044029	FL SWITCH 2216 PN	16xRJ45 10/100, PN Diyagnostik LED	1	DNN
1031673	FL SWITCH 2316 PN	16xRJ45 100/1000, PN Diyagnostik LED	1	DNN
1044024	FL SWITCH 2208 PN	8xRJ45 10/100, PN Diyagnostik LED	1	DNN
1009220	FL SWITCH 2308 PN	16xRJ45 100/1000, PN Diyagnostik LED	1	DNN
1044028	FL SWITCH 2206-2SFX PN	6xRJ45 10/100, 2 SFP port 100, PN Diyagnostik LED	1	DNN
1009222	FL SWITCH 2306-2SFP PN	6xRJ45 100/1000, 2 SFP port 100/1000, PN Diyagnostik LED	1	DNN
1044030	FL SWITCH 2214-2SFX PN	14xRJ45 10/100,2 SFP port 100, PN Diyagnostik LED	1	DNN
1031683	FL SWITCH 2314-2SFP PN	14xRJ45 100/1000, 2 SFP port 100/1000, PN Diyagnostik LED	1	DNN

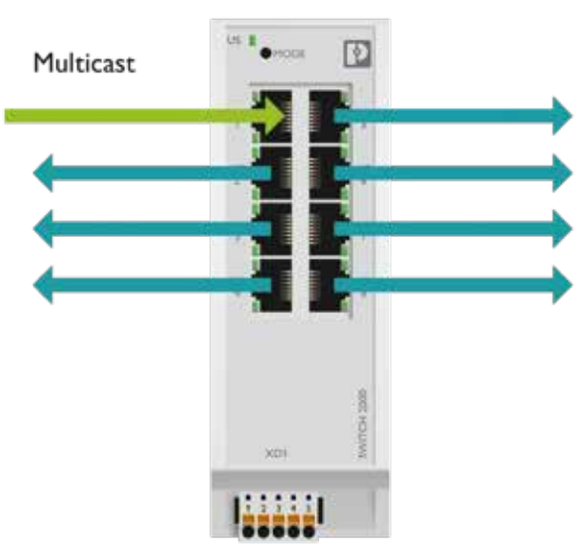

Without IGMP snooping

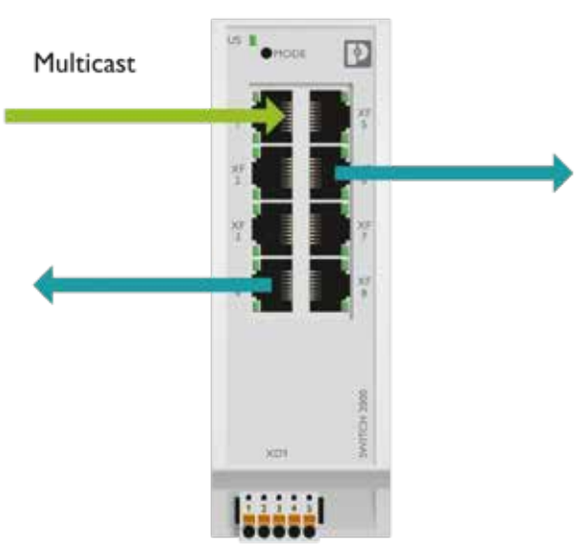

With IGMP snooping

FL SWITCH 2408

FL SWITCH 2504-2GC-2SFP

FL SWITCH 2416 PN

FL PANEL ADAPTER 22.5

FL SFP SX

FL SFP FX

SİP.NO.	TİP	AÇIKLAMA	AMBALAJ (Ad.)	SATIŞ GRUBU
YÖNETİLEBİLİR ETHERNET SWITCH'LER				
2000 SERİSİ SWITCH'LER				
1043412	FL SWITCH 2408	8 port Rj45 10/100 Mbps,	1	DNN
1043484	FL SWITCH 2508	8 port Rj45 10/100/1000 Mbps,	1	DNN
1043414	FL SWITCH 2406-2SFX	6 port Rj45 10/100 Mbps,2SFP 10/100 Mbps	1	DNN
1043491	FL SWITCH 2506-2SFP	6 port Rj45 10/100/1000 Mbps,2SFP 10/100/1000 Mbps	1	DNN
1089126	FL SWITCH 2406-2SFX PN	6 port Rj45 10/100 Mbps,2SFP 100 Mpbs,PN Diyagnostik LED	1	DNN
1089135	FL SWITCH 2506-2SFP PN	6 port Rj45 10/100/1000 Mbps,2SFP 10/100/1000 Mbps,PN Diyagnostik LED	1	DNN
1089133	FL SWITCH 2408 PN	8 port Rj45 10/100 Mbps,PN Diyagnostik LED	1	DNN
1089134	FL SWITCH 2508 PN	8 port Rj45 10/100/1000 Mbps,PN Diyagnostik LED	1	DNN
1088853	FL SWITCH 2404-2TC-2SFX	4 port Rj45 10/100 Mbps,2SFP 100Mpbs,2 Combo 10/100 Mbps	1	DNN
1088872	FL SWITCH 2504-2GC-2SFP	4 port Rj45 10/100/1000 Mbps,2SFP 100/1000 Mpbs,	1	DNN
		2 Combo 10/100/1000 Mbps		
1088875	FL SWITCH 2412-2TC-2SFX	12 port Rj45 10/100 Mbps,2SFP 100Mpbs,2 Combo 10/100 Mbps	1	DNN
1088856	FL SWITCH 2512-2GC-2SFP	12 port Rj45 10/100/1000 Mbps,2SFP 100/1000 Mpbs,	1	DNN
		2 Combo 10/100/10000 Mbps		
1043423	FL SWITCH 2414-2SFX	14 port Rj45 10/100 Mbps,2SFP 100 Mpbs	1	DNN
1089139	FL SWITCH 2414-2SFX PN	14 port Rj45 10/100 Mbps,2SFP 100 Mpbs,Profinet Cihaz	1	DNN
1043499	FL SWITCH 2514-2SFP	14 port Rj45 10/100/1000 Mbps,2SFP 100/1000 Mpbs	1	DNN
1089154	FL SWITCH 2514-2SFP PN	14 port Rj45 10/100/1000 Mbps,2SFP 100/1000 Mpbs,Profinet Cihaz	1	DNN
1043416	FL SWITCH 2416	16 port Rj45 10/100 Mbps	1	DNN
1043496	FL SWITCH 2516	16 port Rj45 10/100/1000 Mbps	1	DNN
1089150	FL SWITCH 2416 PN	16 port Rj45 10/100 Mbps,Profinet Cihaz	1	DNN
1089205	FL SWITCH 2516 PN	16 port Rj45 10/100/1000 Mbps,Profinet Cihaz	1	DNN
ENDÜSTRİYEL ETHERNET ÜRÜNLERİ İÇİN AKSESUARLAR				
1085485	FL DIN-RAIL ADAPTER 22.5	22.5 mm switchler için FL DIN-RAIL metal adaptör	1	DNN
1085488	FL PANEL ADAPTER 22.5	22.5 mm switchler için PANEL tipi metal adaptör	1	DNN
1085484	FL DIN-RAIL ADAPTER 40	40 mm switchler için FL DIN-RAIL metal adaptör	1	DNN
1085486	FL PANEL ADAPTER 40	40 mm switchler için PANEL tipi metal adaptör	1	DNN
2891754	FL SFP SX	SFP Modül 850 nm dalga boyu,LC MM 1000Mbs (max 550m)	1	DNN
2891767	FL SFP LX	SFP Modül 1310 nm dalga boyu,LC SM 1000Mbs (max 30km)	1	DNN
2989912	FL SFP LH	SFP Modül 1550 nm dalga boyu,LC MM 1000Mbs (max 80km)	1	DNN
2891081	FL SFP FX	SFP Modül 1310 nm dalga boyu,MM 100Mbs (max 2km)	1	DNN
2891082	FL SFP FX SM	SFP Modül 1300 nm dalga boyu,SM 100Mbs (max 40km)	1	DNN

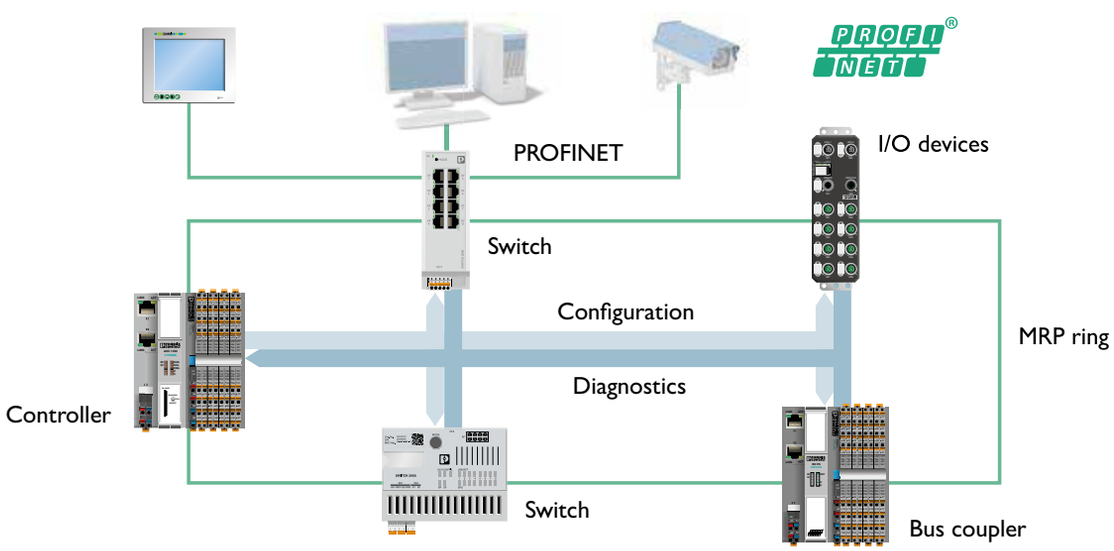

Arızaya karşı güvenli bir makine ağı için MRP yedekliliği!

YÖNETİLEBİLİR ETHERNET SWITCH'LER

FL SWITCH 1000-8POE-GT

YÖNETİMSİZ PoE ETHERNET SWITCH'LER

SİP.NO.	TİP	AÇIKLAMA	AMBALAJ (Ad.)	SATIŞ GRUBU
2891064	FL SWICTH 1001T-4PoE	4 Port PoE RJ45 10/100,PoE 120W	1	DNN
1102077	FL SWITCH 1001-4POE-GT	4 RJ45 Port 10/100/1000 Mbps, PoE 120W	1	DNN
1102079	FL SWITCH 1000-8POE-GT	8 RJ45 Port 10/100/1000 Mbps, PoE 120W	1	DNN
1026937	FL SWITCH 1001T-4POE-GT	4 Port PoE RJ45 10/100/1000,1 RJ45 10/100/1000,120 Watt	1	DNN
1026932	FL SWITCH 1001T-4POE-GT-SFP	4 Port PoE RJ45 10/100/1000,1 RJ45 10/100/1000,1 SFP 100/1000 Port 120 Watt	1	DNN
1026765	FL SWITCH 1000T-2POE-GT-2SFP	2 Port PoE RJ45 10/100/1000,2 SFP 100/1000 Port, 60 Watt	1	DNN

FL SWITCH 4004T-8POE-4SFP

YÖNETİLEBİLİR PoE ETHERNET SWITCH'LER

1026922	FL SWITCH 4004T-8POE-4SFP	8 Port PoE RJ45 100/1000, 4 SFP 1000 Port 240 Watt	1	DNN
1026923	FL SWITCH 4000T-8POE-2SFP	8 Port PoE RJ45 10/100, 2 SFP 1000 Port 180 Watt	1	DNN
1026924	FL SWITCH 4000T-4POE-SFP	4 Port PoE RJ45 100/1000, 1 SFP 1000 Port 180 Watt	1	DNN

FL NAT 2008

NAT SWITCH

2702881	FL NAT 2008	Smart yönetilebilir PROFINET 1:1 NAT switch 8 port RJ45, 10/100 Mbps	1	DNN

FL Network Manager BASIC

NETWORK YÖNETİM YAZILIMI

2702889	FL NETWORK MANAGER BASIC	SNMP tabanlı Merkezi network yönetim yazılımı	1	DNN

Kolay konfigürasyon

Yönetilebilir Switch'ler, web tarayıcısı, SD kart, SNMP, CLI veya kontrolör aracılığıyla konfigürasyon sağlar.

Desteklenen yaygın protokoller

Phoenix Contact yönetilebilir switch'ler, PROFINET uygulamalarında kullanılmak üzere fonksiyonları destekler.

Esnek iletim mesafesi

SFP portları ve uyumlu SFP modülleri sayesinde, switch'leri uygulamanıza uyarlayabilir ve büyük mesafeleri bile köprüleyebilirsiniz.

FL MGUARD 1105

FL MGUARD ...

FL MGUARD 4302

SİP.NO.	TİP	AÇIKLAMA	AMBALAJ (Ad.)	SATIŞ GRUBU
ETHERNET İÇİN GÜVENLİK ÇÖZÜMLERİ Router / Firewall / VPN (Layer 3)				
RAY MONTAJ ETHERNET GÜVENLİK ÜRÜNLERİ				
2700642	FL MGUARD RS2000 TX/TX VPN	Router, firewall, WLAN ve LAN arayüzü, NAT, 2 VPN bağlantısı	1	DNN
2700198	FL MGUARD GT/GT VPN	Gigabit Router, firewall, WAN ve LAN arayüzü, 2 SFP port,NAT, 10 VPN bağlantısı	1	DNN
1357828	FL MGUARD 2102	Router, firewall, NAT,2 VPN bağlantısı, 2 Port RJ45 10/100/1000Mbps bellek takılabilir	1	DNN
1357840	FL MGUARD 4302	Router, firewall, NAT, 250 VPN bağlantıs 2 Port RJ45 10/100/1000Mbps bellek takılabilir	1	DNN

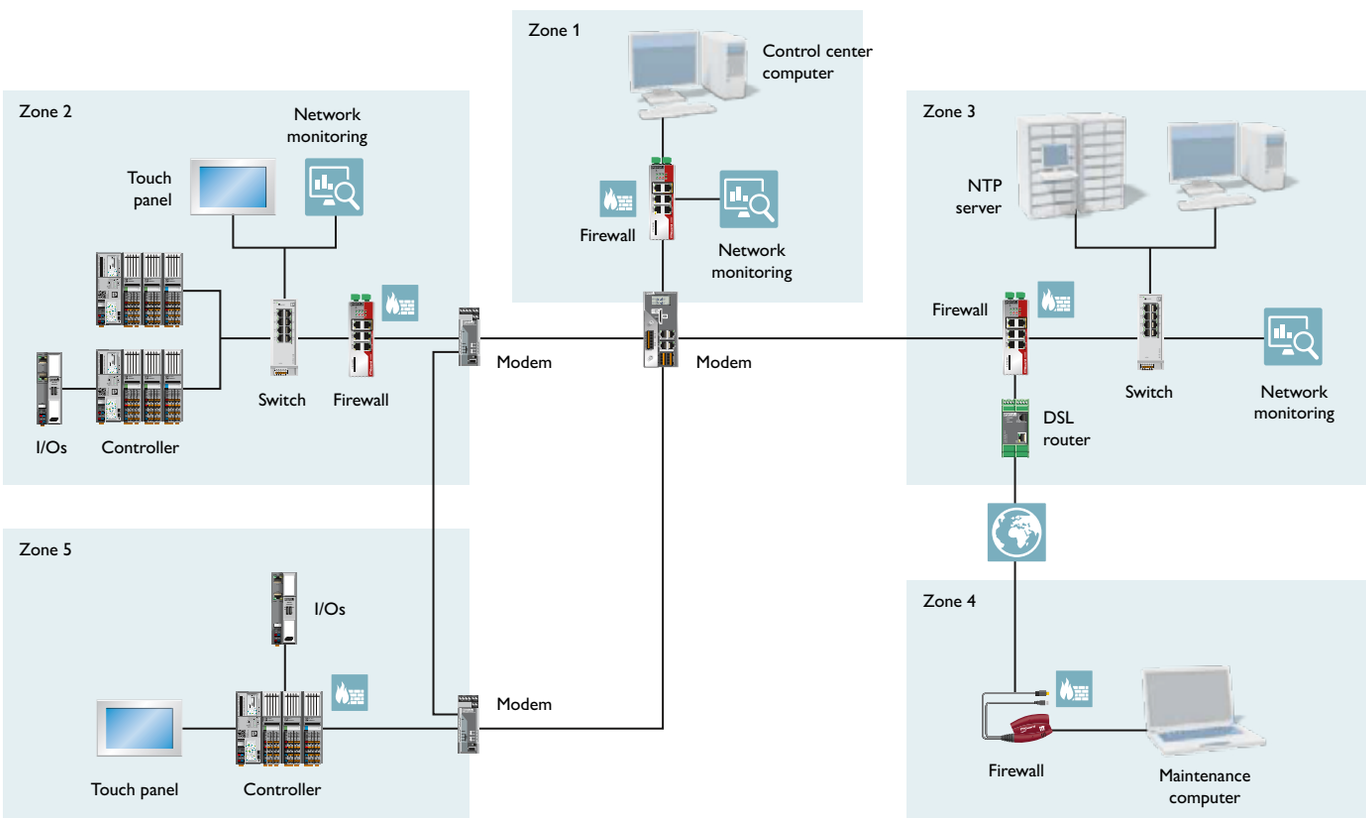

Güvenli otomasyon çözümleri

Phoenix Contact, uluslararası IEC 62443-2-4 standardına uygun güvenli otomasyon çözümleri geliştirme ve başlatma yeteneğine sahiptir. Koruma gereksinimleri analizi ve gizlilik, bütünlük ve erişilebilirlik gibi koruma hedefleri kapsamında güvenli otomasyon çözümleri geliştiriyoruz. Hizmetlerimiz ayrıca tehdit analizi ve güvenlik risk analizi de içermektedir.

Ürün broşürü

KABLOSUZ ETHERNET

KABLOSUZ ETHERNET ÇÖZÜMLERİ

FL WLAN 1100

FL WLAN ...

FL EPA 2

FL EPA 2 RSMA

SİP.NO.	TİP	AÇIKLAMA	AMBALAJ (Ad.)	SATIŞ GRUBU
2702534	FL WLAN 1100	WLAN access point, client, 24VDC,WLAN 802.11a,b,g,n, frekans 2.4 GHz, 5 GHz, IP21 2x Dahili anten (en fazla 10 client bağlanabilir)	1	DNN
2702535	FL WLAN 2100	WLAN access point, client, 24VDC,WLAN 802.11a,b,g,n, frekans 2.4 GHz, 5 GHz, IP68 2x Dahili anten (en fazla 60 client bağlanabilir)	1	DNN
2702899	FL WLAN 1010	WLAN access point, client, 24VDC,WLAN 802.11a,b,g,n, frekans 2.4 GHz, 5 GHz, IP20, Max 10 Client bağlanabilir	1	DNN
1119246	FL WLAN 2010	WLAN access point, client, 24VDC,WLAN 802.11a,b,g,n, frekans 2.4 GHz, 5 GHz, IP20, Max 60 Client bağlanabilir	1	DNN
1005955	FL EPA 2	WLAN/Bluetooth Ethernet adaptör,2.4/ 5 GHz ,2.1+EDR/4.0, PAN ,dahili anten, IP65, 24V DC	1	DNN
1005957	FL EPA 2 RSMA	WLAN/Bluetooth Ethernet adaptör,2.4/ 5 GHz ,2.1+EDR/4.0, PAN ,harici OMNI anten, IP65, 24V DC	1	DNN

Aksesuarlar ayrıca sipariş edilmelidir

TEMASSIZ GÜÇ VE DATA İLETİMİ

NEARFI PD 2A ETH B

1234229	NEARFI P 2A R	Nearfi temassız güç iletimi Remote modül max 2A	1	DNN
1234226	NEARFI P 2A B	Nearfi temassız güç iletimi Base modül max 2A	1	DNN
1234234	NEARFI D ETH R	Nearfi temassız realtime data iletimi Remote modül	1	DNN
1234232	NEARFI D ETH B	Nearfi temassız realtime data iletimi Base modül	1	DNN
1234225	NEARFI PD 2A ETH R	Nearfi temassız realtime data iletimi ve güç iletimi Remote modül	1	DNN
1234224	NEARFI PD 2A ETH B	Nearfi temassız realtime data iletimi ve güç iletimi Base modül	1	DNN

AKSESUARLAR

SAC-4P- 1,0-PUR/M12FS

NBC-MSD/ 1,0-93E/R4AC SCO

2701133	FL EPA RMS	EPA ürünler için DIN ray montaj elemanları	1	DNN
2701134	FL EPA WMS	EPA ürünler için duvar montaj elemanları	1	DNN
1400420	SAC-4P- 1,0-PUR/M12FS	EPA besleme kablosu 1m	1	BF1
1533576	SAC-4P- 2,0-PUR/M12FS	EPA Besleme kablosu 2 m	1	BF1
1407360	NBC-MSD/1,0-93E/R4AC SCO	EPA 2.4/5 Ghz için Ethernet kablosu 1m(M12-RJ45 soketli)	1	BF1
1407361	NBC-MSD/2,0-93E/R4AC SCO	EPA 2.4/5 Ghz için Ethernet kablosu 2m(M12-RJ45 soketli)	1	BF1

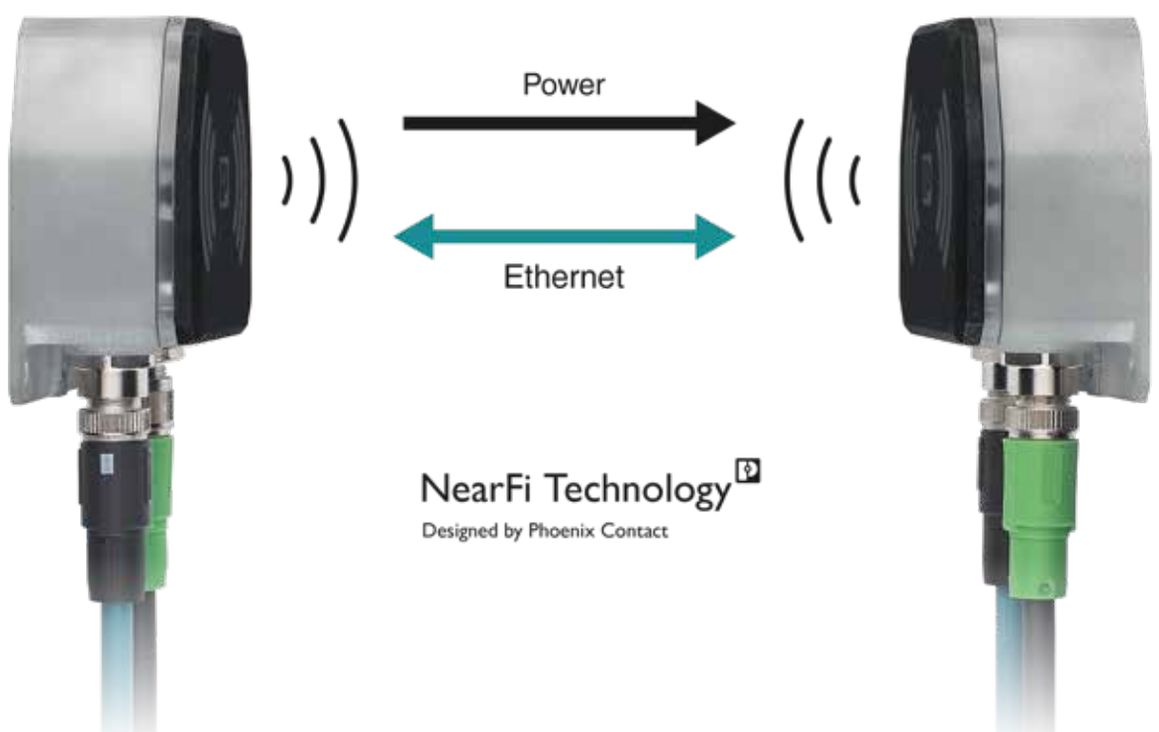

RAD-ISM-2400-ANT-OMNI-2-1-RSMA

ANT-OMNI-2459-02

KABLOSUZ HABERLEŞME AKSESUARLARI

ANTENLER

SİP.NO.	TİP	AÇIKLAMA	AMBALAJ (Ad.)	SATIŞ GRUBU
2701362	RAD-ISM-2400-ANT-OMNI-2-1-RSMA	Omni Anten, 2.4 GHz, 2 dBi, 1.5 m kablolu, RSMA (male), IP65, 50 Ω	1	DNN
2701408	ANT-OMNI-2459-02	Omni Anten, 2.4 / 5 GHz, 2.5 / 5 dBi, N (male), IP 68	1	DNN
2701347	ANT-OMNI-5900-01	Omni Anten, 5 GHz, 5 dBi, N (female), IP 64	1	DNN
2885919	RAD-ISM-2400-ANT-OMNI-6-0	6 dBi kazançlı OMNI anten, N (f)	1	DNN
2701186	ANT-DIR-2459-01	Panel Anten, 2.4 / 5 GHz, 9 dBi, N (female), IP67	1	DNN
2701358	RAD-ISM-2400-ANT-VAN-3-0-RSMA	Omni Anten vandalizm korumalı, 2.4 GHz, 3 dBi, IP55, 1.5 m kablolu, RSMA (male)	1	DNN

RAD-ISM-2400-ANT-VAN-3-0-RSMA

ANT-DIR-2459-01

RAD-ISM-2400-ANT-OMNI-6-0

ANTEN KABLOLARI

2903265

1340123	NBC-COX-CNM/3.0-L/COX-CNM	3m Anten kablosu N (m) -> N (m)	1	DNN
1340124	NBC-COX-CNM/5.0-L/COX-CNM	5m Anten kablosu N (m) -> N (m)	1	DNN
1340125	NBC-COX-CNM/10.0-L/COX-CNM	10m Anten kablosu N (m) -> N (m)	1	DNN
1340126	NBC-COX-CNM/15.0-L/COX-CNM	15m Anten kablosu N (m) -> N (m)	1	DNN
2903263	RAD-PIG-RSMA/N-0.5	0,5m Anten kablosu N (m) -> RSMA (m)	1	DNC
2903264	RAD-PIG-RSMA/N-1	1m Anten kablosu N (m) -> RSMA (m)	1	DNC
2903265	RAD-PIG-RSMA/N-2	2m Anten kablosu N (m) -> RSMA (m)	1	DNC
2903266	RAD-PIG-RSMA/N-3	3m Anten kablosu N (m) -> RSMA (m)	1	DNC

2701402

2838490

2884538

ANTEN ADAPTÖRLERİ VE YILDIRIM KORUMA

2867694	RAD-PIG-EF316-N-SMA	Dönüştürücü kablo N(f) -> SMA(m)	1	DNN
2867843	RAD-ADP-N/F-N/F	Dönüştürücü N(f) -> N(f)	1	DNN
2701402	RAD-PIG-EF316-N-RSMA	Dönüştürücü kablo N(f) -> RSMA(m)	1	DNN
2801057	CN-LAMBDA/4-2.25-BB	Yıldırım Koruma N(f) -> N(f), bina dışı kullanım için	1	CL3
2838490	CN-LAMBDA/4-5.9-BB	Yıldırım Koruma N(f) -> N(f), Lambda/4 teknolojisi	1	CL3
2903182	RAD-TAPE-SV-19-3	İzolasyon bandı 3m	1	DNN

OMNI Anten 2,4 & 5 Ghz, 2.4 / 5 dBi

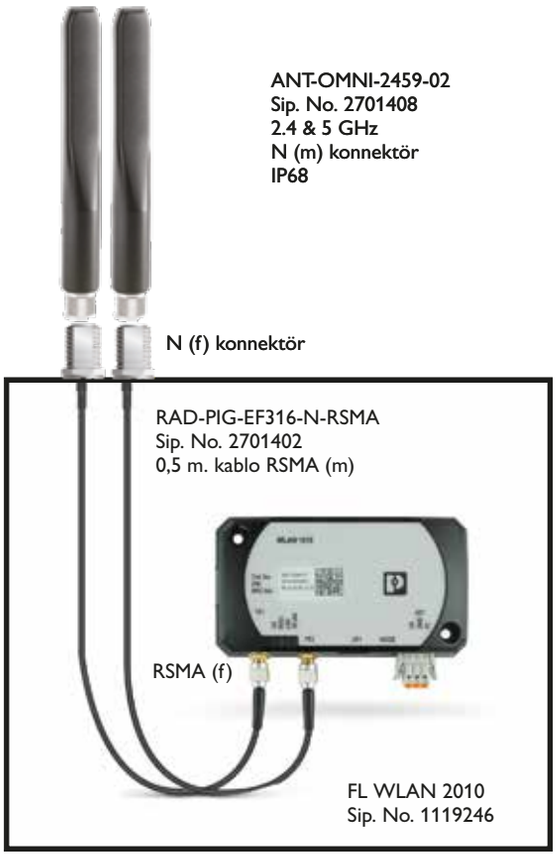

OMNI Anten 2,4 & 5 Ghz, 2.4 / 5 dBi

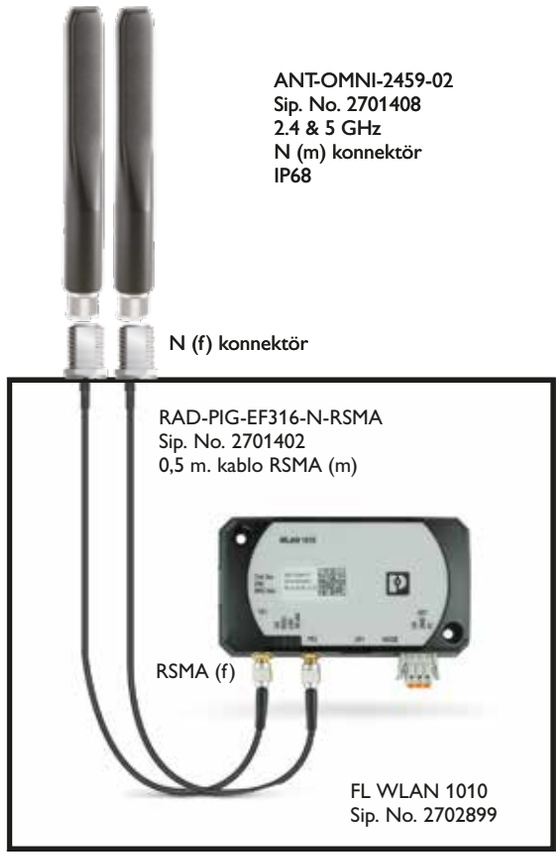

WLAN 5100 Farklı Anten Uygulama Örnekleri

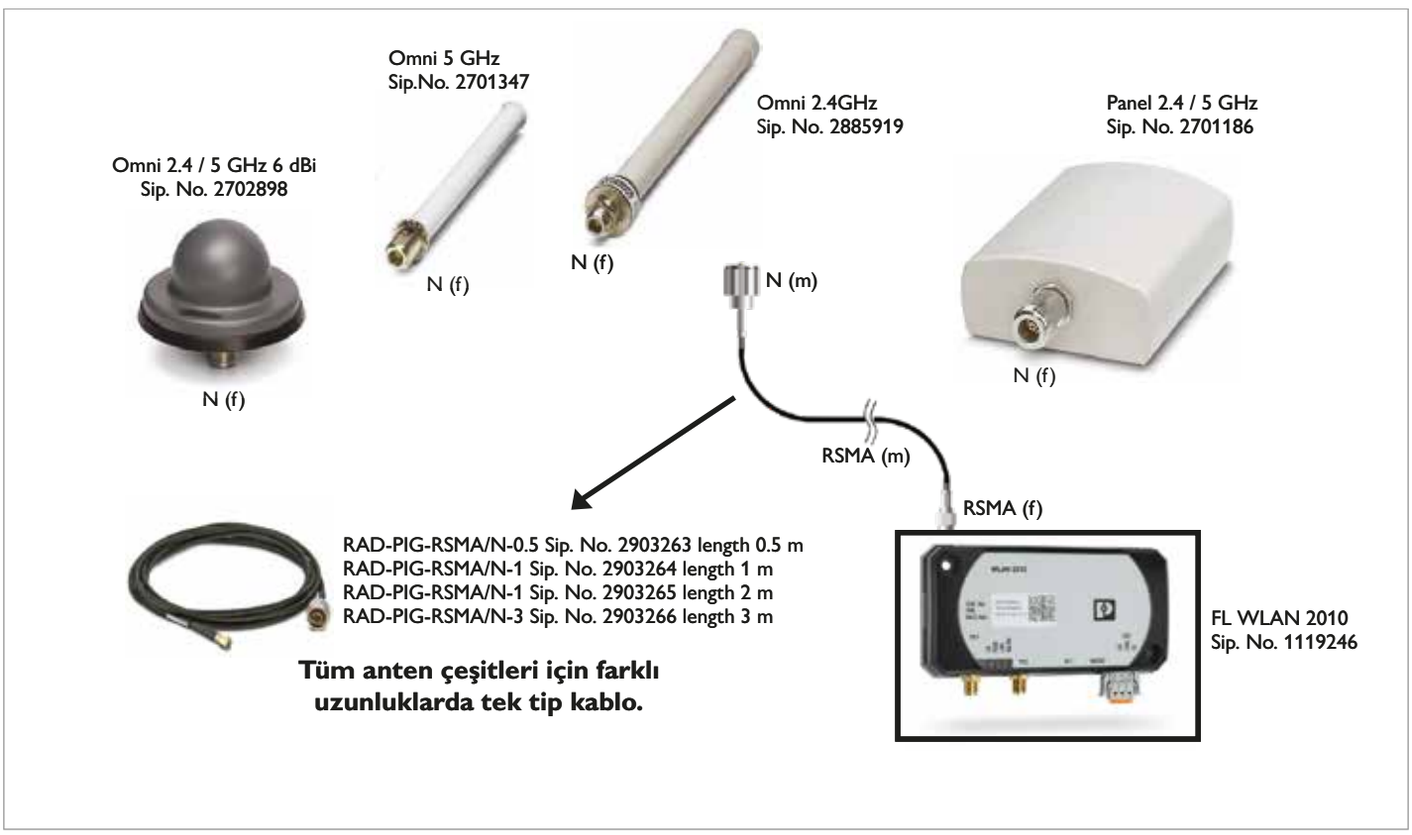

PLCnext Technology

Sınırsız otomasyon için ekosistem

PLCnext
Control

AXC F...

RFC 4072S

EPC 1522

SİP.NO.	TİP	AÇIKLAMA	AMBALAJ (Ad.)	SATIŞ GRUBU
PLCNext				
2404267	AXC F 2152	8MB, Modbus TCP, Profinet Kontrolör, I/O device	1	DRA
1069208	AXC F 3152	16MB, Modbus TCP, Profiner Kontrolör, I/O device	1	DRA
1051328	RFC 4072S	16MB, Modbus TCP, Profinet Kontrolör, I/O device, PROFISAFE	1	DRA
1136419	RFC 4072R	16MB, Modbus TCP, Profinet Redundant Kontrolör	1	DRA
1185416	EPC 1502	Intel® Celeron® N3350 1.10/2.40 HGz, 2GB RAM, 32 GB eMMC dahili	1	DRA
		SSD, Node-RED ve InfluxDB gibi IoT teknolojilere uygun		
		PLCnext Endüstriyel Edge Bilgisayar		
1185423	EPC 1522	Intel® Celeron® N3350 1.10/2.40 HGz, 4GB RAM, 32 GB eMMC dahili	1	DRA
		128 GB M.2 SSD, Node-RED ve InfluxDB gibi IoT teknolojilere uygun		
		PLCnext Endüstriyel Edge Bilgisayar		

PLCNext Engineer yazılımı ile programlanmaktadır. AXC FXXX PLCNext serilerinde harici SD flash bellek kullanımı opsiyoneldir. Yüksek seviyeli C++ veya C# programlama dilleri ile kütüphane oluşturulabilir. Modbus TCP server veya client olabilir, Profinet kontrolör veya IO Device özelliği mevcuttur. Kendinden Proficloud bağlantı mümkündür. Ethernet portu ile programlanmaktadır. Web server özelliği standarttır.

AXC F IL ADAPT

SD FLASH 8GB PLCNEXT MEMORY

YENİ

AXC F XT SPLC 1000

AXC F XT SPLC 3000

PLCNext AKSESUARLARI				
1020304	AXC F IL ADAPT	PLCNext Inline genişleme modülü	1	DRA
1043501	SD FLASH 2GB PLCNEXT MEMORY	2GB Flash Bellek (AXC F XXXX, PLCNext Kontrolör için)	1	DRA
1061701	SD FLASH 8GB PLCNEXT MEMORY	8GB Flash Bellek (AXC F XXXX, PLCNext Kontrolör için)	1	DRA
2403115	AXC F XT ETH 1TX	PLCnext Kontrolör için sola hizalanabilir	1	DRA
		Ethernet genişleme modülü		
1159811	AXC F XT SPLC 1000	PLCnext kontrolör için sola hizalanabilir Emniyet (Profisafe)	1	DRA
		modülü, AXC F 2152 veya AXC F 3152 ile kullanılabilir		
1160157	AXC F XT SPLC 3000	PLCnext kontrolör için sola hizalanabilir Emniyet (Profisafe)	1	DRA
		modülü, AXC F 2152 veya AXC F 3152 ile kullanılabilir		
1064312	AXC F XT...	AXC F XT... tipi genişleme modüllerinin AXC F 2152 tipi	1	DRA
		kontrolörlerle sola hizalanması için bus konnektörü		
2891754	FL SFP SX	RFC4072R için multimode fiber optik port	1	DRA
1115633	FOC-LC:PA-LC:PA-OM2:D01/1	RFC4072R için 1m patch kablo	1	DRA

PLCNEXT Technology Starterkit

PLCNext EĞİTİM SETİ				
1188165	PLCNEXT TECHNOLOGY STARTERKIT	PLC Next başlangıç seti	1	DRA

PLCnext Teknolojisi ile Hemen Başlayın!

PLCnext Teknolojisi'nin açık dünyasına girin ve küçük bir uygulamada işlevsellik, operasyon ve olağanüstü performanstan ilham alın. PLCnext Teknolojisi Başlangıç Kiti, bir PLCnext Control AXC F 2152 ve dört Axioline Smart Element içeren bir arka panel içerir. Bu istasyon, ihtiyaçlarınıza göre genişletilebilir.

SMARTRTU AXC SG

Smart RTU

YENİ	1110435	SMARTRTU AXC SG	Telemetri uygulamaları için RTU	1	DRA

IEC 61850i IEC 60870-5101/-104, Modbus TCP, Modbus RTU

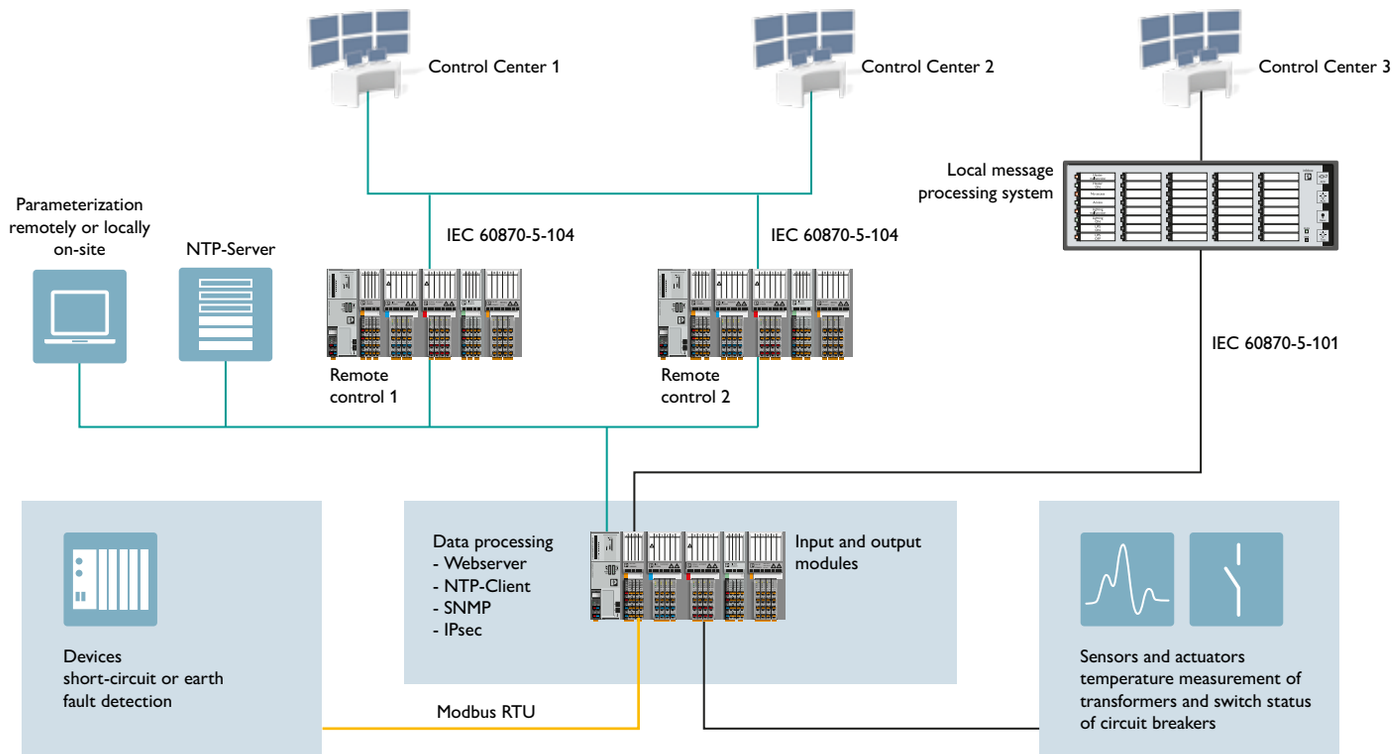

Fonksiyonel Güvenlik ve Endüstriyel Güvenlik için PLCnext Control

PLCnext Control, TÜV SÜD'den hem IEC 62443-4-1 ML 3 Tam Süreç Profili hem de IEC 62443-4-2 sertifikalarını alan piyasadaki ilk PLC olarak bir dönüm noktası oluşturuyor. Bu önemli sertifikalar, PLCnext Control'ün geliştirilmesi sırasında tüm Güvenli Geliştirme Yaşam Döngüsü'nün tutarlı bir şekilde gözlemlendiğini kanıtlıyor. Ürün sertifikaları, geliştirme aşamasındaki yüksek siber güvenlik standartlarını vurgulamakta ve uygulanan teknik güvenlik gereksinimlerine dair bilgi sağlamaktadır. Güvenlik profilini etkinleştirerek, kullanıcılar geniş bir güvenlik seviyesi 2 (SL2) işlevlerine erişim sağlar.

AXC F 2152 ve AXC F 3152 modellerine ek olarak, RFC 4072S ve BPC 9102S güvenlik kontrolörleri ile AXC F T SPLC 1000 güvenlik PLC uzantısı da sertifikalandırılmıştır.

AXC F 2152 ve AXC F 3152 kontrolörlerimiz ayrıca DNV'den IEC 61850 Ed. 2.1 ve IEC 62351-3 sertifikalarını almış olup, enerji şebekelerinde iletişim güvenliğini sağlar.

Çift hesaplama sayesinde, güvenlikle ilgili uygulamalarda hata durumları erken tespit edilir. Güvenlik kontrolörlerimiz TÜV Rheinland tarafından test edilmiştir ve SIL 3 veya PLe'ye uygun olarak en yüksek güvenlik gereksinimlerine sahip uygulamalarda kullanılabilir.

Biliyor muydunuz?
PLCnext Control, siber güvenlik için TÜV SÜD tarafından sertifikalandırılan piyasadaki ilk PLC

Redundant-Büyük networkler için PLCnext Control cihazı

Phoenix Contact'ın RFC 4072R yüksek performanslı kontrolörü ile Profinet için bir redundant kontrol sistemi oluşturmak mümkündür. Redundant çalışan bu sistem ile tünel veya havaalanlarında tehlike durumunda sistemlerin durmasını önlemek mümkün hale gelir. İki RFC 4072R Profinet kontrolörü ile bir fail-safe otomasyon sistemi oluşturmak mümkündür. Bir kontrolör süreci kontrol eder ve yönetirken, olası bir arıza durumunda ikinci kontrolör alt ve üst seviyelerdeki süreçleri gerçekleştirmek için kesintisiz çalışır.

Redundant sistemin kurulumu oldukça kolaydır: Kullanıcı sadece bir fiber optik senkronizasyon kablosu aracılığıyla iki kontrolörü birbirine bağlar ve iki kontrolörden birini programlar. İkinci PLC, AutoSync teknolojisi ile otomatik olarak başlatıldıktan sonra tüm fonksiyonlar otomatik olarak yapılandırılır. Her iki kontrolör de kesintisiz olarak birbirine senkron olur. Fiber optik temelli entegre yedeklilik işlevi, bir kontrolör arızalandığında veya değiştirildiğinde sürecin kesintiye uğramamasını sağlar. RFC kontrolörü PROFINET'i baz alır ve AutoSync Technology ile otomatik olarak sistem yedekliliği kurar.

Reduntdant sistem özellikleri

- AutoSync teknolojisi sayesinde hızlı başlatma ve tüm yedeklilik fonksiyonlarını otomatik yapılandırma
- Arıza durumunda veya bir kontrol ünitesi değiştirildiğinde kesintisiz işlem
- Fiber optik aracılığıyla kontrolörler arasında 10 km'ye kadar mesafe; geçmeli SFP modülleri sayesinde maliyet optimizasyonu
- Entegre PROFINET kontrolörü ve PROFINET cihazı
- Sanal IP teknolojisini kullanarak görselleştirmenin otomatik geçişi

Öne çıkan özelliklerimizi keşfedin

Safety programlama

IEC 61508 standardına uygun olarak geliştirilmiş ve TÜV Rheinland tarafından sertifikalandırılmıştır. Ağ tabanlı editörler, fonksiyon blok diyagramı ve ladder diyagramını birleştirmeyi mümkün kılar. Kod girişi sırasında arka planda sürekli çalışan güvenli bir semantik kod analiz sistemi bulunur. Bu sistem, kullanıcıları safety ile ilgili veya standart sinyaller ve blokların konumlandırılmasında destekler.

Safety programlama

Web tabanlı görselleştirme

PLCnext Engineer, modern görselleştirme çözümleri oluşturmak için optimize edilmiştir. Diğer editörlerden aşina olunan işletim konseptleri, başlamayı kolaylaştırır. Teknoloji açısından, PLCnext Engineer'da entegre edilen görselleştirme, HTML5 ve JavaScript gibi açık standartlara dayanır. Web tasarım bilgisi gerekmez; yazılım, çok sayıda sembol ve şablon içerir ve istenildiği gibi genişletilebilir.

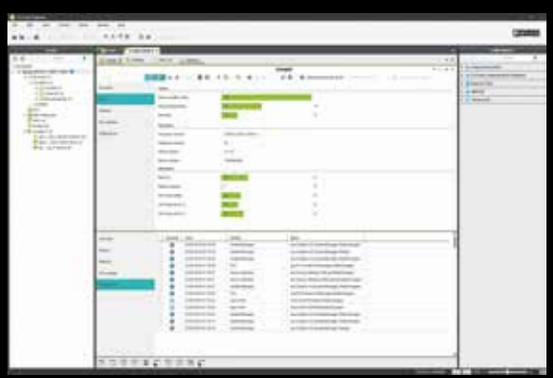

Web tabanlı görselleştirme

Matlab® Simulink® için görüntüleyici

PLCnext Target for Simulink® araç zinciri, Matlab® ile model tabanlı tasarımı mümkün kılar. Eşzamanlı simülasyon ve doğrulama mümkün olduğu için prototipler hızlı ve maliyet etkin bir şekilde geliştirilebilir. Ortaya çıkan modeller, PLCnext Engineer'da Viewer for Simulink® eklentisi kullanılarak çevrimiçi değerlerle görüntülenebilir.

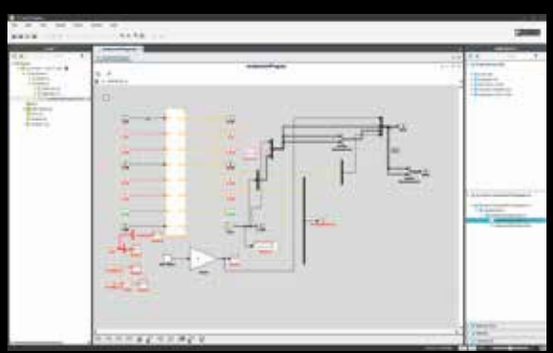

Matlab® Simulink® için görüntüleyici

Genel sistemin diyagnostiği

Kullanıcılar, merkezi kontrolör kokpitinden uygulamalarının genel durumunu belirleyebilirler. Yeterli kaynakların mevcut olup olmadığını veya sınırların aşılıp aşılmadığını belirleyebilirler. Planlanan PROFINET topolojileri çevrimiçi olarak kontrol edilir ve kontrolör kokpitinin teşhis arşivinde hatalar veya farklılıklar görüntülenir.

Genel sistemin diyagnostiği

Modüler ve güçlü emniyet uygulamaları için **PLCnext kontrolör**

PLCnext Technology'ye yönelik yüksek performanslı kontrolörlerle, emniyet veya süreklilik konusunda yüksek talepler gerektiren otomasyon uygulamalarını gerçekleştirebilirsiniz. En yüksek emniyet seviyesi gerektiren uygulamalar için, SIL 3'e kadar olan emniyet kontrolörlerimizle güvenli yolu tercih edin. İki bağımsız CPU'nun kullanılması sayesinde maksimum emniyeti 300'e kadar emniyet cihazıyla çok büyük network'leri çalıştırabilen yüksek performanslı dört çekirdekli bir sistemle birleştirirler. OPC UA ile M2M sistem ağ entegrasyonu, tercih edilen programlama dilleri ve programlama ortamları, açık-kaynak yazılım, uygulamalar, PROFICLOUD ve çok yakında, gerçek zamanlı işlem özelliği sunan PLCnext Store için PLCnext Technology, performans: Bir Intel® Core™ i5 çift-çekirdekli işlemci ve iki Arm mimarisi tabanlı güçlü işlemci kullanarak, pazardaki en iyi performans kapasitelerinden birini sunar.

Safety sistem özellikleri

- Entegre PROFINET kontrolörü ve PROFINET cihazı
- PROFIsafe Profile V2.6.1 desteği
- Çeşitlendirilmiş işlemciler ve 300'e kadar PROFIsafe cihazı desteği sayesinde en yüksek seviyede makine güvenliği
- IEC 62443'e uygun siber güvenlik

PLCnext Technology
Designed by PHOENIX CONTACT

Axioline F I/O Sistemi Genel Bakış

Herhangi bir yaygın bus sistemi ve ağ veya sistem entegre kontrolörü kullanarak – gelişmiş I/O ile hızlı ve maliyet etkin bir şekilde iletişim kurabilirsiniz. Esnek bir şekilde birleştirilebilen IP20 koruma derecesine sahip çok yönlü yelpaze, verileriniz ve sinyal trafiğiniz için güvenilir koruma sağlar ve sistemlerinizi her türlü uygulama alanı için tasarlamanıza olanak tanır. İletim hızını, işlevleri ve yapıyı gereksinimlerinize göre yapılandırın. Standart I/O modüllerini birleştirin veya aşırı koşullar için versiyonları ve kendinden emniyetli modülleri kullanın.

IP20 koruma derecesine sahip Axioline F I/O sistemi ile ilgili uygulama gereksinimlerini en iyi şekilde karşılayan otomasyon çözümleri modüler prensip temelinde kurulabilir. Çeşitli Ethernet ağları için mevcut olan bir bus coupler veya Axiocontrol serisinden bir PLCnext Control gibi dağıtılmış bir kontrolör, I/O istasyonunun başı olarak görev yapar. İstasyon başında, Axioline F ürün ailesinden blok-modüler I/O modüllerini ve dar alanlarda esnek bir şekilde monte edilebilen Axioline Smart Elements'i bağlarsınız. Dijital ve analog modüllere ek olarak, I/O portföyü çeşitli işlev modüllerini de içerir. Bazı Axioline F modülleri, çok zorlu çevre koşulları için de versiyonlarda mevcuttur.

Onaylar

Tüm büyük denizcilik sınıflandırma kuruluşlarından onaylar

Entegrasyon

Axioline Smart Elements'in kolay entegrasyonu

Performans

Hızlı yerel veri yolu hızı sayesinde optimum performans

Bağlantı seçenekleri

Renk kodlu temas noktaları ile sensörlerin veya aktüatörlerin kolay bağlantısı – çok iletkenli bağlantı durumunda bile

Push-in Technology

Designed by Phoenix Contact

I/O için Konfigürasyon

Bir otomasyon uygulaması için elektroteknik ekipmanları yapılandırırken, uzman çözüm Project+ size yardımcı olmak için oradadır. Eğitim gerektirmeden, Project+ ile spesifikasyonlarınıza uygun işlevsel bir istasyonu çok hızlı bir şekilde oluşturabilirsiniz. Ayrıca, otomasyon sürecinin sonraki adımları için bilgi üretebilirsiniz.

Push-in

Hızlı kablolama sayesinde azaltılmış kurulum süresi

Ekipman markalama

MARKING sistem baskı sistemleri ile bireysel ve hızlı işaretleme

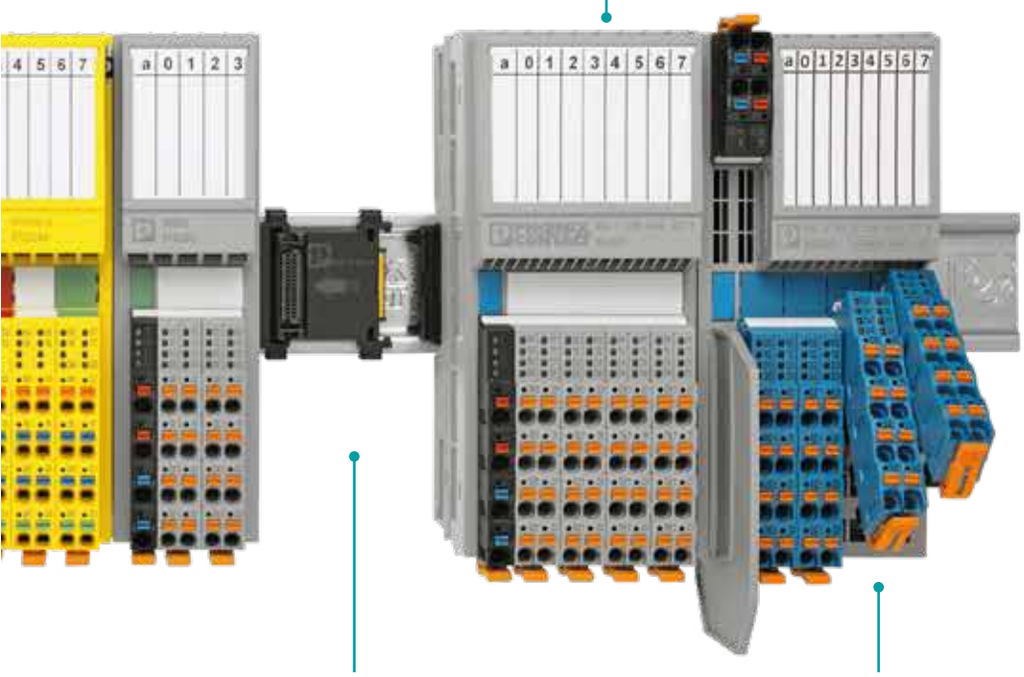

Dayanıklılık

Özellikle sağlam mekanik tasarım ile şok ve titreşim direnci sayesinde artırılmış sistem kullanılabilirliği

Modül değişimi

Mevcut kablolama ile hızlı modül değişimi

Axioline

Axioline F serisi, kontrol panosu için blok-modüler bir tasarıma sahiptir ve tüm Ethernet tabanlı ağ protokollerine açıktır. Bu seri, dijital ve analog giriş/çıkış modülleri, fonksiyon modülleri ve özel uygulamalar için geniş bir portföy sunar. Ayrıca, PROFIsafe veya SafetyBridge Technology ile güvenlik uygulamaları gerçekleştirilir. Axioline Smart Elements, sistem bağımsız, tak-çalıştır I/O elemanlarıdır ve dar alanlarda esnek montaj imkanı sunar.

Axioline P serisi, yüksek erişilebilirlik sunan bir sistemdir ve redundant PROFINET bus kuplörleri ile dijital ve analog I/O modüllerinden oluşur. Bu seri, genişletilmiş sıcaklık aralıkları ve sıcak değiştirilebilir kendinden emniyetli I/O modülleri ile proses endüstrisinin taleplerini karşılar. Bu özellikler, endüstriyel uygulamalarda güvenilirlik ve sürekli çalışma sağlar.

Axioline E serisi, kontrol panosu olmadan dağıtılmış otomasyon için tasarlanmış bir sistemdir. Zorlu çevre koşullarında doğrudan makine üzerinde kullanım için uygundur. Ethernet I/O'lar ve IO-Link cihazları, basit cihaz kurulumu ile birçok farklı uygulamada kullanılabilir. Bu seri, tüm piyasa ile ilgili Endüstriyel Ethernet iletişim protokollerine açıktır ve yeni teknoloji standartlarına esnek bir şekilde uyum sağlar.

AXIOLINE GİRİŞ ÇIKIŞ MODÜLLERİ (IP20)

AXL F BK...

BUS MODÜLLERİ

SİP.NO.	TİP	AÇIKLAMA	AMBALAJ (Ad.)	SATIŞ GRUBU	
2403869	AXL F BK PN TPS	PROFINET	1	DRI	⚓
2688899	AXL F BK EC	EtherCAT	1	DRI	
2688459	AXL F BK ETH	Modbus TCP	1	DRI	⚓
2688530	AXL F BK PB	PROFIBUS	1	DRI	
2688394	AXL F BK EIP	Ethernet IP	1	DRI	
2701457	AXL F BK SAS	IEC 61850, MMS ve GOOSE	1	DRI	

AXL F DI...

DİJİTAL GİRİŞ (DI) MODÜLLERİ

2688310	AXL F DI 16/1	16 DI, 24DC, 1 telli bağlantı	1	DRI	⚓
2701722	AXL F DI 16/1 HS	16 DI, 24DC, 1 telli bağlantı ,16 Kanal hızlı giriş < 5µs	1	DRI	
2688022	AXL F DI 16/4	16 DI, 24DC, 4 telli bağlantı	1	DRI	⚓
2688035	AXL F DI 32/1	32 DI, 24DC, 1 telli bağlantı	1	DRI	
2701450	AXL F DI 64/1	64 DI, 24DC, 1 telli bağlantı	1	DRI	⚓
2701916	AXL F DI8/1 DO8/1 1H	8DI,8DO,24DC,1 telli bağlantı	1	DRI	
2702106	AXL F DI16/1 DO16/1 2H	16 DI,16DO 24DC,1 telli bağlantı	1	DRI	
2702291	AXL F DI16/1 DO8/2-2A 2H	16 DI,8DO 24DC,2A,1 telli bağlantı	1	DRI	
2700684	AXL F DI8/2 110/220DC 1F	8 DI,110/220DC,2 telli bağlantı, IEC 61850-3 standardı	1	DRI	
2702783	AXL F DI8/2 24DC 1F	8 DI,24VDC,2 telli bağlantı, IEC 61850-3 standardı	1	DRI	

AXL F DO...

DİJİTAL ÇIKIŞ (DO) MODÜLLERİ

2688381	AXL F DO8/2-2A	8 DO, 24DC, 2 A, 2 telli bağlantı	1	DRI	⚓
2688349	AXL F DO 16/1	16 DO, 24DC, 500 mA, 1 telli bağlantı	1	DRI	
2688048	AXL F DO 16/3	16DO, 24DC, 500 mA, 3 telli bağlantı	1	DRI	⚓
2688051	AXL F DO 32/1	32DO, 24DC, 500 mA, 1 telli bağlantı	1	DRI	⚓
2702053	AXL F DO64/1 2F	64DO, 24DC, 500 mA, 1 telli bağlantı	1	DRI	
2700608	AXL F DOR4/2 AC/220DC 1F	4DO,Röle çıkış 220V AC-DC, IEC 61850-3 standardı	1	DRI	

AXL F AI...

ANALOG GİRİŞ (AI) MODÜLLERİ

2688491	AXL F AI4 I	4 Kanal 16 bit akım girişi (±20mA, 0..20mA, 4..20mA)	1	DRI	⚓
2688501	AXL F AI4 U	4 Kanal 16 bit gerilim girişi (±5V,±10V,0..5V,0..10V)	1	DRI	⚓
2688064	AXL F AI 8	8 Kanal 16 bit akım/gerilim girişi (0-20 mA, 4-20 mA, ± 20 mA, 0-10 V, ± 10 V)	1	DRI	⚓
2702072	AXL F AI2 AO2 1H	2 Kanal akım/gerilim giriş/çıkış (0-20 mA, 4-20 mA, ± 20 mA, 0-10 V, ± 10 V)	1	DRI	
2688556	AXL F RTD 4	4 Kanal 16 bit RTD giriş	1	DRI	⚓
2688077	AXL F RTD 8	8 Kanal 16 bit RTD giriş	1	DRI	
2688598	AXL F UTH 4	4 Kanal 16 bit termokupl girişi	1	DRI	
2688417	AXL F UTH 8	8 Kanal 16 bit termokupl girişi	1	DRI	

AXL F RTD...

ANALOG ÇIKIŞ (AO) MODÜLLERİ

2688527	AXL F AO 4	4 Kanal 16 bit akim/gerilim çıkışı(0-5V, ±5V, 0-10V, ±10V, 0-20mA, 4-20mA, ± 20 mA)	1	DRI	⚓
2688080	AXL F AO 8	8 Kanal 16 bit akim/gerilim çıkışı(0-5V, ±5V, 0-10V, ±10V, 0-20mA, 4-20mA, ± 20 mA)	1	DRI	⚓

AXL F AO...

FONKSİYON MODÜLLERİ

2688666	AXL F RS UNI	RS485 / RS422 / RS232 haberleşme modülü	1	DRI
2688093	AXL F CNT2/INC 2	2 Kanal counter giriş (150 kHz/300 kHz); 2 incretmenter encoder giriş	1	DRI
2688433	AXL F SSI 1/AO 1	1 Kanal adet absolute enkoder girişi 1 adet analog output	1	DRI
2702911	AXL F SGI2 1H	2 Kanal Load Cell giriş modülü, hasas A/D degeri, 16 bit	1	DRI
1027843	AXL F IOL8 2H	8 Port IO-Link master modülü	1	DRI
1007352	AXL F PWM2 1H	2 Kanal Darbe modülasyon modülü	1	DRI

AXL F PM EF 1F

ENERJİ ANALİZÖRÜ

2702671	AXL F PM EF 1F	Axioline enerji analizörü, 5A AC' ye kadar direk bağlanabilir.	1	DRI
		Faz/Nötr arası 400VAC, Faz/Faz arası 690 VAC gerilim ölçümü yapabilir.		

⚓ ABS, BV, DNV, GL, LR, RINA onaylarından en az birinden onay almıştır.

GİRİŞ ÇIKIŞ I/O MODÜLLERi (IP20)

AXIOLINE GİRİŞ ÇIKIŞ MODÜLLERİ (IP20)

AXL SE DI16/1

AXL SE AI4 I 4-20

AXL SE RTD4 PT1000

AXL SE PSDI8/3

AXL F PWR 1H

AXL F BP SE6

SİP.NO.	TİP	AÇIKLAMA	AMBALAJ (Ad.)	SATIŞ GRUBU
AXIOLINE SMART ELEMENTS				
1088127	AXL SE DI16/1	16 DI, 24DC, 1 telli bağlantı	1	DRI
1088129	AXL SE DO16/1	16 DO, 24DC, 1 telli bağlantı	1	DRI
1105562	AXL SE DOR2 W 230	2 DO Röle çıkışı, Max. 6 A,250 VAC	1	DRI
1181790	AXL SE DO4/2 2A EF	4 DO, 24VDC, 2 A, 2 telli bağlantı	1	DRI
1088062	AXL SE AI4 I 4-20	4 Kanal 12 bit Akım girişi 4-20mA	1	DRI
1296378	AXL SE AI4 I 0-20 -	4 Kanal 12 bit Akım girişi 0-20mA	1	DRI
1088104	AXL SE AI4 U 0-10	4 Kanal 12 bit Gerilim girişi 0-10V	1	DRI
1088123	AXL SE AO4 I 4-20	4 Kanal 12 bit Akım çıkışı 4-20mA	1	DRI
1296372	AXL SE AO4 I 0-20	4 Kanal 12 bit Akım çıkışı 0-20mA	1	DRI
1088126	AXL SE AO4 U 0-10	4 Kanal 12 bit Gerilim çıkışı 0-10V	1	DRI
1088106	AXL SE RTD4 PT100	4 Kanal 12 bit RTD giriş	1	DRI
1182190	AXL SE RTD4 PT1000	4 Kanal 12 bit RTD PT1000 giriş	1	DRI
1182068	AXL SE UTH4 EF	4 Kanal 16 bit UTH Termokupl giriş	1	DRI
1088128	AXL SE RS485	RS485 haberleşme modülü	1	DRI
1088131	AXL SE CNT1	1 Kanal counter giriş (32 bit 150 kHz)	1	DRI
1088132	AXL SE IOL4	4 Port IO-Link master modülü	1	DRI
1182185	AXL SE INC1 ASYM	1 Kanal Asimetrik incremental enkoder girişi , 2DI	1	DRI
1088130	AXL SE INC1 SYM	2 Kanal Simetrik incremental enkoder girişi , 2DI	1	DRI
1079241	AXL SE PSDI8/3	8 Kanal Digital input Profisafe modülü	1	DRI
1079231	AXL SE PSDO4/2 2A	4 Kanal 2A Digital Output Profisafe modülü	1	DRI
AKSESUARLAR				
2700992	AXL F BS H	Base modül-H tip muhafaza için	1	DRI
2700518	AXL SHIELD Set	Analog modüller için shield konnektör seti	1	DRI
2688297	AXL F PWR 1H	Axioline F power modulü max 4A	1	DRI
1088135	AXL F BP SE4	Axioline F Smart Elements 4 lü bağlantı kutusu	1	DRI
1088136	AXL F BP SE6	Axioline F Smart Elements 6 lı bağlantı kutusu	1	DRI
1088134	AXL SE SC-A	Axioline F Smart Elements boş slot koruma kapağı	1	DRI

Inline (IP20)

Kontrol kabinetleri için esnek I/O sistemi

Phoenix Contact Inline I/O sistemiyle geniş fonksiyonlu bir I/O sistemiyle hangi haberleşme protokolünü tercih ederseniz edin Inline I/O sistemi ile doğru bir çözüme sahip olursunuz. Hızlı haberleşme altyapısı ve kolay montaj ile kullanımı çok basit bir I/O sistemidir.

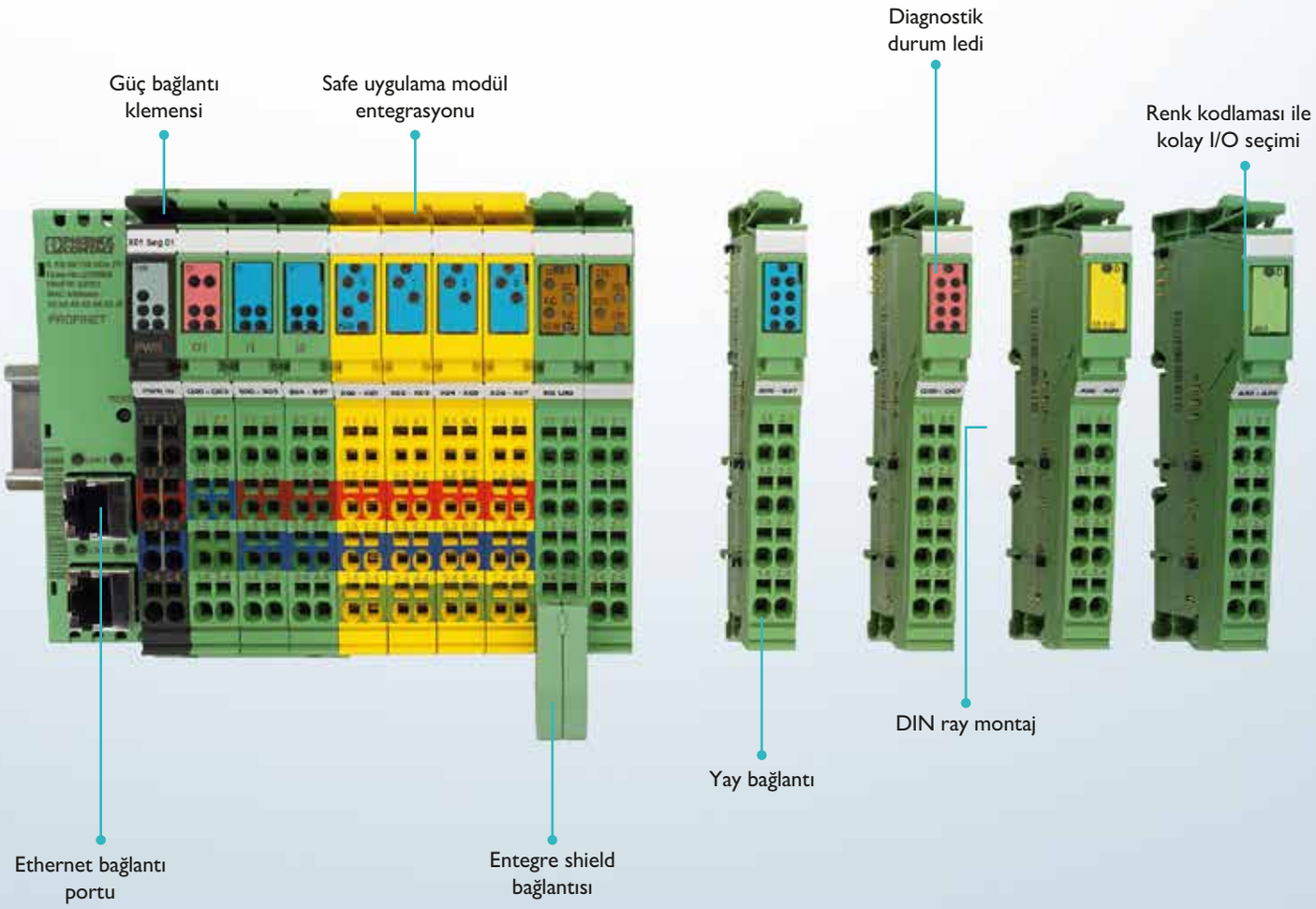

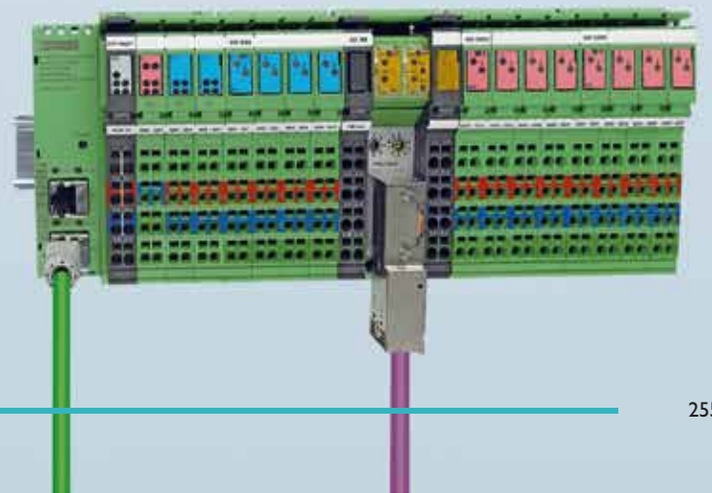

Inline I/O sistemleri çeşitli fieldbus sistemleri ile kolayca entegrasyon sağlamaktadır.

SİP.NO.	TİP	AÇIKLAMA	AMBALAJ (Ad.)	SATIŞ GRUBU

PROJECT+ IO KONFIGÜRASYON YAZILIMI

PROJECT+ IO konfigürasyon yazılımı ile;
Her tip bus için inline IO konfigürasyonu,
Güç terminal seçimi,
IP 65 modül IO konfigürasyonu,
Konfigürasyonun gerektirdiği kablo ve konnektör seçimi,
Konfigürasyonun grafiksel gösterimi ve montaj ölçülerinin belirlenmesi,
Konfigürasyonun excel ortamına taşınması,
Otomatik teklif hazırlanması, iilemleri gerçekleitirilebilir.

PROJECT+
I/O Project Planning

Yazılımı **www.phoenixcontact.com.tr** adresini tıklayarak ücretsiz indirme merkezine ulaşabilirsiniz.

SİP.NO.	TİP	AÇIKLAMA	AMBALAJ (Ad.)	SATIŞ GRUBU

INLINE BUS MODÜLLERİ

IL PN BK...

IL PN BK-PAC

IL PB BK...

IL ETH BK...

IL MOD BK...

IL EIP BK...

IL EC BK-PAC

IL CO BK-PAC

INTERBUS

2861580	IBS IL 24 BK-T/U-PAC	Yay bağlantılı konnektör, UL ≤ 2A	1	DRI	⚓

PROFINET

2703994	IL PN BK DI8 DO4 2TX-PAC	2xRJ 45, 8 DI, 4 DO	1	DRE	⚓
2403696	IL PN BK-PAC	2xRJ45 Profinet BK	1	DRE	

PROFIBUS

2862246	IL PB BK DP/V1-PAC	D-SUB	1	DRI	
2692322	IL PB BK DI8 DO4/EF-PAC	D-SUB, entegre 8DI/4DO(500mA) 24 VDC, gelişmiş fonksiyonlar	1	DRI	⚓

ETHERNET (MODBUS TCP)

2703981	IL ETH BK DI8 DO4 2TX-PAC	Modbus TCP/IP Bus modülü, 2xRJ 45 Entegre 8DI/4DO	1	DRI	⚓
2702372	IL ETH BK-PAC	Modbus TCP/IP Bus modülü	1	DRI	

MODBUS RTU/ASCII

2878696	IL MOD BK DI8 DO4-PAC		1	DRI	⚓

⚓ ABS, BV, DNV, GL, LR, RINA onaylarından en az birinden onay almıştır.

ETHERNET / IP

2897758	IL EIP BK DI8 DO4 2TX-PAC	BootP, Entegre 8DI/4DO (500mA) 24 VDC, UL ≤ 0,7 A	1	DRI

EtherCAT

2702507	IL EC BK-PAC	2xRJ45 EtherCAT BK	1	DRI

CANOpen

2702230	IL CO BK-PAC	CAN Open bus modülü	1	DRI

Inline Field Multiplexer

2861205	IB IL 24 MUX MA-PAC	Noktadan noktaya I/O taşıma; maks. 12 km, maks. 512 bit I/O kapasitesi	1	DRI

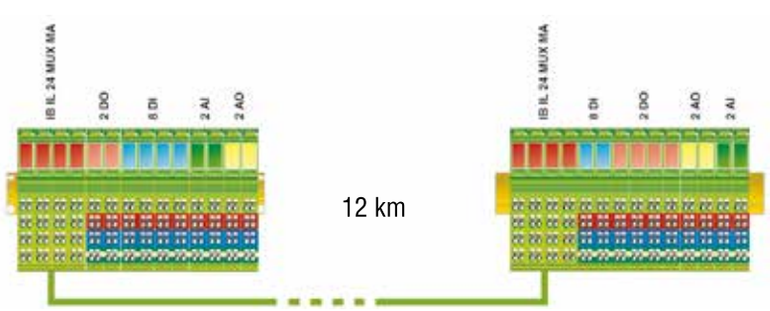

IB IL 24 DI 32/HD...

IB IL 24 DO 16-ME

IB IL AI 2/SF-PAC

IB IL AI 8/SF-PAC

INLINE GİRİŞ ÇIKIŞ MODÜLLERİ

SİP.NO.	TİP	AÇIKLAMA	AMBALAJ (Ad.)	SATIŞ GRUBU	
DİJİTAL GİRİŞ (DI) MODÜLLERİ					
2861221	IB IL 24 DI 2-PAC	2 DI, 24 VDC	1	DRI	⚓
2863928	IB IL 24 DI 4-ME	4 DI, 24 VDC	1	DRI	
2700173	IB IL 24 DI 8/HD-PAC	8 DI, 24 VDC, 1 telli bağlantı	1	DRI	⚓
2897156	IB IL 24 DI 16-ME	16 DI, 24 VDC	1	DRI	
2862835	IB IL 24 DI 32/HD-PAC	32 DI, 24 VDC, 1 telli bağlantı	1	DRI	⚓
DİJİTAL ÇIKIŞ (DO) MODÜLLERİ					
2861263	IB IL 24 DO 2-2A-PAC	2 DO, 24 VDC, 2 A	1	DRI	
2863931	IB IL 24 DO 4-ME	4 DO, 24 VDC, 500 mA	1	DRI	
2861603	IB IL 24 DO 8-2A-PAC	8 DO, 24 VDC, 2 A	1	DRI	
2700172	IB IL 24 DO 8/HD-PAC	8 DO, 24 VDC, 500 mA, 1 telli bağlantı	1	DRI	⚓
2897253	IB IL 24 DO 16-ME	16 DO, 24 VDC, 500 mA	1	DRI	
2862822	IB IL 24 DO 32/HD-PAC	32 DO, 24 VDC, 500 mA, 1 telli bağlantı	1	DRI	⚓
ANALOG GİRİŞ (AI) MODÜLLERİ					
2863944	IB IL AI 2/SF-ME	2 AI, 0-20 mA, 4-20 mA, ±20 mA, 0-10 V, ±10 V, 12 bit	1	DRI	
2861302	IB IL AI 2/SF-PAC	2 AI, 0-20 mA, 4-20 mA, ±20 mA, 0-10 V, ±10 V, 16 bit	1	DRI	⚓
2862217	IB IL AI 2/4-20-PAC	2 AI, 4-20 mA, 16 bit	1	DRI	
2700458	IB IL AI 4/I-PAC	4 AI, 0-20 mA, 4-20 mA, 12 bit	1	DRI	
2700459	IB IL AI 4/U-PAC	4 AI, 0-10V ± V, 23 bit	1	DRI	
2878447	IB IL AI 4/EF-PAC	4 AI, 0-20mA, 4-20mA, ±20mA, 0-5V, ±5V, 0-10V, ±10V, 16bit	1	DRI	⚓
2861412	IB IL AI 8/SF-PAC	8 AI, 0-20mA, 4-20mA, ±20mA, 0-40mA, ±40mA, 0-5V, ±5V, 0-10V, ±10V, 0-25V, ±25V,0-50V multiplex, 16 bit	1	DRI	⚓
2862149	IB IL AI 2-HART-PAC	2 AI, çıkış başına maks. HART protokolü destekler	1	DRI	
SICAKLIK GİRİŞ MODÜLLERİ					
2861328	IB IL TEMP 2 RTD-PAC	2 RTD Giriş, 16 bit	1	DRI	⚓
2863915	IB IL TEMP 4/8 RTD-PAC	8 RTD Giriş, 16 bit	1	DRI	⚓
2897402	IB IL TEMP 4/8 RTD/EF-PAC	8 RTD Giriş, 4 telli bağlantı, 16 bit (yenileme süresi 4ms)	1	DRI	⚓
2861386	IB IL TEMP 2 UTH-PAC	2 Termokupl giriş, 16 bit	1	DRI	⚓
LOADCELL GİRİŞ MODÜLLERİ					
2878638	IB IL SGI 2/F-PAC	2 Kanal Load Cell giriş modülü, hızlı A/D çevirme süresi, 16 bit	1	DRI	
2702373	IB IL SGI 2/P/EF-PAC*	2 Kanal Load Cell giriş modülü, hassas A/D değeri, 16 bit	1	DRI	

***RS485 ekran çıkışı, şönt direnci ayar kontakları mevcuttur.**

⚓ ABS, BV, DNV, GL, LR, RINA onaylarından en az birinden onay almıştır.

Kolay Retrofit

Retrofit Inline ve PLCnext Technology birlikte çalışır. Inline I/O'lar, bir adaptör terminali aracılığıyla modüler bir PLCnext Control'e kolayca bağlanabilir. Inline adaptör terminali (AXC F IL ADAPT), PLCnext Technology için bir Inline istasyonu kurmak ve 63 cihaza kadar entegre etmek için kullanılabilir. Bu, yüksek performanslı bir PLCnext Control'ün bir bus coupler yerini alabileceği anlamına gelir.

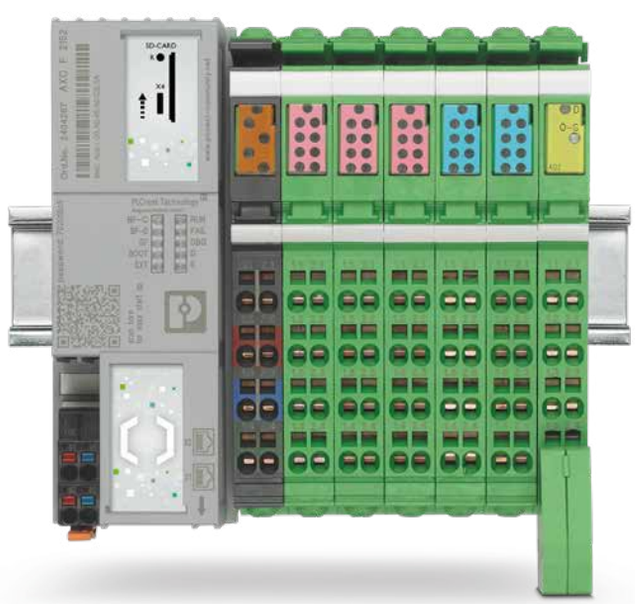

PLCnext Technology
Designed by Phoenix Contact

INLINE GİRİŞ ÇIKIŞ MODÜLLERİ

IB IL AO...

ANALOG ÇIKIŞ (AO) MODÜLLERİ

SİP.NO.	TİP	AÇIKLAMA	AMBALAJ (Ad.)	SATIŞ GRUBU	
2861315	IB IL AO 1/SF-PAC	1 AO, 0-20mA, 4-20mA, 0-10V, 16 bit	1	DRI	
2861399	IB IL AO 1/U/SF-PAC	1 AO, 0-10V, 16 bit	1	DRI	
2863957	IB IL AO 2/U/BP-ME	2 AO, 0-10 V, ±10 V, 12 bit, ekransız konnektör	1	DRI	
2863083	IB IL AO 2/SF-PAC	2 AO, 0-20mA, 4-20mA, 0-10V, 16 bit	1	DRI	⚓
2861467	IB IL AO 2/U/BP-PAC	2 AO, 0-10V, ±10V, 16 bit	1	DRI	⚓
2700775	IB IL AO 2/UI-PAC	2 AO, 0-20 mA, 4-20 mA, ±20 mA, 0-10 V, ±10 V,12 bit	1	DRI	
2878036	IB IL AO 4/8/U/BP-PAC	8 AO, 0-10V, ±10V, 16 bit	1	DRI	

IB IL RS 485/422-...

HABERLEŞME MODÜLLERİ

2700196	IB IL CAN-MA-PAC	CAN master modülü	1	DRI	⚓
2878722	IB IL RS 232-PRO-PAC	1 RS 232 seri I/O kanalı, PCP haberleşme	1	DRI	⚓
2863627	IB IL RS 485/422-PRO-PAC	1 RS 485/422 seri I/O kanalı, PCP haberleşme	1	DRI	⚓
2700893	IB IL RS UNI-PAC	Haberleşme modülü, RS-485/422 veya RS-232	1	DRI	
2700630	IB IL PB MA-PAC	Profibus Master/Slave haberleşme, sadece PCWorx ile kullanılır	1	DRI	
2701927	IB IL MBUS-PAC	Mbus haberleşme modülü, sadece PCWorx ile kullanılır	1	DRI	

IB IL INC-PAC

POZİSYON ÖLÇÜM MODÜLLERİ

2861865	IB IL SSI-PAC	1 adet Absolute enkoder girişi, 4 DI 24VDC, 4DO 24VDC (500mA)	1	DRI	⚓
2861755	IB IL INC-IN- AB	Simetrik ve asimetrik incremental enkoder modülü, 1 adet (DI)	1	DRI	
		referans girişi, 2 adet limit switch girişi (DI)			
2819574	IB IL SSI-IN-PAC	Absolute enkoder modülü, 1 adet (DI) referans girişi, 2 adet	1	DRI	
		limit switch girişi (DI)			
2861632	IB IL PWM/2-PAC	Darbe modülasyon modülü, 2 kanal	1	DRI	⚓
2861768	IB IL IMPULSE-IN-PAC	Liner ölçüm sensor bağlantı elemanı	1	DRI	
2861852	IB IL CNT-PAC	Hızlı sayıcı modülü, 1 Hızlı Giriş, 100 kHz, entegre 1DO (500mA)	1	DRI	⚓

IB IL PM 3P/N/EF-PAC

INLINE ENERJİ ANALİZÖRÜ

2700965	IB IL PM 3P/N/EF-PAC	Inline enerji analizörü, 5A AC' ye kadar direk bağlanabilir. Faz/Nötr arası 400VAC, Faz/Faz arası 690 VAC gerilim ölçümü yapabilir. Sadece PCWorx ile kullanılır.	1	DRI

IBS IL 24 RB-LK

INLINE DALLANMA MODÜLLERİ VE ARAYÜZLER

2692720	IB IL IFS-MA-PAC	INTERFACE EEM ve/veya EMM modülleri için master modül	1	DRI	
2861441	IBS IL 24 RB-T-PAC	INTERBUS dal oluşturma modülü	1	DRI	⚓
2736903	IB IL 24 FLM-PAC	Inline istasyonun sonundan IP65 Fieldline modüllerine geçiş için	1	DRI	
2897457	IB IL 24 LSKIP-PAC	Inline istasyonunu bölmek için kullanılır	1	DRI	

⚓ ABS, BV, DNV, GL, LR, RINA onaylarından en az birinden onay almıştır.

IB IL 24 PWR IN/R/L...

GÜÇ TERMİNAL MODÜLLERİ

2861331	IB IL 24 PWR IN-PAC	24 VDC (Um, Us)	1	DRI	⚓
2861438	IB IL 24 PWR IN/F-PAC	24 VDC sigortalı (Um)	1	DRI	
2693020	IB IL 24 PWR IN/R/L-0,8A-PAC	24 VDC UI boost modülü	1	DRI	⚓
2861674	IB IL 24 PWR IN/R-PAC	24 VDC (UI, Um, Us, Uana) boost modülü, sigortasız	1	DRI	⚓

⚓ ABS, BV, DNV, GL, LR, RINA onaylarından en az birinden onay almıştır.

AXIOLINE E GİRİŞ ÇIKIŞ MODÜLLERİ

AX E PN...

PROFİNET

SİP.NO.	TİP	AÇIKLAMA	AMBALAJ (Ad.)	SATIŞ GRUBU
2701509	AXL E PN DI8 DO8 M12 6P	8DI, 24 VDC, 2,3,4 telli; 8DO, 24VDC, 500mA, 2,3 telli,Plastik muhafaza	1	DRI
2701510	AXL E PN DI16 M12 6P	16DI, 24 VDC, 2,3,4 telli,Plastik muhafaza	1	DRI
2701511	AXL E PN DIO16 M12 6P	16DIO konfigre edilebilir IO 24 VDC ,2,3,4 tellıı Plastik muhafaza	1	DRI
2701512	AXL E PN DI8 DO4 2A M12 6P	8DI, 24 VDC, 2,3,4 telli; 4DO, 24VDC, 2A, 2,3 telli, Plastik muhafaza	1	DRI
2701513	AXL E PN IOL8 DI4 M12 6P	4DI, 24 VDC, 2,3,4 telli; 8 IO-link 3,5 telli,Plastik muhafaza	1	DRI
2701515	AXL E PN DI8 DO8 M12 6M	8DI, 24 VDC, 2,3,4 telli; 8DO, 24VDC, 500mA, 2,3 telli,Metal muhafaza	1	DRI
2701516	AXL E PN DI16 M12 6M	16DI, 24 VDC, 2,3,4 telli,Metal muhafaza	1	DRI
2701517	AXL E PN DIO16 M12 6M	16DIO konfigre edilebilir IO 24 VDC ,2,3,4 telli, Metal muhafaza	1	DRI
2701518	AXL E PN DI8 DO4 2A M12 6M	8DI, 24 VDC, 2,3,4 telli; 4DO, 24VDC, 2A, 2,3 telli,Metal muhafaza	1	DRI
2701519	AXL E PN IOL8 DI4 M12 6M	4DI, 24 VDC, 2,3,4 telli; 8 IO-link 3,5 telli,Metal muhafaza	1	DRI

AX E PB...

PROFİBUS

2701497	AXL E PB DI8 DO8 M12 6P	8DI, 24 VDC, 2,3,4 telli; 8DO, 24VDC, 500mA, 2,3 telli,Plastik muhafaza	1	DRI
2701498	AXL E PB DI16 M12 6P	16DI, 24 VDC, 2,3,4 telli,Plastik muhafaza	1	DRI
2701499	AXL E PB DIO16 M12 6P	16DIO konfigre edilebilir IO 24 VDC ,2,3,4 telli Plastik muhafaza	1	DRI
2701502	AXL E PB DI8 DO4 2A M12 6P	8DI, 24 VDC, 2,3,4 telli; 4DO, 24VDC, 2A, 2,3 telli,Plastik muhafaza	1	DRI
2701503	AXL E PB IOL8 DI4 M12 6P	4DI, 24 VDC, 2,3,4 telli; 8 IO-link 3,5 telli,Plastik muhafaza	1	DRI

AX E ETH...

MODBUS TCP

2701532	AXL E ETH DI8 DO8 M12 6P	8DI, 24 VDC, 2,3,4 telli; 8DO, 24VDC, 500mA, 2,3 telli,Plastik muhafaza	1	DRI
2701534	AXL E ETH DIO16 M12 6P	16DIO konfigre edilebilir IO 24 VDC ,2,3,4 telli Plastik muhafaza	1	DRI

AX E EC...

EtherCAT

2701520	AXL E EC DI8 DO8 M12 6P	8DI, 24 VDC, 2,3,4 telli; 8DO, 24VDC, 500mA, 2,3 telli,Plastik muhafaza	1	DRI
2701521	AXL E EC DI16 M12 6P	16DI, 24 VDC, 2,3,4 telli,Plastik muhafaza	1	DRI
2701522	AXL E EC DIO16 M12 6P	16DIO konfigre edilebilir IO 24 VDC ,2,3,4 tellıı Plastik muhafaza	1	DRI
2701523	AXL E EC DI8 DO4 2A M12 6P	8DI, 24 VDC, 2,3,4 telli; 4DO, 24VDC, 2A, 2,3 telli,Plastik muhafaza	1	DRI

AX E S3...

Sercos

2701545	AXL E S3 DIO16 M12 6P	16DIO konfigre edilebilir IO 24 VDC ,2,3,4 telli bağlantıı Plastik muhafaza	1	DRI

AX E EIP...

EtherNet/IP

2701492	AXL E EIP DI8 DO8 M12 6P	8DI, 24 VDC, 2,3,4 telli bağlantı; 8DO, 24VDC, 500mA, 2,3 telli bağlantı,Plastik muhafaza	1	DRI
2701493	AXL E EIP DI16 M12 6P	16DI, 24 VDC, 2,3,4 telli bağlantı,Plastik muhafaza	1	DRI
2701494	AXL E EIP DIO16 M12 6P	16DIO konfigre edilebilir IO 24 VDC ,2,3,4 telli bağlantıı Plastik muhafaza	1	DRI
2701495	AXL E EIP DI8 DO4 2A M12 6P	8DI, 24 VDC, 2,3,4 telli bağlantı; 4DO, 24VDC, 2A, 2,3 telli bağlantı,Plastik muhafaza	1	DRI
2701496	AXL E EIP IOL8 DI4 M12 6P	4DI, 24 VDC, 2,3,4 telli bağlantı; 8 IO-link 3,5 telli bağlantı,Plastik hosing	1	DRI

AXL E IOL... S

AXL E IOL... R

SİP.NO.	TİP	AÇIKLAMA	AMBALAJ (Ad.)	SATIŞ GRUBU
AXIOLINE E IO-Link DÖNÜŞTÜRÜCÜLER				
2700338	AXL E IOL AI1 I M12 S	1 analog giriş 4..20 mA düz bağlantı	1	DRI
2700336	AXL E IOL AI1 U M12 S	1 analog giriş 0..10V düz bağlantı	1	DRI
2700352	AXL E IOL RTD1 M12 S	1 analog sıcaklık giriş RTD düz bağlantı	1	DRI
2700351	AXL E IOL AO1 I M12 S	1 analog çıkış 4..20 mA düz bağlantı	1	DRI
2700350	AXL E IOL AO1 U M12 S	1 analog çıkış 0..10V düz bağlantı	1	DRI
2700275	AXL E IOL AI1 I M12 S	1 analog giriş 4..20 mA 90 derece bağlantı	1	DRI
2700273	AXL E IOL AI1 U M12 S	1 analog giriş 0..10V 90 derece bağlantı	1	DRI
2700305	AXL E IOL RTD1 M12 S	1 analog sıcaklık giriş RTD 90 derece bağlantı	1	DRI
2700282	AXL E IOL AO1 I M12 S	1 analog çıkış 4..20 mA 90 derece bağlantı	1	DRI
2700278	AXL E IOL AO1 U M12 S	1 analog çıkış 0..10V 90 derece bağlantı	1	DRI

Axioline E serisi modüllerin güç kablosu ve ethernet kablosu seçimi için satış temsilcileriyle görüşünüz.

IOL MA8 PN DI8

AXL E IOL DO8 M12 6P

IO-Link Modülleri				
1072838	IOL MA8 PN DI8	8 Port IO-Link Master Modüle Entegre 8DI	1	DRI
2702983	AXL E IOL TC4/K M12	4 Kanal K tipi Termokupl IO-Link çevirici,IP65	1	DRI
2702658	AXL E IOL DI8 M12 6P	1xIO Link A Port, 8DI, 24 VDC, 2,3,4 telli bağlantı	1	DRI
2702659	AXL E IOL DO8 M12 6P	1xIO Link B Port, 8DO, 24 VDC, 2,3, telli bağlantı	1	DRI
2702660	AXL E IOL DI16 M12 6P	1xIO Link A Port, 16DI, 24 VDC, 2,3,4 telli bağlantı	1	DRI

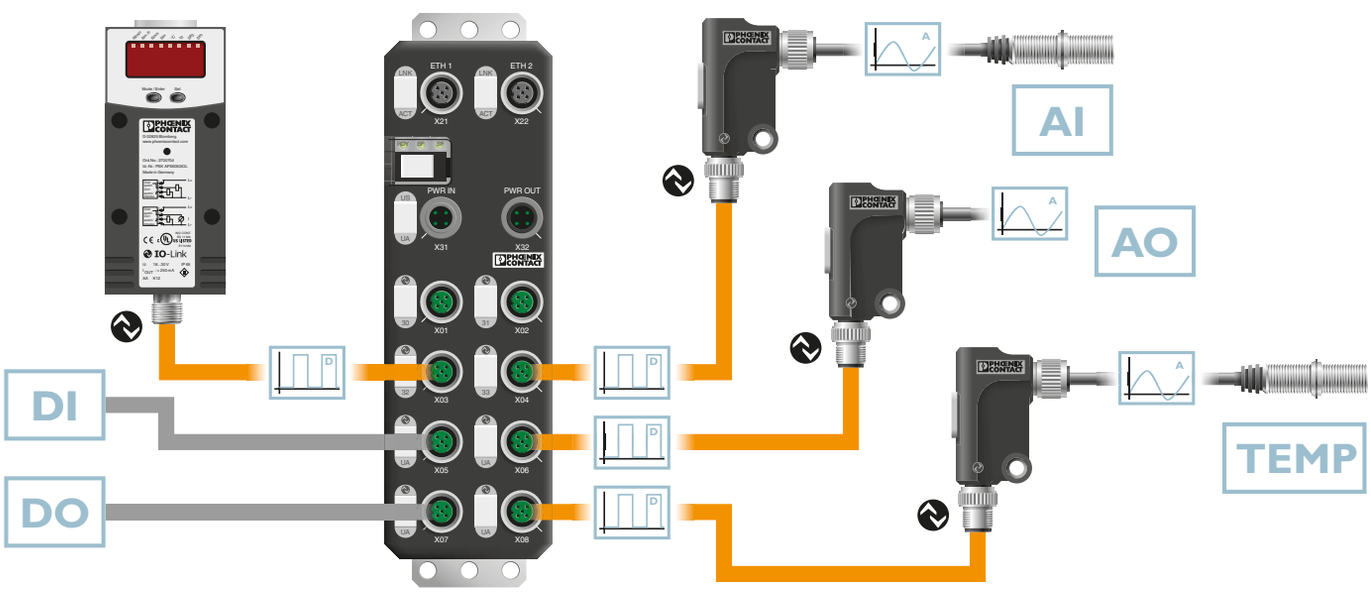

SAC-4P-MST/ 1,0-PUR SCO

SAC-4P-MST/ 1,0-PUR/FST SCO

AXIOLINE E BAĞLANTI AKSESUARLARI

Güç Kabloları M12

SİP.NO.	TİP	AÇIKLAMA	AMBALAJ (Ad.)	SATIŞ GRUBU
1408812	SAC-4P-M12MST/ 1,0-PUR	Axioline E güç kablosu 1m .T-coded bir ucu açık diğer ucu M12	1	BF1
1408813	SAC-4P-M12MST/ 2,0-PUR	Axioline E güç kablosu 2m .T-coded bir ucu açık diğer ucu M12	1	BF1
1408814	SAC-4P-M12MST/ 5,0-PUR	Axioline E güç kablosu 5m .T-coded bir ucu açık diğer ucu M12	1	BF1
1408808	SAC-4P-MST/ 1,0-PUR/FST SCO	Axioline E güç kablosu 1m .T-coded bir ucu M12 soket	1	BF1
		diğer ucu M12 plug (atlama için kullanılır)		
1408809	SAC-4P-MST/ 2,0-PUR/FST SCO	Axioline E güç kablosu 2m .T-coded bir ucu M12 soket	1	BF1
		diğer ucu M12 plug (atlama için kullanılır)		
1408810	SAC-4P-MST/ 5,0-PUR/FST SCO	Axioline E güç kablosu 5m .T-coded bir ucu M12 soket	1	BF1
		diğer ucu M12 plug (atlama için kullanılır)		

NBC-MSD/ 1,0-93B SCO

1407454

Profinet Kabloları M12

1407495	NBC-MSD/ 1,0-93B SCO	Axioline E Profinet kablosu 1m .D-coded bir ucu açık	1	BF1
		diğer ucu M12 4 kutuplu		
1407496	NBC-MSD/ 2,0-93B SCO	Axioline E Profinet kablosu 2m .D-coded bir ucu açık	1	BF1
		diğer ucu M12 4 kutuplu		
1407497	NBC-MSD/ 5,0-93B SCO	Axioline E Profinet kablosu 5m .D-coded bir ucu açık	1	BF1
		diğer ucu M12 4 kutuplu		
1407524	NBC-MSD/ 1,0-93B/MSD SCO	Axioline E Profinet kablosu 1m .D-coded bir ucu M12 fiş	1	BF1
		diğer ucu M12 fiş 4 kutuplu(atlama için kullanılır)		
1407525	NBC-MSD/2,0-93B/MSD SCO	Axioline E Profinet kablosu 2m .D-coded bir ucu M12 fiş	1	BF1
		diğer ucu M12 fiş 4 kutuplu(atlama için kullanılır)		
1407526	NBC-MSD/5,0-93B/MSD SCO	Axioline E Profinet kablosu 5m .D-coded bir ucu M12 fiş	1	BF1
		diğer ucu M12 fiş 4 kutuplu(atlama için kullanılır)		

IO-Link Portföyü

IO-Link master ürününü yanı sıra, IO-Link I/O box, sahada analog ve dijital sinyaller için kanal sayısının basit ve ekonomik bir şekilde genişletilmesini sağlar. 60 mm toplam genişliğe ek olarak, 30 mm toplam genişliğe sahip versiyonlar da en dar alanlara bile monte edilebilir.

IO-Link Safety I/O box, güvenli sensörlerin ve aktüatörlerin IO-Link sistemlerine entegre edilmesini sağlar. Ayrıca, IO-Link analog dönüştürücüler kullanılarak analog fonksiyonlar gerektiği şekilde uygulanabilir.

Özellikler ve uygulamalar

Dijital I/O

Dijital I/O'lar, sinyallerin giriş ve çıkışı için sensörleri ve aktüatörleri bağlamak amacıyla kullanılır. Portföy, özellikle özelleştirilmiş uygulamalar için serbestçe yapılandırılabilir dijital giriş ve çıkışlara sahip cihaz versiyonlarını içerir. Dijital çıkışların besleme voltajının güvenlikle ilgili kapatılması gereken güvenlik uygulamaları, belirli çıkış cihazları kullanılarak gerçekleştirilebilir. Üst düzey kontrolöre bağlantı, Endüstriyel Ethernet protokolleri aracılığıyla sağlanır.

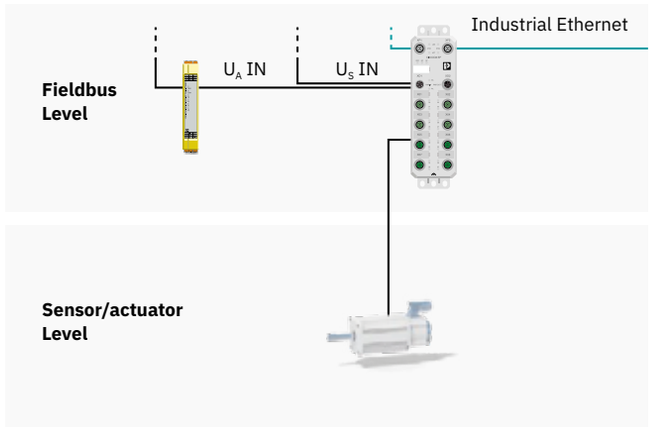

IO-Link Master

IO-Link master, üst düzey kontrolöre arayüz sağlar. Bağlı IO-Link cihazlarıyla iletişimi kontrol eder. Bir IO-Link cihazının IODD (IO Device Description) dosyası, cihaz bilgilerini ve parametre bilgilerini içerir ve sensör/aktüatör seviyesine kadar basit parametrelendirme sağlar.

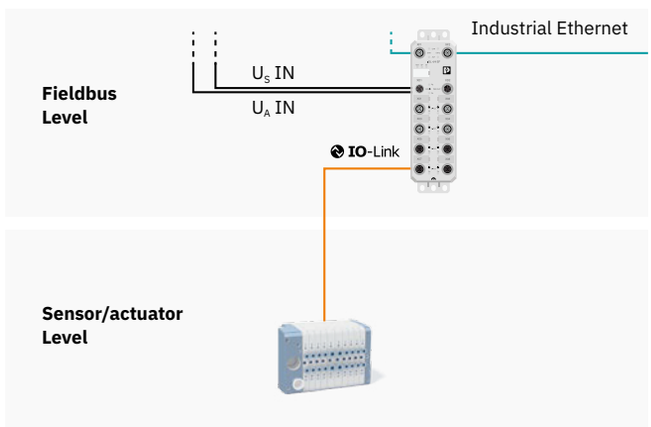

Safety IO-Link Master

IO-Link Safety master, güvenli iletişimi sağlar. Klasik standart IO-Link cihazlarının yanı sıra, güvenlik sensörleri, OSSD'ler aracılığıyla güvenli sensörler, güvenli aktüatörler veya karma güvenlik cihazları (örneğin, mekatronik cihazlar) gibi güvenlikle ilgili IO-Link cihazları bağlanabilir. IO-Link Safety ile, IODD dosyaları ile basit parametrelendirme gibi fonksiyonel güvenlik alanında tipik IO-Link avantajlarından da yararlanırsınız.

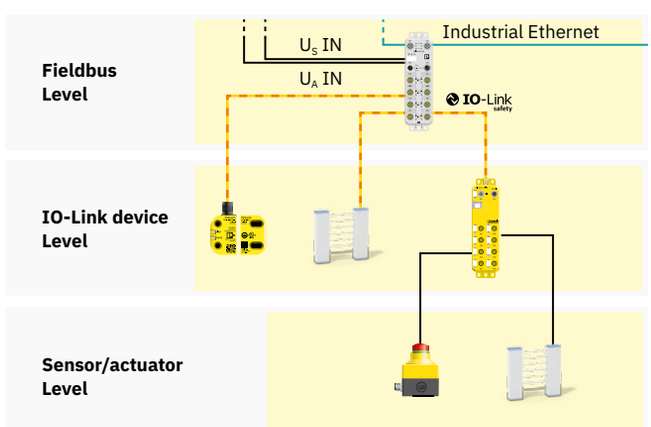

IO-Link portföyü ve uygulamalar

IO-Link Uygulaması

Bir IO-Link sisteminin mimarisi, bir kontrolör, bir IO-Link master veya IO-Link Safety master ve bir veya daha fazla IO-Link cihazı veya IO-Link Safety cihazından oluşur. Bu cihazlar, basit 3 telli, korumasız kablolarla bağlanır, bu da kurulumu daha kolay ve maliyet etkin hale getirir.

IO-Link teknolojisi, kontrol seviyesinden sensör/aktüatör seviyesine kadar tutarlı iletişim ve parametrelendirme sağlar.

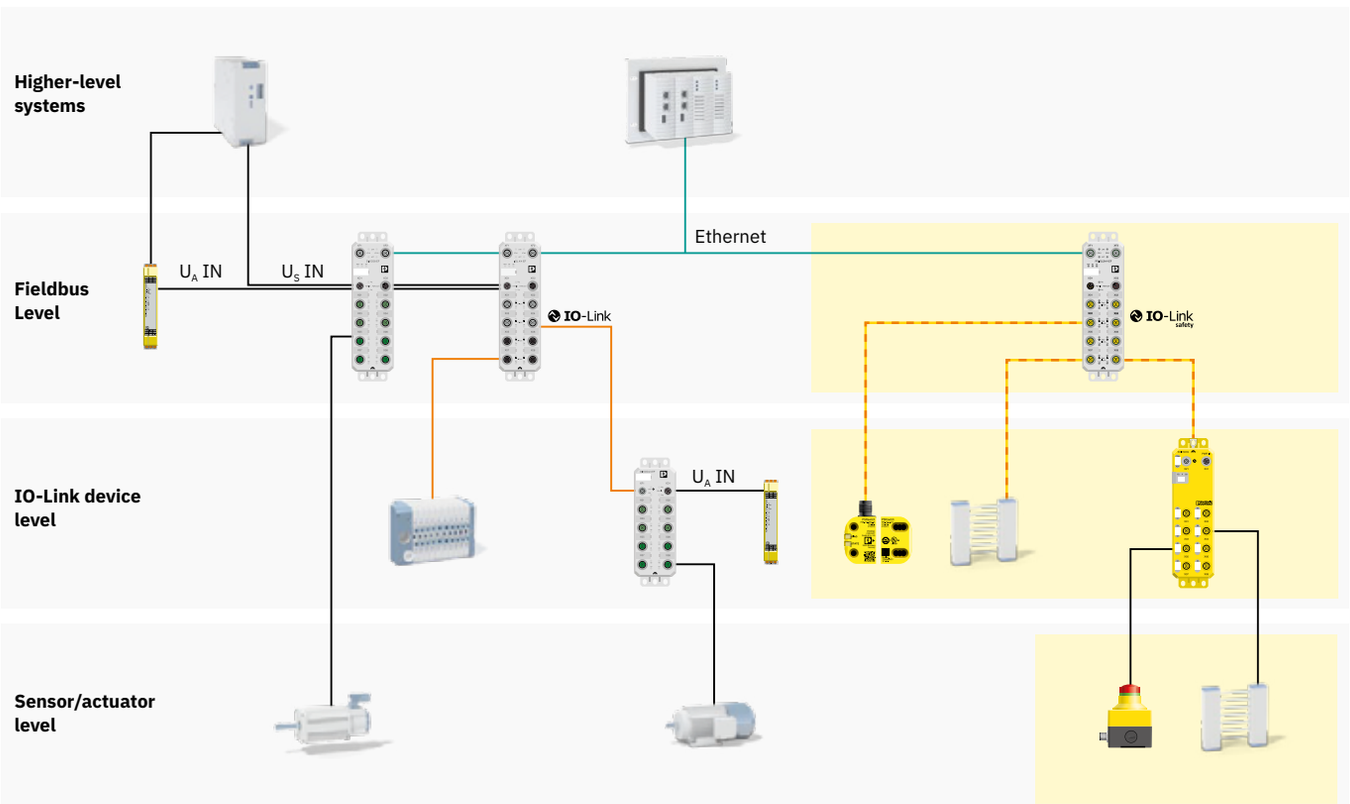

Ekosistem

PLCnext Technology, IT ve OT dünyalarını birleştirir. PLCnext Technology, açık donanım, modüler mühendislik yazılımı, küresel bir topluluk ve dijital bir yazılım pazaryerinden oluşan endüstriyel otomasyon için bir ekosistemdir. Bu kombinasyon, değişen taleplere kolayca uyum sağlamayı ve mevcut ve gelecekteki yazılım hizmetlerinin, sürü zekasının ve teknolojilerin verimli bir şekilde kullanılmasını sağlar.

Açık otomasyon sisteminin tam olarak uyarlanmış tasarımı, esnek ve modüler genişleme kadar önemlidir. IEC 61131-3 standardına uygun standart PLC programlamanın yanı sıra, paralel programlama ve C/C++, C# ve Matlab® Simulink® gibi programlama dillerinin gerçek zamanlı olarak kombinasyonu da PLCnext Control ile mümkündür. Uygulama geliştirme sürecinizi, ücretsiz temel sürüm olan PLCnext Engineer ile hızlandırın. Ya da alışık olduğunuz programlama ortamını kullanın – karar sizin!

Basit bulut entegrasyonu, açık kaynak yazılım kullanma seçeneği ve PLCnext Community'nin sürekli genişleyen uzmanlığı ile yeni işbirliği biçimlerinden yararlanacaksınız. Ortaya çıkan çözüm uygulamaları, yazılım modülleri, çalışma zamanı sistemleri ve işlev genişletmeleri PLCnext Store'da mevcuttur ve uygulama oluştururken büyük miktarda zaman ve para tasarrufu sağlar. Geliştirici misiniz? O zaman PLCnext Store'da kendiniz bir uygulama yayınlayın ve yeni, geniş bir hedef kitleye erişim sağlayın. Bu, PLCnext Technology modern otomasyon zorluklarınız için ideal bir ekosistem haline getirir.

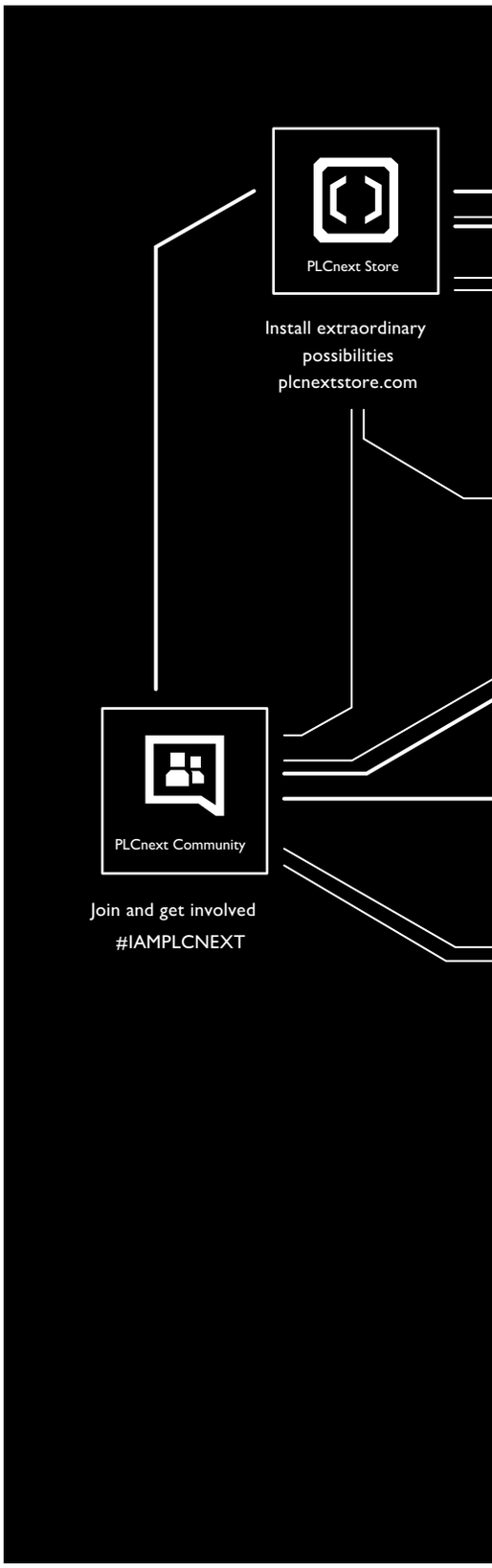

PLCnext Control PLCnext Engineer PLCnext Store PLCnext Community

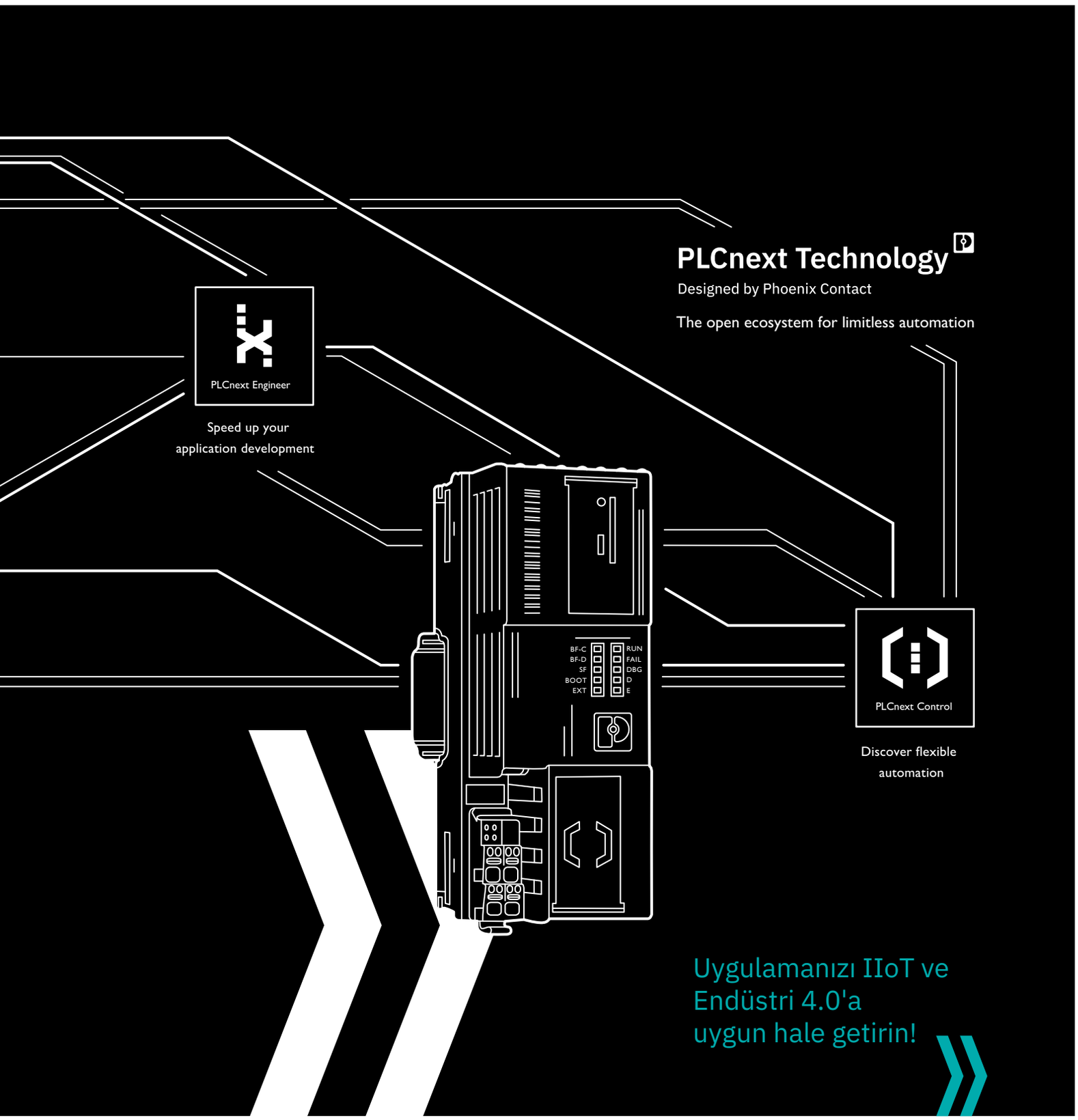
PLCnext Technology
Designed by Phoenix Contact
The open ecosystem for limitless automation
PLCnext Engineer
Speed up your
application development
BF-C
BF-D
SF
BOOT
EXT
RUN
FAIL
DBG
D
E
PLCnext Control
Discover flexible
automation
Uygulamanızı IIoT ve
Endüstri 4.0'a
uygun hale getirin!

SİP.NO.	TİP	AÇIKLAMA	AMBALAJ (Ad.)	SATIŞ GRUBU

SCADA YAZILIMLARI

Alarm
OPC desteği
Grafik
Operatör şifreleri
Reçete
Raporlama
Trendler
Geriye dönük izleme
Redundant
Uzaktan erişim
Win CE desteği
Web Client
SMS, Mail
Veri saklama
Network desteği
CFR21 sertifikası

VISU+ 2.X GELİŞTİRME YAZILIMI

2988544	VISU+ 2.x	Geliştirme lisansı	1	DRD

VISU+ 2.X RUNTIME YAZILIMI

2988683	VISU+ 2.x RT 64	64 Byte I/O	1	DRD
2988586	VISU+ 2.x RT 128	128 Byte I/O	1	DRD
2988609	VISU+ 2.x RT 256	256 Byte I/O	1	DRD
2988612	VISU+ 2.x RT 512	512 Byte I/O	1	DRD
2988641	VISU+ 2.x RT 1024	1024 Byte I/O	1	DRD
2988528	VISU+ 2.x RT 2048	2048 Byte I/O	1	DRD
2988531	VISU+ 2.x RT 4096	4096 Byte I/O	1	DRD
2988557	VISU+ 2.x RT 8192	8192 Byte I/O	1	DRD
2988654	VISU+ 2.x RT UNLIMETED	Sınırsız I/O	1	DRD

Visu+2.x yazılımının demosu 'www.phoenixcontact.com.tr' adresinden ücreitsiz olarak indirilebilir.

VISU+ 2.X SCADA YAZILIMI SÜRÜCÜ LİSANSLI

2988751	VISU+ 2.x RT-D 64	64 Byte I/O, 2 Sürücü Kullanılabilir	1	DRD
2988696	VISU+ 2.x RT-D 128	128 Byte I/O, 2 Sürücü Kullanılabilir	1	DRD
2988719	VISU+ 2.x RT-D 256	256 Byte I/O, 2 Sürücü Kullanılabilir	1	DRD
2988722	VISU+ 2.x RT-D 512	512 Byte I/O, 2 Sürücü Kullanılabilir	1	DRD
2988735	VISU+ 2.x RT-D 1024	1024 Byte I/O, 2 Sürücü Kullanılabilir	1	DRD
2988764	VISU+ 2.x RT-D 2048	2048 Byte I/O, 2 Sürücü Kullanılabilir	1	DRD
2988913	VISU+ 2.x RT-D 4096	4096 Byte I/O, 2 Sürücü Kullanılabilir	1	DRD
2988573	VISU+ 2.x RT-D 8192	8192 Byte I/O, 2 Sürücü Kullanılabilir	1	DRD
2988748	VISU+ 2.x RT-D unlimited	Sınırsız Byte I/O, 2 Sürücü Kullanılabilir	1	DRD
2404834	VISU+ 2 SP KONNEX	KNX / EIB Lisans,Sadece RT-D lisansı ile birlikte kullanılır	1	DRD
2404841	VISU+ 2 SP IEC 60870 101	IEC 60870-5-101 Lisansı,Sadece RT-D lisansı ile birlikte kullanılır	1	DRD
2404884	VISU+ 2 SP IEC 60870 104	IEC 60870-5-104 Lisansı,Sadece RT-D lisansı ile birlikte kullanılır	1	DRD
2404835	VISU+ 2 SP IEC 61850	IEC 61850 Lisansı,Sadece RT-D lisansı ile birlikte kullanılır	1	DRD
2404837	VISU+ 2 SP SNMP	SNMP Lisansı,Sadece RT-D lisansı ile birlikte kullanılır	1	DRD

D: S7 300-400, Modbus TCP-RTU, INTERBUS sürücülerinden herhangi iki tanesi aynı anda kullanılabilir.

VISU+ 2.X SCADA PAKETLERİ İÇİN OPSİYONLAR

VISU+ 2.x Alarm Statistics Option	OP-ALS, Alarm İstatistik	1	DRD
VISU+ 2.x OPC Server Option	OP-OXC, OPC DA & XML DA Server	1	DRD
VISU+ 2.x Redundancy Option	Redundant paketi	1	DRD
VISU+ 2.x Alarm Dispatcher	SMS, Voice, Fax, Modem-Bağlantısı, Email	1	DRD
VISU+ 2.x Networking		1	DRD
VISU+ 2.x WB1	1 WebClient	1	DRD
VISU+ 2.x WB2	2 WebClient	1	DRD
VISU+ 2.x WB3	3 WebClient	1	DRD
VISU+ 2.x WB5	5 WebClient	1	DRD

Yukarıdaki opsiyonlar için satış temsilcisinden destek alınız

İster merkezi kontrol odasında veya üretimde, ister doğrudan makinede olsun – verimli otomasyon doğru görüntülemeyi gerektirir ve bu da görüntüleme yazılımına dayanır. SCADA işlevli çok yönlü Visu+ görüntüleme yazılımımızın avantajından yararlanın. Bu yazılım, kompakt dokunmatik panelden endüstriyel PC'ye kadar her uygulama için uygundur.

Geleceğe hazır tasarım, kalite ve hizmet

HMI verimli dokunmatik paneller ve web panelleri ile otomasyon çözümlerinizin operasyon ve izlenmesini kolaylaştırır. Dokunmatik paneller, Visu+ runtime ile entegre olup HTML5 uygulamaları için açık tarayıcılar sunar. Bu paneller, kullanıcı dostu rehberlik ve yüksek verimlilik sağlar. Web paneller ise otomasyon çözümleriniz için ideal kullanıcı arayüzünü sunar.

Box PC, makine odaklı veri işleme için kompakt çözümler sunar. Basit veri toplama işlemlerinden karmaşık IoT ve edge uygulamalarına kadar geniş bir yelpazede kullanılabilirler. DIN rayı veya duvar montajı ile sağlam ve yerden tasarruf sağlayan bir tasarıma sahiptirler. Ölçeklenebilir performans ve geniş arayüz yelpazesi ile hemen her endüstri ve uygulama için uygun bir IPC çözümü sunarlar.

Rackmount PC, zorlu uygulamalar için güçlü çözümler sunar. Büyük veri hacimlerinin işlenmesi ve endüstriyel otomasyon veya makine öğrenimi için maksimum sistem performansı sağlarlar. Evrensel 19 inç standardına uygun olup, uygulamanıza göre esnek genişletme imkanı sunarlar.

Panel PC, modern işletim ve izleme çözümleri sunar. Veri toplama, işleme, ölçme, kontrol ve görselleştirme için ideal olan bu PC'ler, flush-mounted veya destek kolu versiyonları ile IP65 veya IP69K koruma sağlar. Endüstriyel panel PC'ler, sağlamlık, performans ve modern dokunmatik teknoloji ile öne çıkar.

BTP 2070W

SİP.NO.	TİP	EKRAN	ÇÖZÜNÜRLÜK	RENK	YÜKLEME İZL.	AMBALAJ (Ad.)	SATIŞ GRUBU
BTP 2XXX SERİSİ PANELLER (ANALOG REZİSTİF)							
1050387	BTP 2043W	4.3"-TFT	480x272	262144	ETH	1	DRC
1046666	BTP 2070W	7"- TFT	800x480	262144	ETH	1	DRC
1046667	BTP 2102W	10.2'' - TFT	800x480	262144	ETH	1	DRC

ARM9™ i.MX28, 454 MHz işlemci
Windows® CE 6.0 işletim sistemi
128 MB DDR2 SDRAM, 512 MB Flash hafıza
1 x Ethernet (10/100 Mbps), RJ45, 2x COM (RS-232/422/485), 1x USB 2.0, Typ A, 1x USB 2.0, Typ B

TP6101-WXPS

TP 6XXX SERİSİ PANELLER (PCAP: PROJEKTİF KAPASİTİF)							
1189629	TP6070-WVPS	7"- TFT(PCAP)	800x480	16.7 m	ETH	1	DRC
1190417	TP6101-WXPS	10.1"- TFT(PCAP)	1280x800	16.7 m	ETH	1	DRC
1190420	TP6121-WXPS	12.1"-TFT(PCAP)	1280x800	16.7 m	ETH	1	DRC
1190421	TP 6156-WHPS	15,6"- HD(PCAP)	1920x1080 (16:9)	16.7 m	ETH	1	DRC
1190423	TP 6185-WHPS	18,5"- HD(PCAP)	1920x1080 (16:9)	16.7 m	ETH	1	DRC
1190424	TP 6215-WHPS	21,5"- HD(PCAP)	1920x1080 (16:9)	16.7 m	ETH	1	DRC

ILC1xx, AXCxxx ve PLCnext için ideal

ARM® Cortex®-A9, 800 MHz işlemci
MS Windows® Embedded Compact 7 işletim sistemi
1GB RAM, eMMC 8GB
1xEthernet (10/100Mb),RJ45, 2xUSB 3.0, 1xRS232/485(422), Micro SD Slot

Her şey tek bir kaynaktan

Özelleştirilmiş çözümlerden mühendislik desteğine kadar, daha iyi bir otomasyon sistemi tasarlamanıza yardımcı olabiliriz. Hizmetlerimiz, önceden yüklenmiş yazılım görüntülerinden, gereksinimlerinize dayalı sıfırdan tasarımlara kadar uzanmaktadır.

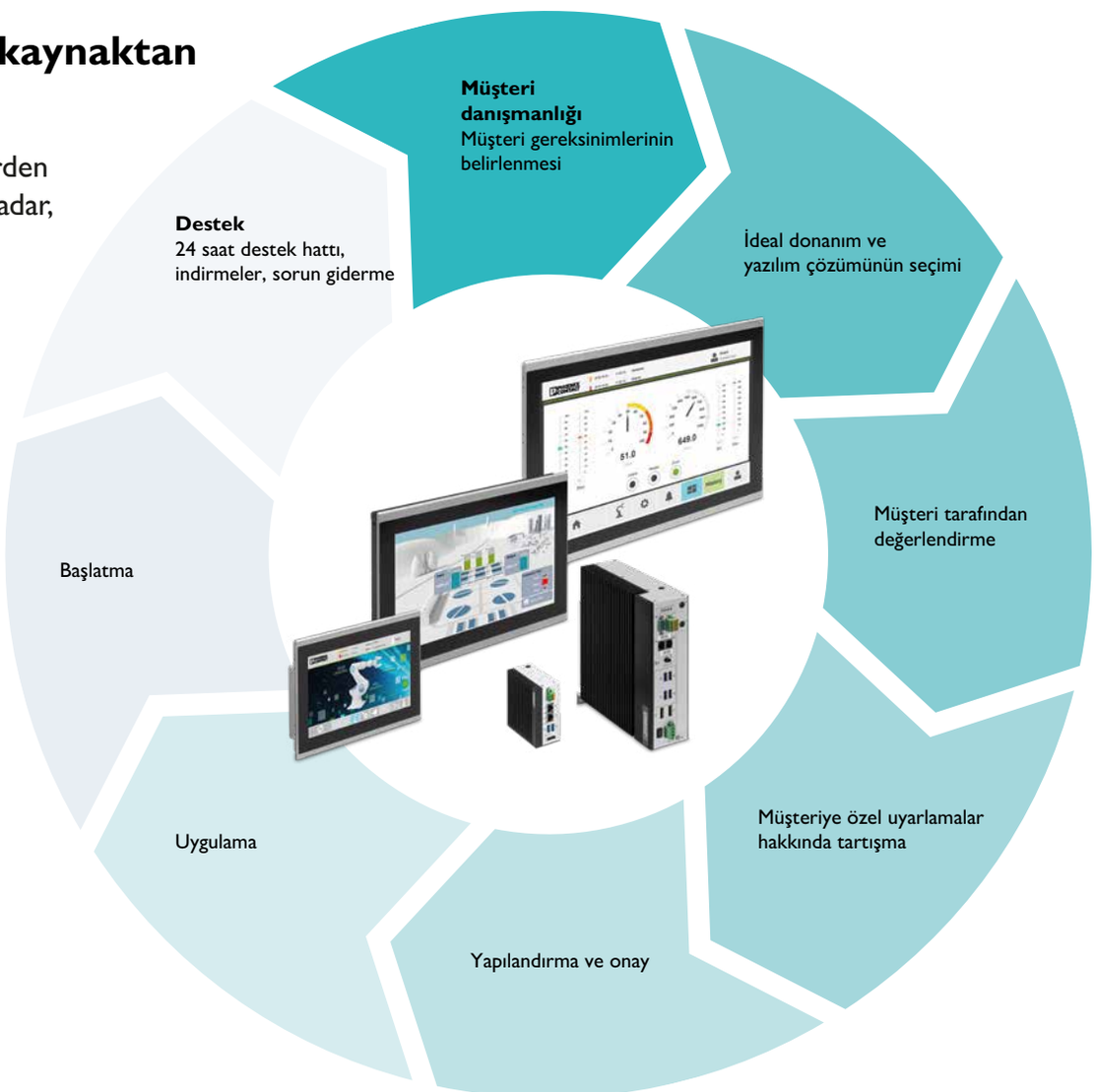

Panel PC

Panel PC, her türlü üst düzey kontrol veya görselleştirme görevinin ön yüzüdür. VL3 panel PC, dokunmatik ekran kullanımı ve sağlam tasarım gerektiren birçok uygulama ve endüstri için güvenilir bir kullanıcı arayüzü sağlar. Visu+ yazılımı ile birleştirildiğinde, yüksek kaliteli, grafik açısından zengin görselleştirme sistemleri tasarlayabilirsiniz.

KONFİGÜRE EDİLEBİLİR BL2 SERİSİ PANEL PC'LER

SİP.NO.	TİP	İŞLEMCİ	AÇIKLAMA	SATIŞ GRUBU
1138377	BL2 PPC 1200	**Intel® Celeron® N3350**	Konfigürasyon için satış temsilcimiz ile görüşünüz.	DRB
1016236	BL2 PPC 7000	**Intel® Core™ i5-7442EQ 2.10/2.90 GHz**	Konfigürasyon için satış temsilcimiz ile görüşünüz.	DRB

2x Ethernet (100/1000 Mpbs), RJ45, 1xCOM RS-232/422/485, 2xCOM RS-232, 2xUSB 2.0, 2x USB 3.0, 2xDisplayPort

BL2 PPC7
1201-4/64-W10

SABİT KONFİGÜRASYONLU BL2 PANEL PC'LER

1139137	BL2 PPC7 1201	7'', Intel® Celeron® N3350 işlemci, 4 GB of RAM.İşletim sistemi yok	1	DRB
1274012	BL2 PPC7 1201-4/64-W10	7'', Intel® Celeron® N3350 işlemci, 4 GB of RAM, 64 GB mSATA SSD,	1	DRB
		Windows 10 IoT Enterprise LTSC 2019 işletim sistemi, Multi-language		
1139136	BL2 PPC10 1201	10'', Intel® Celeron® N3350 işlemci, 4 GB of RAM,İşletim sistemi yok	1	DRB
1274014	BL2 PPC10 1201-4/128-W10	10'', Intel® Celeron® N3350 işlemci, 4 GB of RAM, 128 GB mSATA SSD,	1	DRB
		Windows 10 IoT Enterprise LTSC 2019 işletim sistemi, Multi-language		

BL2 PPC AIO65 2000

KONFİGÜRE EDİLEBİLİR BL2 PANEL PC'LER

1138366	BL2 PPC AIO65 2000	Konfigürasyon için satış temsilcimiz ile görüşünüz.	1	DRB
1138367	BL2 PPC AIO65 7000	Konfigürasyon için satış temsilcimiz ile görüşünüz.	1	DRB

Interface özellikleri : 1x COM (RS232, RS485, RS422), 2x USB 2.0, 3x USB 3.0, 2x ETH (100/1000 Mbit), 0 °C... + 45 °C çalışma sıcaklığı, BL2 PPC AIO65 2000 VESA montajlı.

- Yüksek performans
- Multi-touch panel
- Kolay ve farklı montaj opsiyonları
- IP 65 koruma

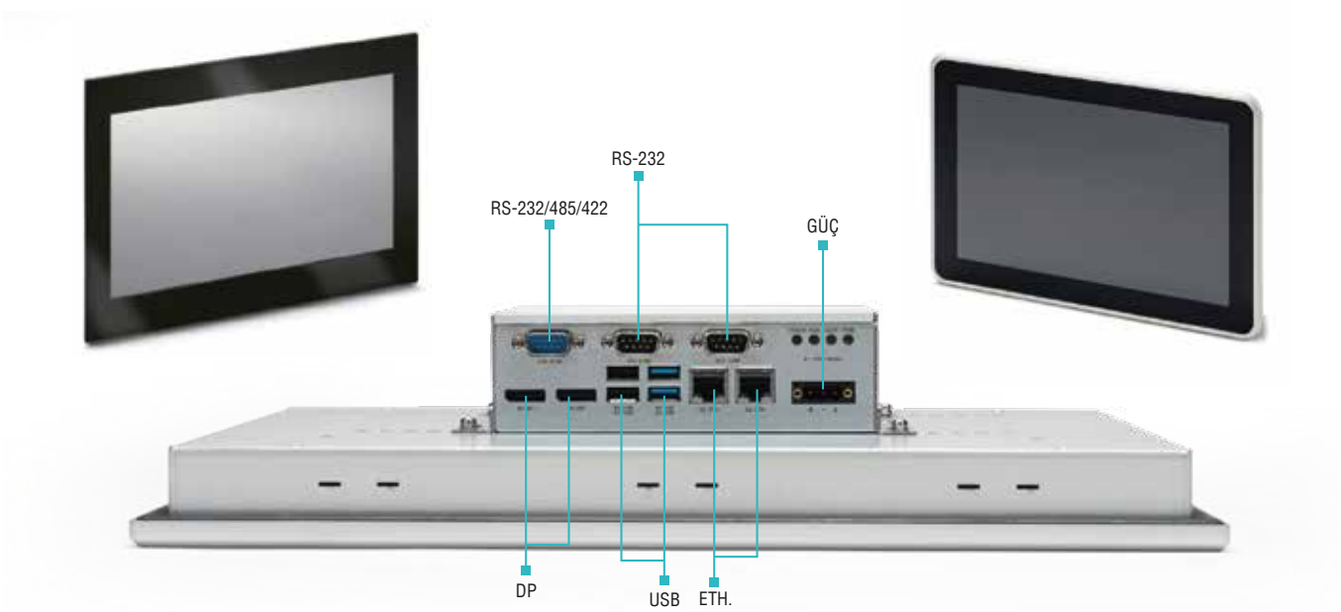

VL3 PPC

YENİ **VL3 PPC**

1376798	VL3 PPC	**IP30 PPC, Konfigüre edilebilir**

VL3 Panel PC

Yüksek kaliteli TFT ekranı, geniş sıcaklık aralığı ve sağlam alüminyum/çelik gövdesi ile öne çıkar. IP66 ön koruma ve eldivenle kullanılabilen dokunmatik ekranlarıyla endüstriyel uygulamalar için idealdir. Pasif soğutma, kolay bileşen erişimi ve Windows® 11 uyumluluğu ile verimli ve güvenilir bir çözüm sunar.

BL2 BPC...

BL2 BPC...

VL2 BPC ...

SABİT KONFİGÜRASYONLU BL2 BOX PC 'LER

1272829	BL2 BPC 1541E-8/0	Intel® Atom® E3940 processor,İşletim sistem yok	1	DRB
1272687	BL2 BPC 1541E-8/128-W10	Intel® Atom® E3940 işlemci,8GB RAM,128 GB eMMC ve Windows 10 Enterprise 2019 LTSC işletim sistemi	1	DRB
1272688	BL2 BPC 1541S-4/64-W10	Intel® Atom® E3940 işlemci ,64 GB eMMC,4GB RAM, Windows 10 Enterprise 2019 LTSC işletim sistemi	1	DRB
1272827	BL2 BPC 1541S-4/64	Intel® Atom® E3940 işlemci ,64 GB eMMC, 4GB RAM, işletim sistemi yok	1	DRB
1130682	BL2 BPC 1501S	Intel® Celeron® N3350 işlemci, 2GB RAM, 32GB eMMC,İşletim sistem yok	1	DRB
1158252	BL2 BPC 1501E-W-64-W10	Intel® Celeron® N3350 işlemci 32 GB eMMC, 64GB M.2 SSD,4GB RAM, 2x COM port, Windows 10 Enterprise 2019 LTSC işletim sistemi.Wifi	1	DRB
1141904	BL2 BPC 1501S-W	Intel® Celeron® N3350 processor, 32 GB eMMC mass storage, 2GB RAM, Wi-Fi,,İşletim sistem yok	1	DRB
1158235	BL2 BPC 1501E-128-W10	Intel® Celeron® N3350 işlemci 32 GB eMMC, 128 GB M.2 SSD, 2x COM port,4GB RAM,Windows 10 Enterprise 2019 LTSC işletim sistemi	1	DRB
1141843	BL2 BPC 1501E-W	Intel® Celeron® N3350 işlemci, 32 GB eMMC, open M.2 slot, 2GB RAM , Wi-Fi,şletim sistemi yok	1	DRB
1158245	BL2 BPC 1501E-W-128-W10	Intel® Celeron® N3350 işlemci,32 GB eMMC , 128 GB M.2 SSD,4GB RAM, 2x COM port, Windows 10 Enterprise 2019 LTSC işletim sistemi, Wi-Fi	1	DRB
1158241	BL2 BPC 1501E-64-W10	P30 Box PC Intel® Celeron® N3350 işlemci, 32 GB eMMC, 64 GB M.2 SSD, 4GB RAM, 2x COM port, Windows 10 Enterprise 2019 LTSC işletim sistemi	1	DRB

VL3 UPC 1110

YENİ

KONFİGÜRE EDİLEBİLİR VL3 BOX PC'LER

1433148	VL3 UPC 1110	**IP30 Box PC Intel Atom® x6211E, 2 GB DDR, 30GB 30 TLC**	DRB
1433147	VL3 UPC 1320	**IP30 Box PC Intel Atom® x6211E, 8 GB DDR, 60GB 30 TLC**	DRB
1433152	VL3 UPC 2430	**IP30 Box PC Intel Atom® x6211E, 16 GB DDR,120GB 30 TLC**	DRB
1459506	VL3 UPC	**IP30 BOX PC Intel Atom® x6000, Konfigüre edilebilir**	DRB
1376797	VL3 BPC	**IP30 BOX PC, Konfigüre edilebilir**	DRB

PLCnext Teknolojisi için edge computing ile optimize edilmiş veri kullanımı

Verilerinizi ağınızın uç noktasında işleyerek modern bulut çözümlerinden yararlanın ve kaynakları tasarruf edin. Verilerin veri kaynaklarına yakın işlenmesi, ağ gecikmesini azaltır ve uygulamanızın yanıt süresini ve esnekliğini artırır. Bu kontrolörler, endüstriyel PC'lerin sağlamlığını açık PLCnext Teknolojisi ile birleştirerek, IT ve OT dünyaları arasındaki boşluğu kapatan akıllı IoT edge çözümlerinin kurulmasını sağlar.

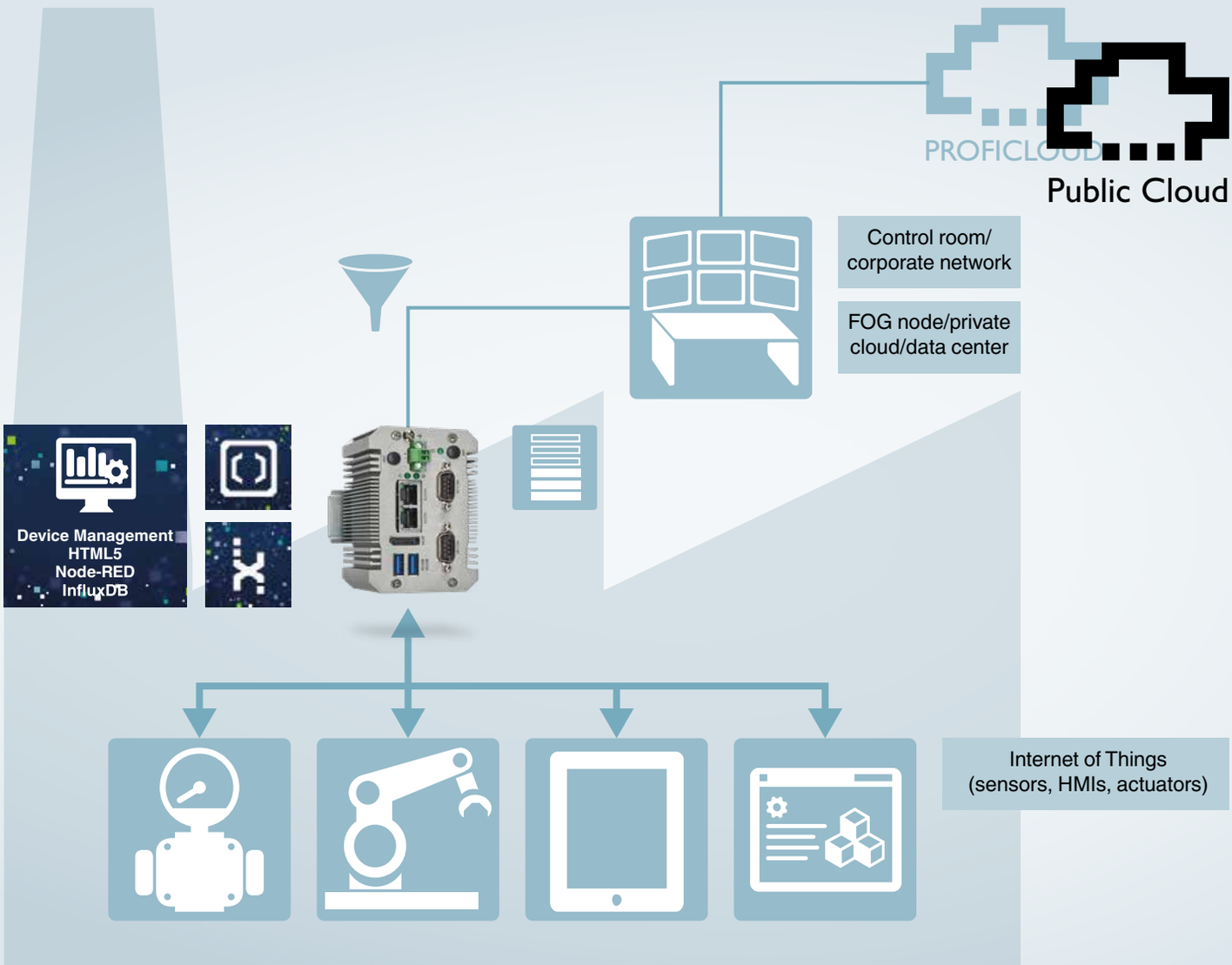

Genişletilebilir Ethernet çözümleri

Yeni ethernet extender modüller ile ethernet ağlarınızı 20 km.'ye kadar basit 2 damarlı kablo ile bağlayabilirsiniz. Bu sayede yönetilebilir ve yönetilemeyen ethernet networklerini birleştirebilirsiniz. Tak&Çalıştır ile çok basit bir şekilde devreye alınarak uygun entegrasyon sağlayabilirsiniz.

Endüstri Çözümleri

Avantajlarınız

- Herhangi 2 damarlı kablo ile 20 km.'ye kadar ethernet haberleşmesi
- Karmaşık networklerde yönetilebilir ve yönetilemeyen ağ entegrasyonu
- Tüm cihaz ve portların kesintisiz uzaktan diyagnostiği
- Değiştirilebilir PLUGTRAB PT-IQ ile aşırı gerilim koruması
- Herhangi 2 damarlı kablo ile elektromanyetik etkileşim olmadan sistemin genişlemesi

Su / Atık su istasyonu

Trafik yönetimi

Tünel

Enerji

Phoenix Contact Fotovoltaik Sistemi Çözüm Mimarisi

Phoenix Contact Solar çözümler ile saha bağlantı elemanlarından, network kurulum ekipmanları ve izleme kontrol sistemlerine kadar komple çözüm sunulmaktadır.

Endüstriyel switch

Ethernet / MODBUS TCP

Enerji analizörü

Web Panel

Sisteme web üzerinden erişelerek lokal kontroller yapılır.

WEB VISIT

Web Visualization

Endüstri Çözümleri

SCADA - SQL Database

Saha akım ve gerilim izleme modüllerinden alınan veriler SQL veritabanında depolanır, sistemin verimlilik ve üretim raporları elde edilir.

Kompakt kontrol sistemleri saha ekipmanları ile MODBUS RTU protokolü ile haberleşerek kolay, açık ve standart bir çözüm haline gelir.

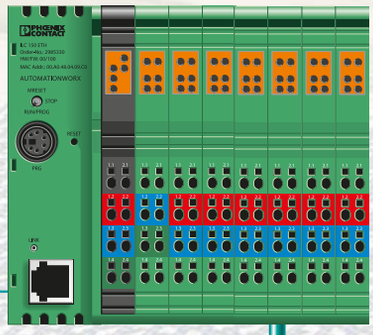

Kontrolör

MODBUS RTU

Haberleşme Modülü

Akım izleme String modülleri

Gerilim ölçüm modülü

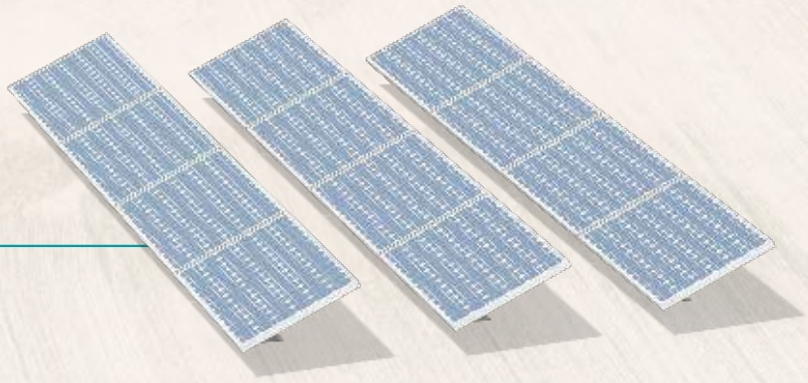

Fotovoltaik panel

SCK-C-MODBUS

SİP.NO.	TİP	AÇIKLAMA	AMBALAJ (Ad.)	SATIŞ GRUBU
STRING İZLEME MODÜLLERİ				
2901674	SCK-C-MODBUS	SCK izleme modülleri için Modbus haberleşme modülü	1	CK4
		(Maksimum 8 adet SCK modülü bağlanabilir)		
2903241	SCK-M-I-8S-20A	Fotovoltaik dize (string) izleme modülü 8 kanal her kanal için maksimum 20A	1	CK4
		Entegre 1 adet analog giriş ve 1 adet dijital giriş		
2903242	SCK-M-I-4S-20A	Fotovoltaik dize (string) izleme modülü 4 kanal her kanal için maksimum 20A	1	CK4
		Entegre ve 1 adet dijital giriş		
2903591	SCK-M-U-1500V	1500 VDC'ye kadar analog çıkışlı (2...10V) gerilim izleme modülü	1	CK4

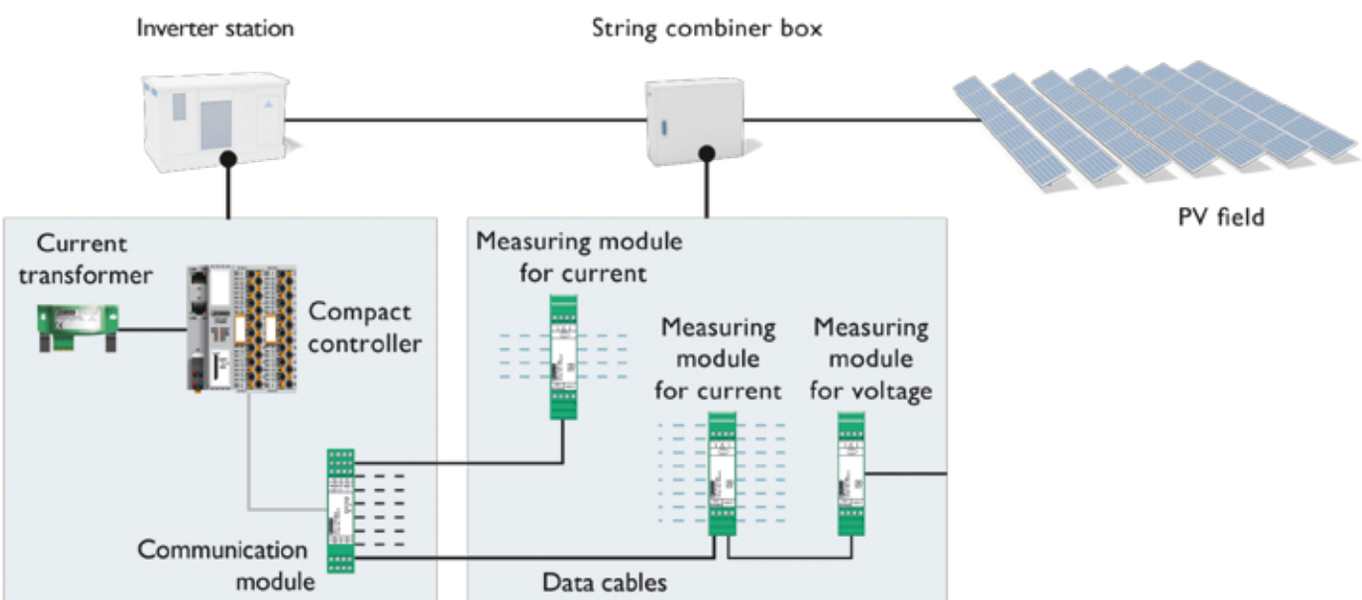

YENİ

PV FOTOVOLTAİK SİSTEMLER İÇİN KORUMA				
1466775	VAL-SPP-T2-1500DC-PV-2+V-UT-R	Tip 2/Sınıf II uyarınca, 2-kutuplu izoleli ve topraklanmış	1	CL1
		1500 V DC PV sistemleri için aşırı gerilim arestörü		
1466774	VAL-SPP-T2-1500DC-PV-2+V-UT	Tip 2/Sınıf II uyarınca, 2-kutuplu izoleli ve topraklanmış	1	CL1
		1500 V DC PV sistemleri için aşırı gerilim arestörü		
1466773	VAL-SPP-T2-1000DC-PV-2+V-UT-R	Tip 2/Sınıf II uyarınca, 2-kutuplu izoleli ve topraklanmış	1	CL1
		1000 V DC PV sistemleri için aşırı gerilim arestörü		
1466772	VAL-SPP-T2-1000DC-PV-2+V-UT	Tip 2/Sınıf II uyarınca, 2-kutuplu izoleli ve topraklanmış	1	CL1
		1000 V DC PV sistemleri için aşırı gerilim arestörü		

VAL-SPP-T2

PV-C...-S 2,5-6

PV-YC 6/ 1-0,12 S03

SİP.NO.	TİP	AÇIKLAMA	AMBALAJ (Ad.)	SATIŞ GRUBU
SUNCLIX - MODÜLLERİ				
1386381	PV-C3F-S 2,5-6 (+)	Konnektör, 35 A, 1100 V, Yaylı bağlantı, 2,5 mm2....6 mm2 (+)	10	ABL
1386384	PV-C3F-S 2,5-6 (-)	Konnektör, 35 A, 1100 V, Yaylı bağlantı, 2,5 mm2....6 mm2 (-)	10	ABL
1805135	PV-FT-CF-C-2,5-130-BU	Panel geçiş konnektörü, dişi (+), 2,5mm²	50	ABL
1805148	PV-FT-CM-C-2,5-130-RD	Panel geçiş konnektörü, erkek (-), 2,5 mm²	50	ABL
1805151	PV-FT-CF-C-4-130-BU	Panel geçiş konnektörü, dişi (+), 4 mm²	50	ABL
1805164	PV-FT-CM-C-4-130-RD	Panel geçiş konnektörü, erkek (-), 4 mm²	50	ABL
1805177	PV-FT-CF-C-6-130-BU	Panel geçiş konnektörü, dişi (+), 6 mm²	50	ABL
1805180	PV-FT-CM-C-6-130-RD	Panel geçiş konnektörü, erkek (-), 6 mm²	50	ABL
1775880	PV-FT-C-NUT BK	Panel geçiş konnektörleri için somun	100	ABL
1030649	PV-ED6/Y-120(2+/1-)	Kablolu Y dağıtıcı,1 x erkek (-) - 2 x dişi (+)	10	ABL
1030650	PV-ED6/Y-120(1+/2-)	Kablolu Y dağıtıcı,1 x dişi (+) - 2 x erkek (-)	10	ABL

Panel geçiş konnektörlerinin montajı için 1775880 nolu somun ayrıca alınmalıdır.

Fotovoltaik sistemler için **Hızlı ve kolay kablolama SUNCLIX**

Sahada montajı yapılabilen SUNCLIX geçmeli konnektörler fotovoltaik uygulamalar için özel tasarlanmıştır. Özel alet kullanmadan bağlantı sağlayan yay teknolojisi sayesinde **SUNCLIX** konnektörleri ile para ve zamandan tasarruf edin. TÜV onaylı solar geçmeli konnektörler 2,5 mm 'den 6 mm 'ye kadar olan fotovoltaik kablolar için uygundur ve 40A - 1100V taşıyabilirler. Erkek ve dişi konnektörler manuel olarak birbirine rahatlıkla takılabilir. Sadece tornavida ile açılabilen kilitleme yanlışlıkla açılmalara karşı bağlantıyı korur.

SUNCLIX, Fotovoltaik Kablolama için ihtiyacınız Olan Herşey

SUNCLIX konnektöre uyan farklı kablo kesitlerinde özel fotovoltaik kablolar mevcuttur. Bu kablolar tüm özel gereksinimleri karşılar, UV ve sıcaklık dayanımlıdır. PV kablolar ve Y dağıtıcıları metre ile sipariş edebilirsiniz. Ayrıca müşteri gereksinimlerine göre özel çözümler de mevcuttur.

SUNCLIX - Kolay ve Güvenilir Montaj

1. Soyulmuş kabloyu yerleştirin

2. Yayı kapatın

3. Muhafazayı kapatın, bitti!

4. Tornavida ile tekrar açılabilir

(+) ve (-) panel geçiş konnektörlerini cihaz tasarımınızda kullanabilirsiniz.

Fotovoltaik sistemler için **Klemens çözümleri**

ADANA

ALAN OTOMASYON ve MÜH. HİZ. SAN. TİC. LTD. ŞTİ.
Yeşiloba Mah. Turhan Cemal Beriker Blv. E-5 karayolu üzeri No: 486/B Seyhan / ADANA
Tel : (0 322) 233 99 66
Faks : (0 322) 233 99 69
alan@alanotomasyon.com.tr

AFYON

KRC ELEKTROMARKET SAN. TİC. A.Ş.
OSB 1.Cd. No:1/4 (Sosyal Tesisler) AFYON
Tel : (0272) 222 2050(pbx)
Faks : (0272) 221 2089
afyon@krcelektromarket.com.tr

ANKARA

AGON ENERJİ ELEKTRİK OTOMASYON AYDINLATMA SANAYİ VE TİC. LTD. ŞTİ.
İvedik OSB Mah. Melih Gökçek Bulvarı Köşe İvedik İş Yerleri 6N -No:14 Yenimahalle/ANKARA
Tel : (0312) 395 79 30
Faks : (0312) 395 79 31
info@agonenerji.com.tr

METRO ELEKTRİK MÜH. TAAH. SAN.İş VE TİC. LTD. ŞTİ.
Mustafa Kemal Mah. 2152. Sok. Kent Merkezi No: 2 D9/10 - 06510 Söğütözü-ANKARA
Tel : (0312) 219 68 16
Tel : (0312) 219 46 55
Faks : (0312) 219 46 12
info@metroelektrik.com.tr

SİSTEK ELEKTRONİK SİSTEMLERİ SAN. ve TİC. LTD. ŞTİ.
İvedik OSB Mah. 2263 Cad. No:1 Yenimahalle / ANKARA
Tel : (0312) 394 59 83
Faks : (0312) 394 59 87
satis@sistekelektronik.com
info@sistekelektronik.com

ÜNKO ELEKTRİK MAKİNA İNŞAAT SAN. ve TİC. A.Ş.
İvogsan 1467. Cad. Elektrokent No: 2/23 06370 Yeni Mahalle-ANKARA
Tel : (0312) 354 86 56
Faks : (0312) 354 41 45
bkocaman@unko.com.tr
unko@unko.com.tr

ANTALYA

GÜNEY GÜÇ SİSTEMLERİ ELK. MÜH. SAN. VE TİC. LTD ŞTİ.
Göksu Mah. Suphi Türel Cad. No:29 /D-1 Kepez-ANTALYA
Tel : (0242) 500 00 34
info@guneyelektrik.info

HAMAMCIOĞLU AYDINLATMA SAN. ve TİC. A.Ş.
Muratpaşa Mah.605 Sok.Yıldırım Sarılar Ap.No:8/A Muratpaşa-ANTALYA
Tel : (0242) 322 12 22
Faks : (0242) 311 01 00
info@hamamcioglu.com.tr

AYDIN

KRC ELEKTROMARKET SAN.TİC. A.Ş.
Ata Mah. 765 Sok. No 3F (ASTİS Camii Yanı) Efeler/AYDIN
Tel : (0256) 212 27 85
Faks : (0256) 214 03 87
aydin@krcelektromarket.com.tr

BALIKESİR

KRC ELEKTROMARKET SAN. TİC. A.Ş.
600 Evler Mh. Yeni Sanayi Sitesi 1305.Sk No:14 Bandırma-BALIKESİR
Tel : (0266) 718 10 33
Faks : (0226) 718 10 44
bandirma@krcelektromarket.com.tr

BALIKESİR

KRC ELEKTROMARKET SAN. TİC. A.Ş.
Paşaalanı Mah. 380. Sok No : 86/88 Karesi-BALIKESİR
Tel : (0266) 241 00 21
Faks : (0266) 241 00 31
balikesir@krcelektromarket.com.tr

BURSA

ANOT ENDÜSTRİ VE TİCARET A.Ş.
Alaaddin Bey Mah. 638. Sk. A Blok 2A/1 Nilüfer/Bursa
Tel: 0222 236 16 16
www.anot.com.tr
info@anot.com.tr

FELKO ELEKTROMARKET SAN.ve TİC. A.Ş.
Nilüfer Tic. Mrk. 66.Sok. No:23-25 Üçevler Nilüfer 16120 Bursa
Telefon : 0 224 443 45 00
Faks : 0 224 443 45 88
info@felko.com.tr

KRC ELEKTROMARKET SAN. TİC. A.Ş.
Osmaniye Mh.Şebboy Cd.No:93/A İnegöl / BURSA
Tel : (0224) 712 0323(pbx)
Faks : (0224) 712 1814
inegol@krcelektromarket.com.tr

PROMEK MEKATRONİK ELEKTRİK ELEK. OTOMASYON MAK. SAN. TİC. LTD. ŞTİ.
Niltim Alaaddinbey Mah. Pazar Cad. No:27 B/C Nilüfer / BURSA
Tel : (0224) 441 33 15
Faks : (0224) 441 33 25
promek@promekotomasyon.com

KRC ELEKTROMARKET SAN. TİC. A.Ş.
Üçevler Mah. 70. Sk. No:3/M-N Nilüfer / BURSA
Tel : (0224) 441 40 30
Fax : (0224) 441 40 31
bursa@krcelektromarket.com.tr

DENİZLİ

VEGA OTOMASYON MAK. TAAH. SAN. ve TİC. LTD. ŞTİ.
Saraylar Mah. 160. Sokak No:8 Merkezefendi / DENİZLİ
Tel : (0258) 242 58 93
Fax : (0258) 242 09 07
hayati.adak@vegaotm.com
vega@vegaotm.com

ERZURUM

TİMUR ENERJİ ELEKTRİK MALZEMELERİ SAN.TİC. LTD. ŞTİ.
Lalapaşa Mah. Pelit Meydanı Cad. No:24/A Yakutiye / ERZURUM
Tel : (0442) 233 29 54
Faks : (0442) 233 98 90
timur@timurelektrik.com.tr
erdinctimur@gmail.com

ESKİŞEHİR

ANOT ENDÜSTRİ VE TİCARET A.Ş.
Organize Sanayi Bölgesi 20. Cd. No:29 Odunpazarı/Eskişehir
Telefon : 0222 236 16 16
www.anot.com.tr
info@anot.com.tr

KIRAÇ ELEKTRİK İNŞ. MÜH. SAN. ve TİC. LTD. ŞTİ.
Organize Sanayi Bölgesi Şehitler Bulvarı No: 21 ESKİŞEHİR
Tel : (0222) 236 15 00
Faks : (0222) 236 15 01
kirac@kiracelektrik.com.tr
bilgi@kiracelektrik.com.tr

KRC ELEKTROMARKET SAN. TİC. A.Ş.
Mustafa Kemal Mah. Org. San. Böl. 9. Cad. No:23-ESKİŞEHİR
Tel : (0222) 234 34 04
Faks : (0222) 234 35 45
eskisehir@krcelektromarket.com.tr

GAZİANTEP

ADEM ENERJİ ELEKTRİK OTOMASYON SAN. VE TİC. LTD. ŞTİ.
2. OSB Vali Muammer Güler Blv. NO.32/D Şehithamil/GAZİANTEP
Tel : 0 342 325 70 40
Faks : 0 342 326 99 14
info@ademenerji.com

İSTANBUL Anadolu

3D MÜH.ELK.SAN. ve TİC.LTD.ŞTİ.
Şehit Şükrü Sok. No: 2A/A Acıbadem-Üsküdar-İSTANBUL
Tel : (0216) 327 63 53
Faks : (0216) 327 63 55
info@3dmuh.com.tr

ANKA ELEK. ELEKTR. MÜH. SAN. TİC. LTD. ŞTİ.
Ferhatpaşa Mah. G 12 Sok. No.11 Ataşehir-İSTANBUL
Tel : (0216) 660 16 16
Faks : (0216) 660 03 09
info@ankamuh.com
fatih@ankamuh.com

EYD MÜHENDİSLİK ELEKTROMARKET TİC. LTD. ŞTİ.
Şerifali Mahallesi Bayraktar Bulvarı Garip Sokak No:39/B Ümraniye/ İSTANBUL
Tel : (0 216) 999 33 46
Faks : (0 216) 999 40 76
satis@eydmuhendislik.com

İBAY ELEKTRİK SAN. ve TİC. LTD. ŞTİ.
Esenkent Mah. Çetin Emeç Cad. No:30 Y. Dudullu / Ümraniye - İSTANBUL
Tel : (0216) 527 44 91-92-93
Faks : (0216) 527 45 93
info@ibayelektrik.com.tr

METRO ELEKTRİK MÜH. TAAH. SAN. VE TİC. LTD. ŞTİ.
Şerifali Mah. Çetin Cad. Sok. İbrahim Hakkı No:36 34775 Ümraniye / İSTANBUL
Tel : (0216) 420 40 40 Pbx
Faks : (0216) 420 79 44
info@metroelektrik.com.tr

OSKON OTOMASYON SAN. TİC. LTD. ŞTİ.
Aydınlı Mah. Yanyol Cad. Melodi Sok. Bilmo Sanayi Sitesi No:2/62 Tuzla İSTANBUL
Tel : (0 216) 593 08 18
Faks : (0 216) 593 49 77
info@oskonotomasyon.com

İSTANBUL Avrupa

ANKA ELEK. ELEKTR. MÜH. SAN. TİC. LTD. ŞTİ.
Bedrettin Dalan Bulvarı, İkitelli O.S.B Aykosan Sanayi Sitesi Çarşı B Blok VIP Plaza No.11, 34490 Başakşehir/İstanbul
Tel : (0212) 407 03 43
info@ankamuh.com

İBAY ELEKTRİK SAN. ve TİC. LTD. ŞTİ.
Emekyemez Mah. Yanıkkapı Sokak. Aslan Duruş İşhanı No: 18/G Kat:2 Karaköy-İSTANBUL
Tel : (0212) 253 11 75
Tel : (0212) 255 57 73
Faks : (0212) 235 90 06
info@ibayelektrik.com.tr

MAKRO HAREKET KONTROL OTOMASYON ELK. MAK. İTH. İHR. TİC. LTD. ŞTİ
İkitelli Org. Sanayi Bölg. Aykosan Çarşı B Blok Vip Plaza No:1/15 Başahşehir-İSTANBUL
Tel : (0212) 671 61 47
Faks : (0212) 671 61 83
info@makrootomasyon.com.tr

METRO ELEKTRİK MÜH. TAAH. SAN. VE TİC. A.Ş.
İkitelli O.S.B. Küçük Marmara San. Sit. B Blok No:13-14 İkitelli / İSTANBUL
Tel : (0212) 472 00 78
Faks : (0212) 472 00 81
info@metroelektrik.com.tr

İSTANBUL Avrupa

PINAR ELEKTRİK MLZ. SAN. ve TİC. PAZ. LTD. ŞTİ.
Orta Mah. Çevre Yolu Cad. No:1/1A Bayrampaşa/İSTANBUL
Tel : (0212) 613 47 11-12-13
Faks : (0212) 567 57 03
info@pinarelektrik.com

PINAR ELEKTRİK MLZ. SAN. Ve TİC. PAZ. LTD.ŞTİ
Bahçeşehir 2. Kısım Mercedes Bulvarı Bahçekent Ticari Üniteler 1. Blok No:24A Kapı: 56-57-58 Başakşehir - İSTANBUL
Tel : (0212) 858 10 98-99
Faks : (0212) 858 10 97
hadimkoy@pinarelektrik.com

PINAR ELEKTRİK MLZ. SAN. VE TİC. PAZ. LTD. ŞTİ.
İkitelli OSB Bedrettin Dalan Bulvarı Metro 34 Plaza No: 23/10 Başakşehir İstanbul
Tel : 0 212 858 10 97
ikitelli@pinarelektrik.com

TEKNO ELEKTRİK İNŞAAT MÜHENDİSLİK SAN. ve TİC. LTD. ŞTİ.
PERPA Ticaret Merkezi A Blok Kat:8 No: 713 Okmeydanı Şişli -İSTANBUL
Tel : (0212) 222 78 65 pbx
Faks : (0212) 222 78 17
info@teknoelk.com.tr

TFD ELEKTRİK KABLO SAN.VE TİC. A.Ş.
Yüzer Havuz Sk. Perpa TİC.Merkezi A Blok Kat 2 NO:11/12 Şişli /İSTANBUL
Tel : (0212) 256 97 82 (Pbx)
Faks : (0212) 237 36 34
satis@tfdelektrik.com

İZMİR

KRC ELEKTROMARKET SAN. TİC. A.Ş.
İstasyonaltı Mh. Odin İş Mrk. 8229/2 Sk. No:8 Çiğli/İZMİR
Tel : (0232) 376 0215(pbx)
Faks : (0232) 376 0417
izmircigli@krcelektromarket.com.tr

METRO ELEKTRİK MÜH. TAAH. SAN. VE TİC. LTD. ŞTİ.
Emir Sultan Mah. Gaziler Cad. No: 478/407 Konak / İZMİR
Tel : (0232) 472 16 93
Faks : (0232) 472 22 43
info@metroelektrik.com.tr

PROMEDA ENDÜSTRİ A.Ş.
Ulukent Sanayi Bölgesi 29 Ekim Mah. 10007 Sok. No:17 Menemen - İZMİR
Tel : (0232) 459 22 22
Faks : (0232) 459 22 90
info@promedaendustri.com.tr

TEKNOPAN PANO-ELEK. ve ELEKTRONİK MALZ. TİC. LTD. ŞTİ.
1203/5 Sok. No: 3/B İkiz Çarşı-2 Yenişehir-İZMİR
Tel : (0232) 459 41 41
Faks : (0232) 459 20 84
info@teknopan.com

HATELGAS ELEKTRİK ELEKTRONİK BİLG.ENJ. MAK. İNŞ. HAYV. SAN. TİC. LTD. ŞTİ.
Halkapınar Mah. 1443 Sok. No: 2 F Konak - İZMİR
Tel : (0232) 449 21 00
Faks : (0232) 449 21 91
info@hatelgas.com.tr

GÜREL OTOMASYON ELEKTRİK SANAYİ VE TİCARET A.Ş.
Halkapınar Mah. 1490 Sok. No:8/H Konak-İZMİR
Tel : (0232) 203 62 31
Faks : (0232) 373 24 24
info@gurelotomasyon.com

YETKİLİ BAYİLER

KAYSERİ

MESA ENERJİ TAAH. ELEK. MÜH. MAK. SAN.TİC.LTD. ŞTİ.
1.Organize San. Böl. 12. Cadde OSB Ticaret Merkezi No. 5/9 Melikgazi-KAYSERİ
Tel : (0352) 321 30 00
Faks : (0352) 321 30 01
info@mesaenerji.com.tr

KOCAELİ

ERTEK ELEKTRİK (ERHAN İLHAN)
Gaziler, İbrahim Ağa Cd. No:267, 41400 Gebze/Kocaeli
Tel : (0262) 646 06 95-97
Faks : (0262) 646 06 91
erhan.ilhan@ertekelk.com

KRC ELEKTROMARKET SAN. TİC. A.Ş.
Çarşı Yapı F Blok No:9 KOCAELİ
Tel : (0262) 335 2727(pbx)
Faks : (0262) 335 1330
kocaeli@krcelektromarket.com.tr

KRC ELEKTROMARKET SAN. TİC. A.Ş.
Gaziler Mah.İbrahimağa Cad. No:211/A Gebze/KOCAELİ
Tel : (0262) 644 1615(pbx)
Faks : (0262) 645 1615
gebze@krcelektromarket.com.tr

MARMARA NOKTA ELEKTROSHOP NAZMİ KESKİN
Karadenizliler Mah. Ordulu Cad. No:32
41140 Başiskele-KOCAELİ
Tel : (262) 335 60 05
Fax : (262) 335 60 04
info@noktaelektrikmarket.com

KOCAELİ

OSKON OTOMASYON SAN. TİC. LTD. ŞTİ.
Sanayi Mah. Çarşıyapı Sitesi B Blok
İç Kapı No: 25 İzmit/KOCAELİ
Tel : (0534) 368 9997/ 444 9 675
info@oskonotomasyon.com

ANIT KONTROL SİSTEMLERİ ROBOT MAKİNE OTOMASYON SAN. TİC. LTD. ŞTİ.
Sanayi Mh. Kozalı Sok. Çarşı Yapı A.V.M
N0: 10 D: Blok 41040 İzmit/KOCAELİ
Tel : (0262) 335 14 55
bilgi@anitotomasyon.com

KONYA

ARKON OTOMASYON MÜH. ENERJİ TAAH. ELK. ELEKTR. DANIŞMANLIK MAK. SAN. VE TİC. LTD. ŞTİ.
Fevzi Çakmak Mah. 10753. Sok. No:48/J Karatay / KONYA
Tel : (0332) 501 51 52
info@arkonotomasyon.com.tr

SECA MÜHENDİSLİK OTOMASYON ELEKT. ELEKTR. SAN. TİC. LTD. ŞTİ.
Fevzi Çakmak Mahallesi 10465. Karatay- KONYA
Tel : (0332) 342 62 17
Faks : (0332) 342 62 27
info@secamuhendislik.com

ŞALT ELEKTROMARKET TAAHHÜT SAN. TİC. LTD. ŞTİ.
Fevziçakmak Mah. KOSGEB Cad. N0: 34 Karatay - KONYA
Tel : (0332) 345 31 81 (pbx)
Faks : (0332) 345 31 84
info@saltotomasyon.com

KÜTAHYA

KRC ELEKTROMARKET SAN. TİC. A.Ş.
A.Menderes Blv. Acar 23 Apt. Altı KÜTAHYA
Tel : (0274) 226 1300(pbx)
Faks : (0274) 226 2833
kutahya@krcelektromarket.com.tr

MANİSA

KRC ELEKTROMARKET SAN.TİC. A.Ş.
Muradiye Mah. MUOSB 31.OSB Sok. B7 Blok 2/7 Yunusemre/MANİSA
Tel : (0236) 236 33 79
Faks : (0236) 236 33 82
manisa@krcelektromarket.com.tr

MERSİN

ER ELEKTRİK SANAYİ ve TİC. LTD. ŞTİ.
Mustafa Kemal Mah. H. Okanlar Merzeci Bulv.No:396/A 33099 Toroslar - MERSİN
Tel : (0324) 226 36 37
Faks : (0324) 226 36 36
info@erelektrik.com.tr

SAKARYA

ELPİM MAK. İNŞ. ELEK. MAL. PAZ.TİC. SAN. A.Ş.
Erenler Mah. 1201. Sok. No:12
Adapazarı - SAKARYA
Tel : (0264) 276 00 83
Faks : (0264) 275 19 00
teklif@elpim.com.tr
elpim@elpim.com.tr

KRC ELEKTRO MARKET SAN. VE TİC. A.Ş.
Erenler Mah. Sakarya Cad. No: 344 İç Kapı No: 1 Erenler / Sakarya
Tel : (0264) 275 90 00 (pbx)
Faks : (0264) 276 18 88
Gsm : (0530) 694 74 94
sakarya@krcelektromarket.com.tr

TEKİRDAĞ

TRAKYA ENDÜSTRİ FAB.MALZ.-PAZ.SAN.VE TİC.A.Ş.
Karaağaç OSB Mah. 15.Sok. No:5 /1 /1 Kapaklı / Tekirdağ
Tel : (0282) 726 90 45
Faks : (0282) 726 24 02
info@trakyaendustri.com.tr

TRABZON

AREMES END. OTOMASYON MÜHENDİSLİK ve SERVİS HİZMETLERİ TİC. LTD. ŞTİ.
Sanayi Sitesi 303 Nolu Sokak No:13 Değirmendere-TRABZON
Tel : (0462) 325 40 60
Faks : (0462) 325 30 66
aremes@aremes.com.tr

PROJE VE UYGULAMA FİRMALARI

OTOMASYON PROJE VE UYGULAMA FİRMALARI

ADANA

CSE KONTROL SISTEMLERI SAN. TIC. LTD.
Sarıhamzalı Mh. 47173 Sk. Demir Yazlamaz Sanayi Sitesi No:6/S Seyhan ADANA
Tel : (0322) 231 00 55
Faks : (0322) 231 00 54
cse@csekontrol.com

ANKARA

SiMKOL ELEKTRİK TİC. ve SAN. LTD. ŞTİ.
OSTİM OSB Mah. Uzayçağı Cad. No:32 Ostim / Ankara
Tel : (0312) 385 46 74 - 354 66 67
Faks : (0312) 385 44 71
info@simkol.com.tr

İSTANBUL

NTS TEKNOLOJİ SİSTEMLERİ SAN. TİC. LTD. ŞTİ.
Göksu Evleri Sitesi Göztepe Mah. No:55 Akkavak Cad. B95 A Anadolu Kavağı Beykoz / İstanbul
Tel : (0216) 465 90 56
Faks : (0216) 465 25 44
info@ntsteknoloji.com.tr

ENOKSİS ENDÜSTRİYEL OTOMASYON İÇ VE DIŞ TİC. LTD. ŞTİ.
Topselvi Mah. Yuvam sok. No:11 Dukkan:1 Yakacik - Kartal / İstanbul
Tel : (0216) 306 67 33
Faks : (0216) 306 67 34
info@enoksis.com.tr

İZMİR

DEDEM ELEKTRİK TAAHHÜT OTOMASYON SAN. TİC. LTD. ŞTİ.
İTOB Organize Sanayi Bölgesi
10023 Sok. No: 5 Tekeli, Menderes / İzmir
Tel : (0232) 472 18 48
Faks : (0232) 472 17 03
satis@dedemmekatronik.com

CİHAZ BAĞLANTI KONNEKTÖRLERİ YETKİLİ SATICI

İSTANBUL

BEMAR ELEKTRİK MALZEMELERİ SAN. TİC. LTD. ŞTİ.
Cumhuriyet Mahallesi Öztürk Sokak No:2/A Kartal - İstanbul
Tel : 0 216 377 70 04
Faks : 0 216 377 70 05
Gsm : 0 532 374 79 05
E-mail : bemar@bemarelektrik.com

TYPE APPROVAL CERTIFICATE
Phoenix Contact GmbH & Co. KG
PROGRAMMABLE LOGIC CONTROL UNITS
CERTIFICATE
DQS GmbH
PHOENIX CONTACT GmbH & Co. KG
FRAMATOME ANP
Certificate of Registration
BSI
Qualitätssicherung
CERTIFICATE
DQS Deutsche Gesellschaft zur Zertifizierung von Managementsystemen mbH
Phoenix Contact GmbH & Co. KG
DIN EN ISO 14001
PHOENIX CONTACT

Empowering the All Electric Society

PHOENIX CONTACT
ELEKTRONİK TİC. LTD. ŞTİ.

İSTANBUL / MERKEZ
Kısıklı Mah. Hanım Seti Sk. No: 38/A
34692 B. Çamlıca, Üsküdar - İSTANBUL
Tel: (0216) 225 43 00 • Faks: (0216) 481 83 00

İSTANBUL / DEPO
Akpınar Mah. Bilim Cad. Transkonak Plaza No: 5/2
34885 Sancaktepe - İSTANBUL
Tel: (0216) 225 43 00

ANKARA İrtibat Bürosu
Turgut Özal Mah., Astor Business Center,
1467/1 Cad. No:42 İç Kapı No: 9 Yenimahalle/ Ankara
Tel: (0312) 395 02 64 • Faks: (0312) 395 02 65 No: 5

İZMİR İrtibat Bürosu
Keremoğlu İş Merkezi Halkapınar Mah. 1004 Sok.
D: 310 35110 Konak - İZMİR
Tel: (0232) 459 44 78 • Faks: (0232) 459 31 68

ADANA İrtibat
Tel: (0530) 834 82 25

BURSA - ESKİŞEHİR İrtibat
Tel: (0534) 889 85 88
Tel: (0530) 387 15 04

Ticaret Sicil No : 228951
Mersis No: 0729002180800018

info@phoenixcontact.com.tr
www.phoenixcontact.com.tr

Phoenix Contact Sosyal Medya hesaplarımızı
takip ederek bizden haberdar olun!